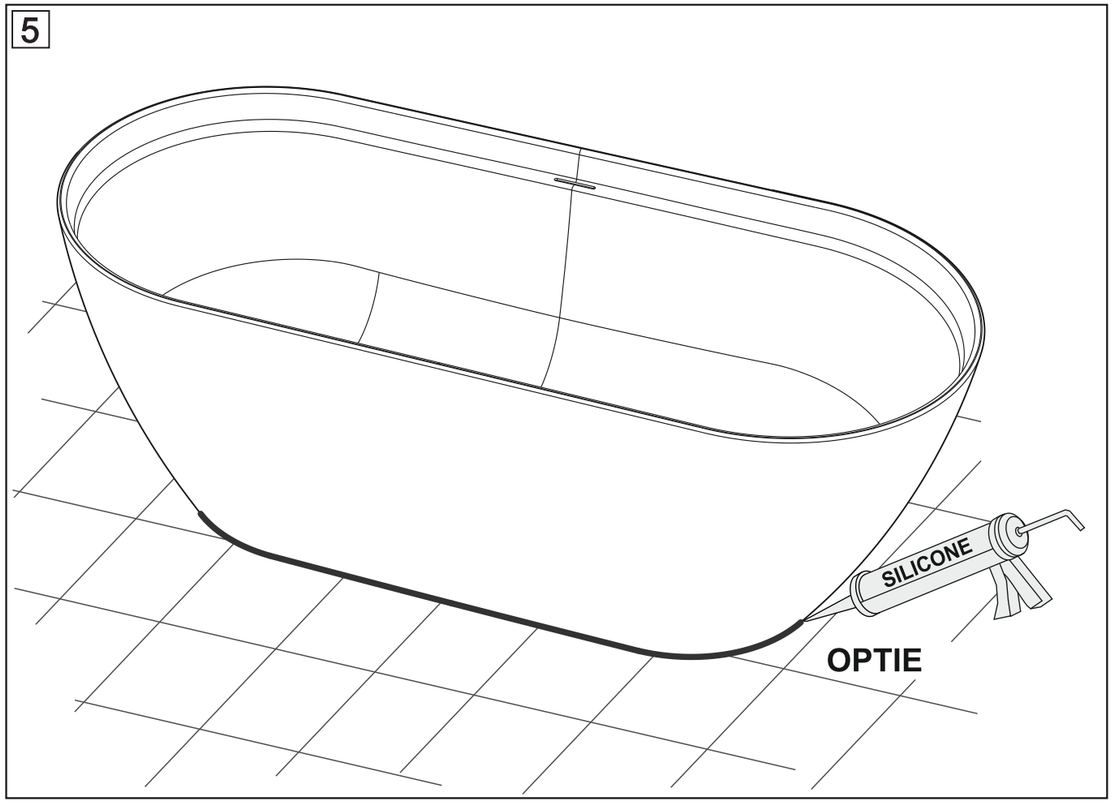

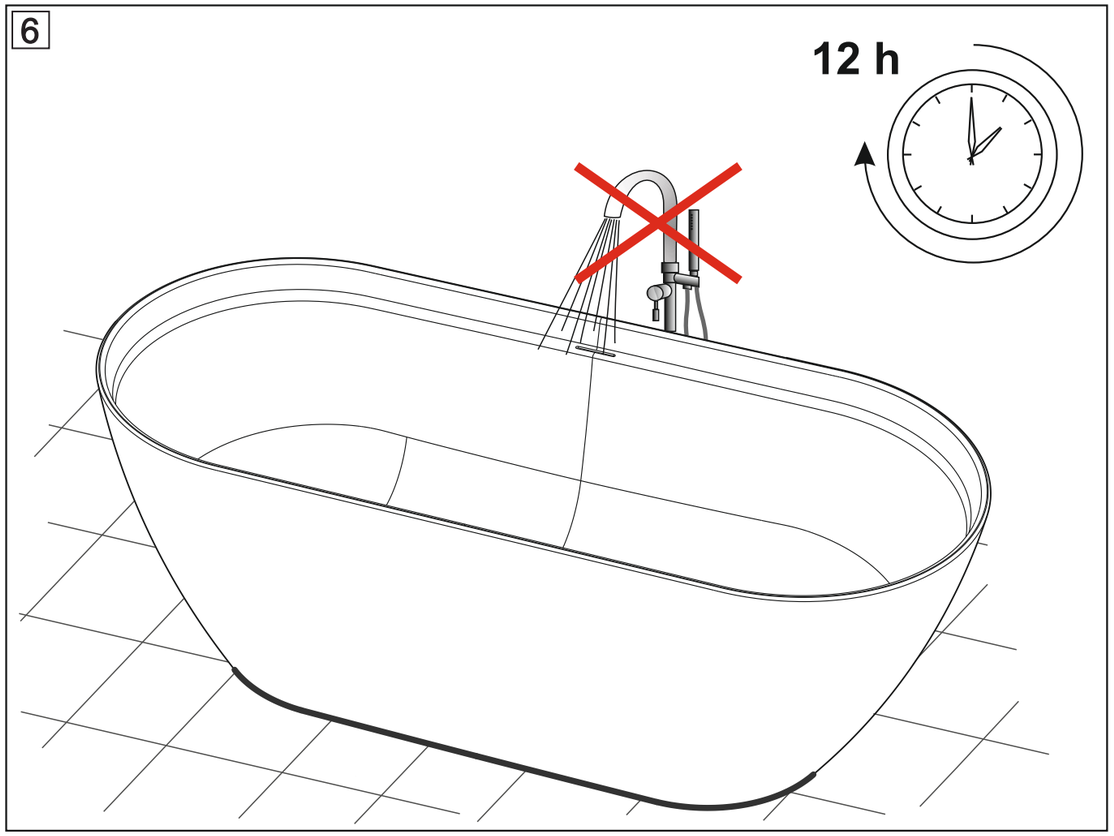

Montagehandleiding

Solid Surface

Vrijstaand bad - **Steno**
Maat: 170 x 75 cm
Artikelnr.: STENO17075SSMW
EAN: 8714175928152

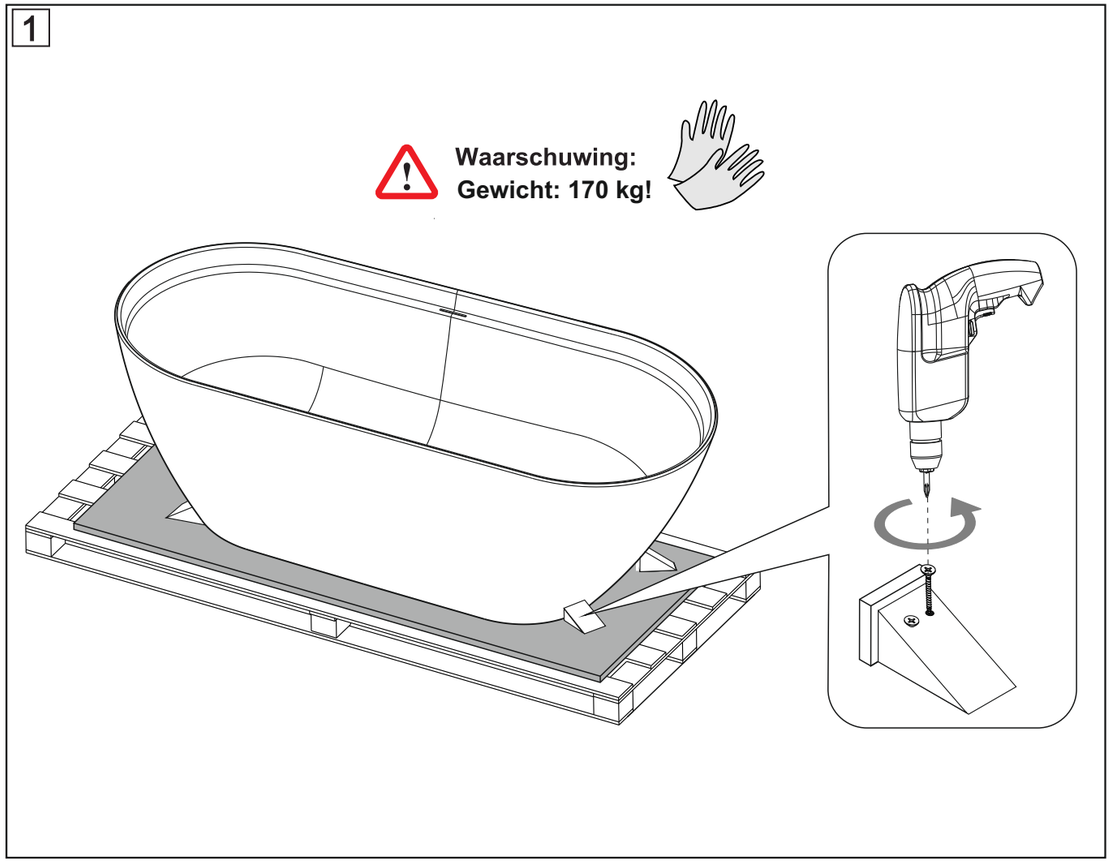
1
Waarschuwing:
Gewicht: 170 kg!

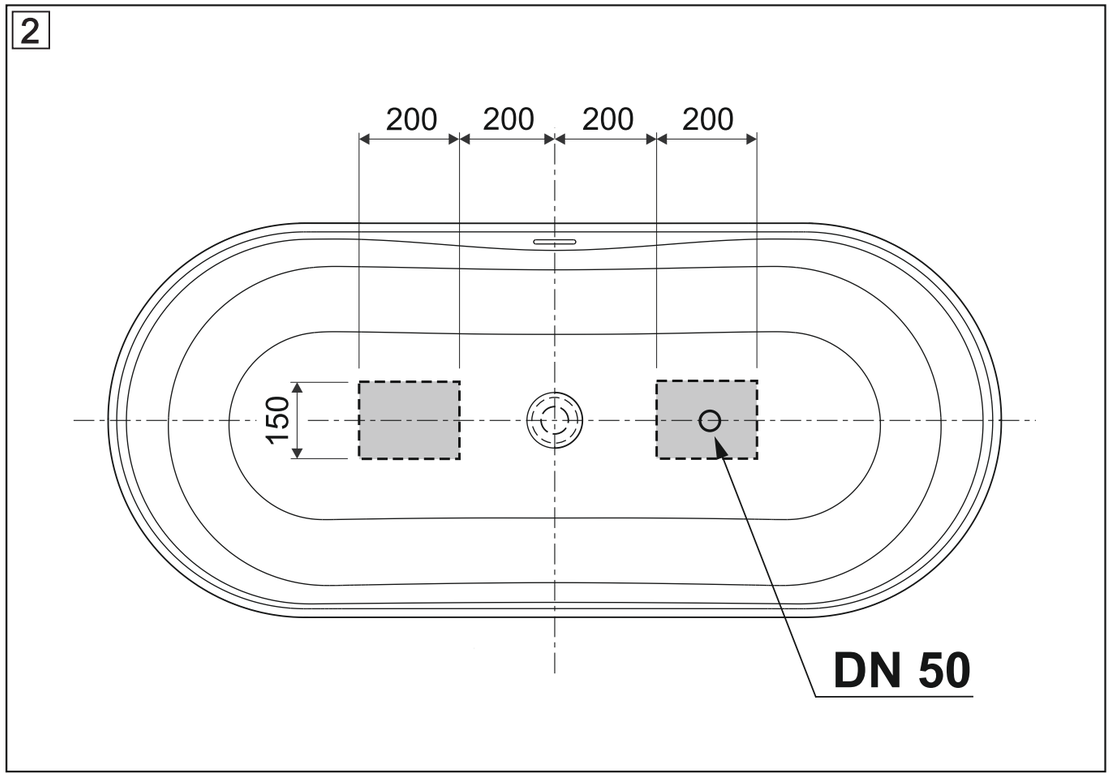
2
200
200
200
200
150
DN 50

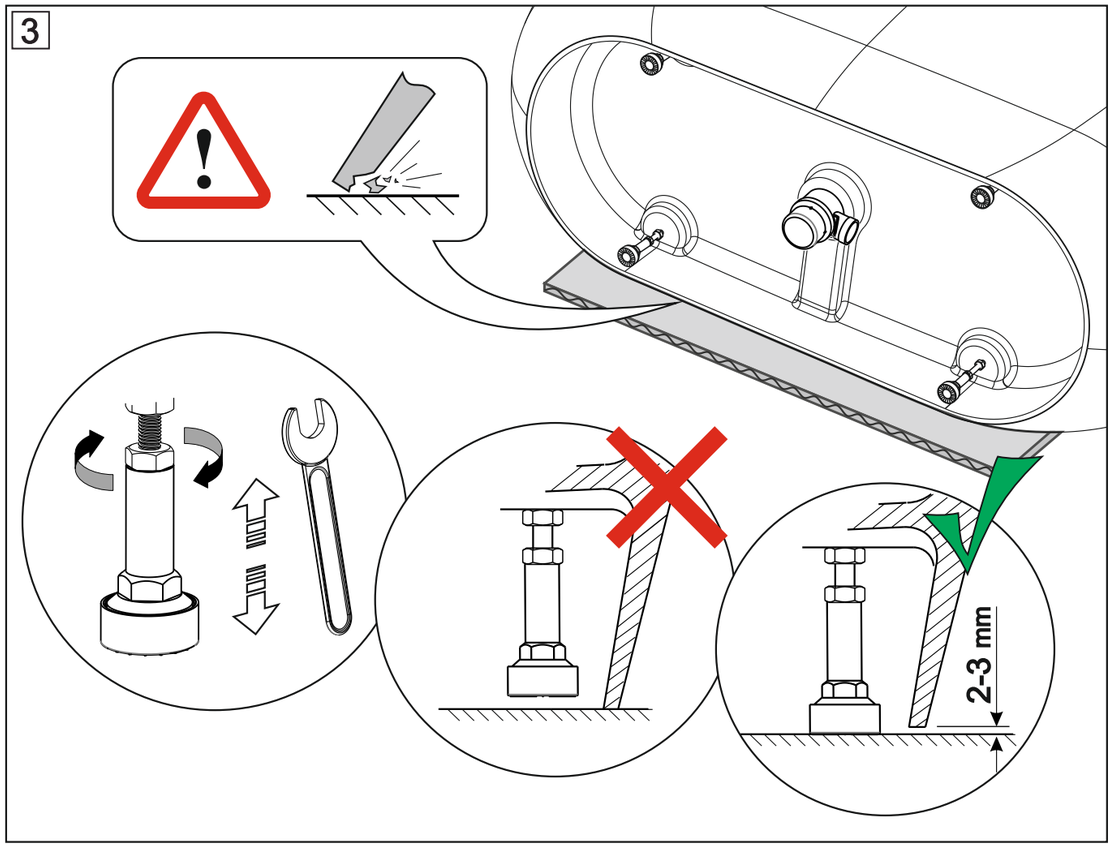
3
2-3 mm

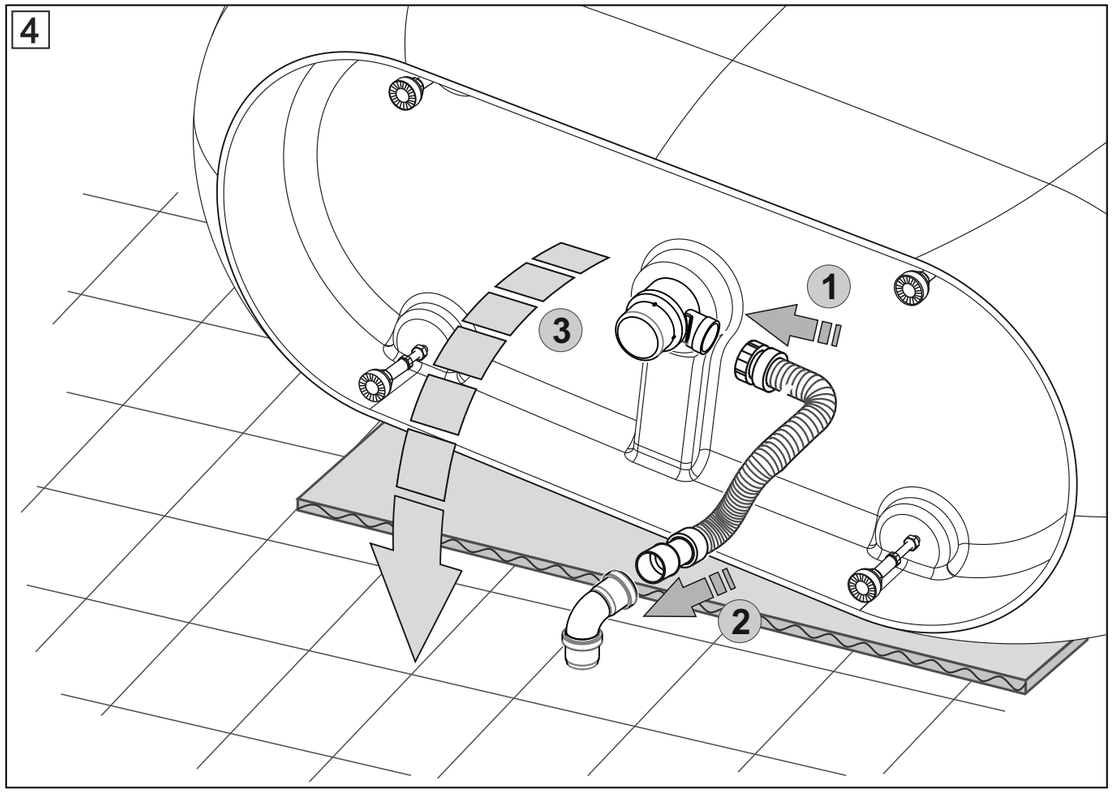
4
1
2
3