1938-0
02/19

- Montageanleitung
- Assembly instructions
- Notice de montage
- Montagehandleiding
- Návod na montáž
- Instrucțiune de montaj
- Navodila za namestitev
- Installationstruktioner

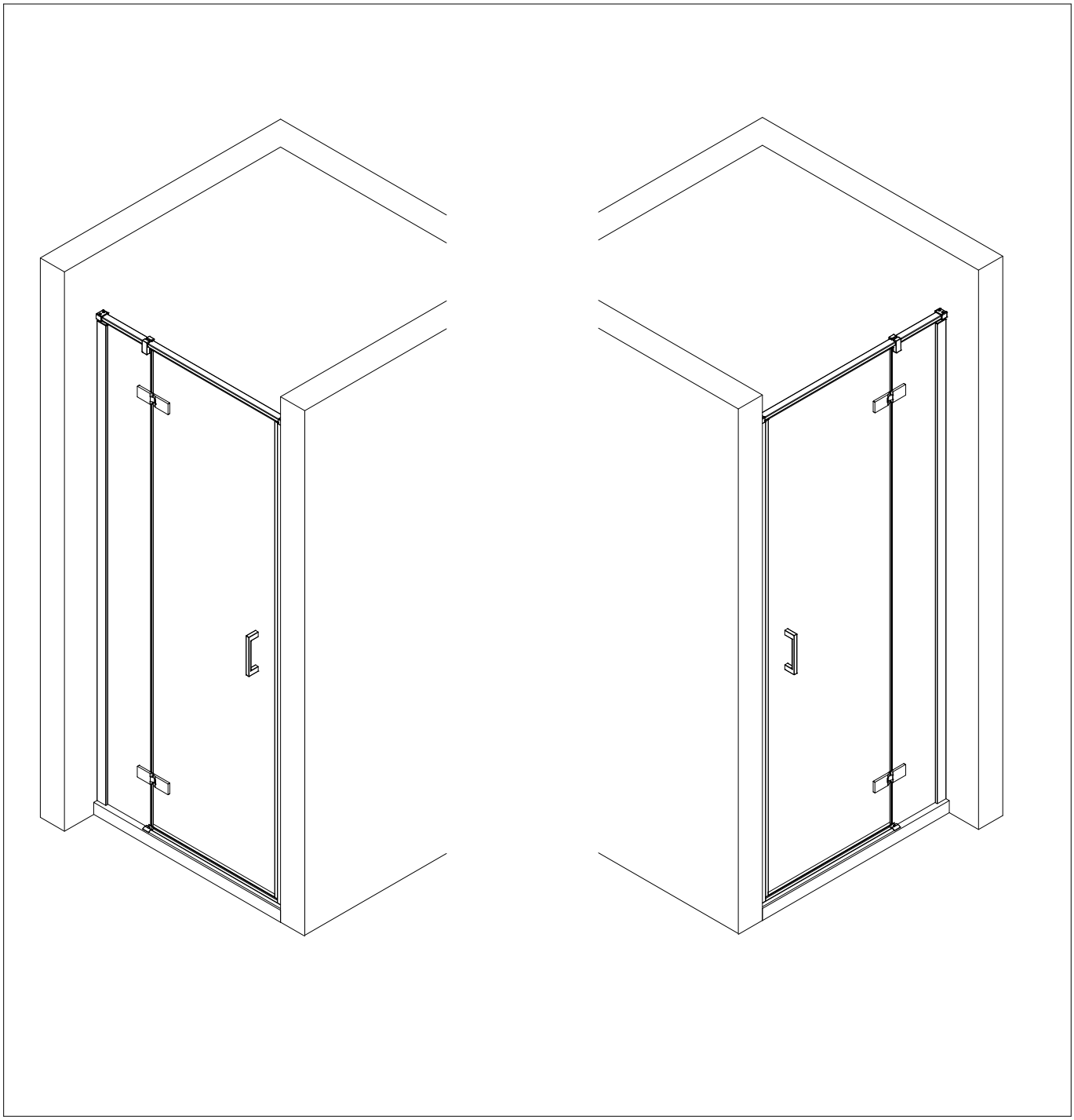

# 1938-0

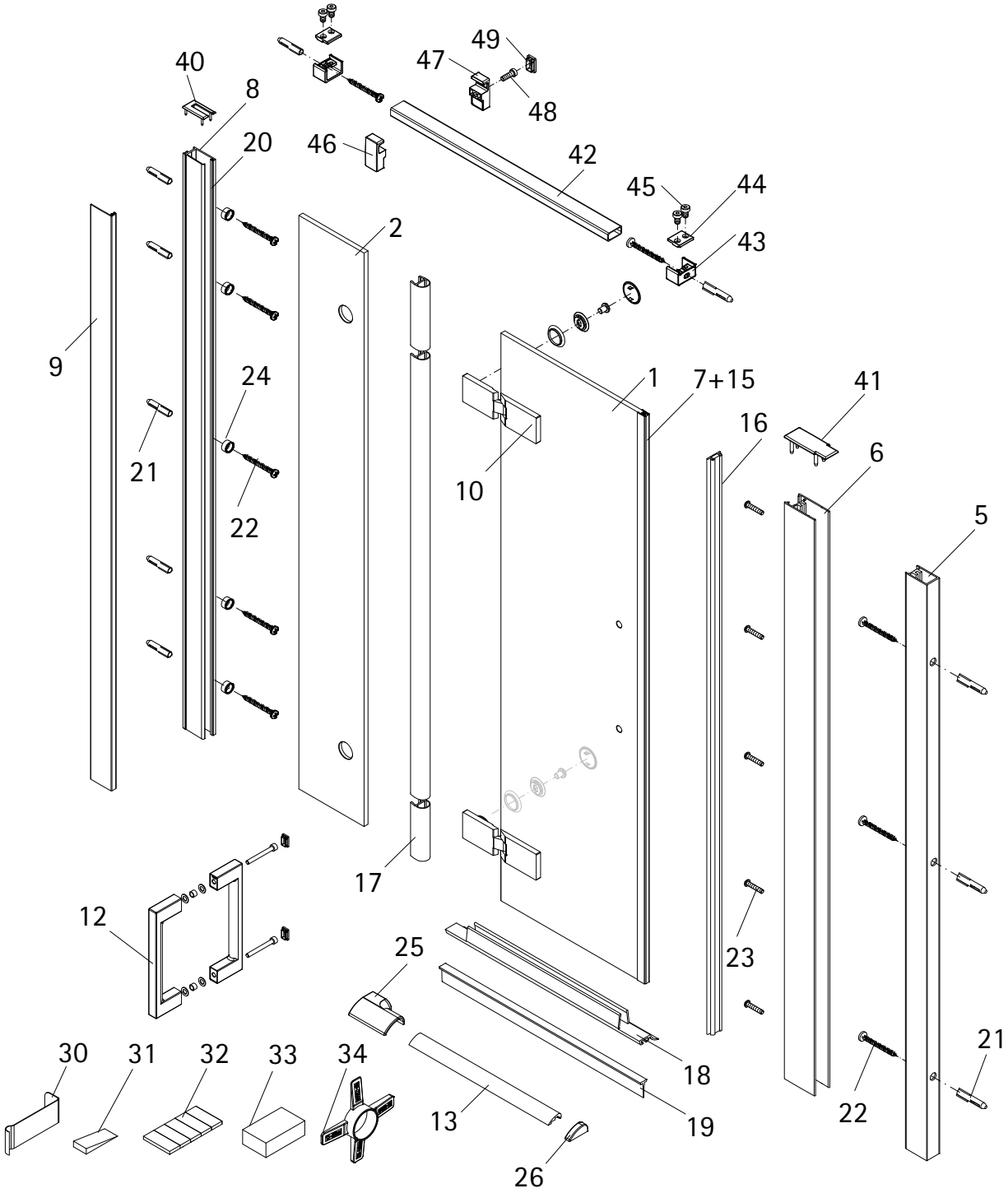


| Pos. | Stück | Bezeichnung | Ersatzteil-Nr. | | Preis |
|---|---|---|---|---|---|
| 1 | 1x | Türscheibe | | | |
| 2 | 1x | Nebenteilscheibe | | | |
| 5 | 1x | Wandanschlußprofil Nische | E72232 | Stück | 79,95 € |
| 6 | 1x | Magnetaufnahmeprofil Nische | E72236 | Stück | 59,95 € |
| 7 | 1x | Magnetaufnahmeprofil Tür | | | |
| 8 | 1x | Wandanschlußprofil (inkl. Pos. 20) | E72248 | Stück | 69,00 € |
| 9 | 1x | Klemmprofil | E72249 | Stück | 29,00 € |
| 10 | 2x | Pendelscharnier, links/ rechts | E72290 | Stück | 179,00 € |
| 12 | 1x | Türgriff, komplett | E72140-59 | Stück | 79,95 € |
| 13 | 1x | Wasserleistenprofil (inkl. Pos. 25, 26+32) | E72050 | Stück | 34,95 € |
| 15 | 1x | Magnetprofil | | | |
| 16 | 1x | Magnetprofil | E72056-1 | Stück | 27,98 € |
| 17 | 1x | O-Dichtung, 3 Stücke | E72073 | Stück | 19,95 € |
| 18 | 1x | Wasserabweisprofil (inkl. Pos. 19) | E72058-1 | Stück | 34,95 € |
| 19 | 1x | Einschubdichtung | | | |
| 20 | 1x | Klemmdichtprofil | | | |
| 21* | 10x | Dübel TRI 6/ 36mm | | | |
| 22* | 10x | Blechschraube 4,2 x 45mm | | | |
| 23* | 5x | Flachkopfschraube M4 x 20mm | | | |

| Pos. | Stück | Bezeichnung | Ersatzteil-Nr. | | Preis |
|---|---|---|---|---|---|
| 24 | 3x | Glasschutz | | | |
| 25 | 1x | Endkappe | | | |
| 26 | 1x | Endkappe | | | |
| 30 | 1x | Demontagehebel | | | |
| 31 | 1x | Silikonkeil | E72203 | Set | 13,95 € |
| 32 | 1x | Klebestreifensatz | | | |
| 33 | 2x | Montagehilfe | E72201 | Set | 7,50 € |
| 34* | 1x | Montagekeil | | | |
| 40* | 1x | Abdeckkappe | | | |
| 41* | 1x | Abdeckkappe | | | |
| 42 | 1x | Stabilitätsbügel | E72338 | Stück | 39,95 € |
| 43 | 2x | Wandhalter | E72345 | Stück | 14,95 € |
| 44 | 2x | Klemmteil | | | |
| 45 | 4x | Zylinderschraube M5 x 8mm | | | |
| 46 | 1x | Glashalter Außenteil | E 72312 | Stück | 59,95 € |
| 47 | 1x | Glashalter Innenteil | | | |
| 48 | 1x | Zylinderschraube M6 x 18mm | | | |
| 49 | 1x | Abdeckkappe | | | |
| | | *Schrauben und Abdeckkappenset | E72200 | | 35,95 € |

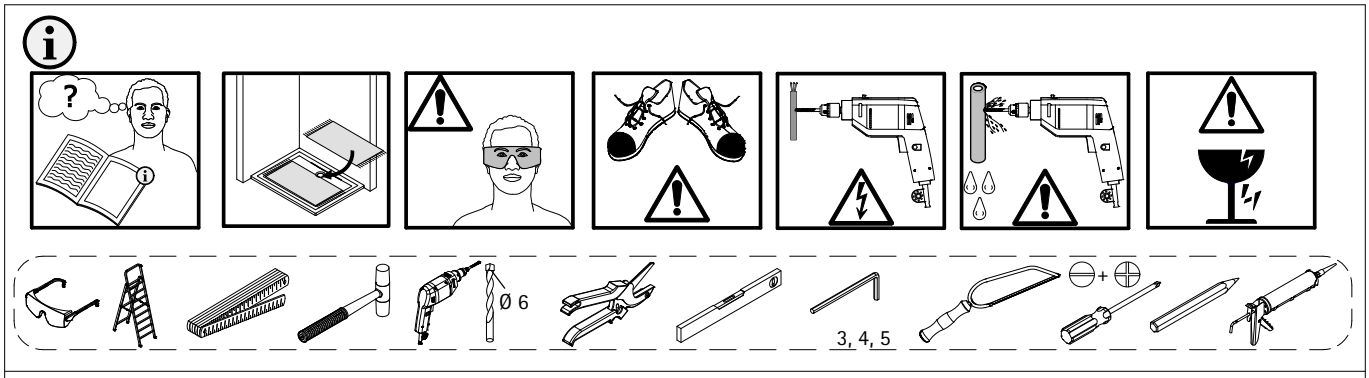


1

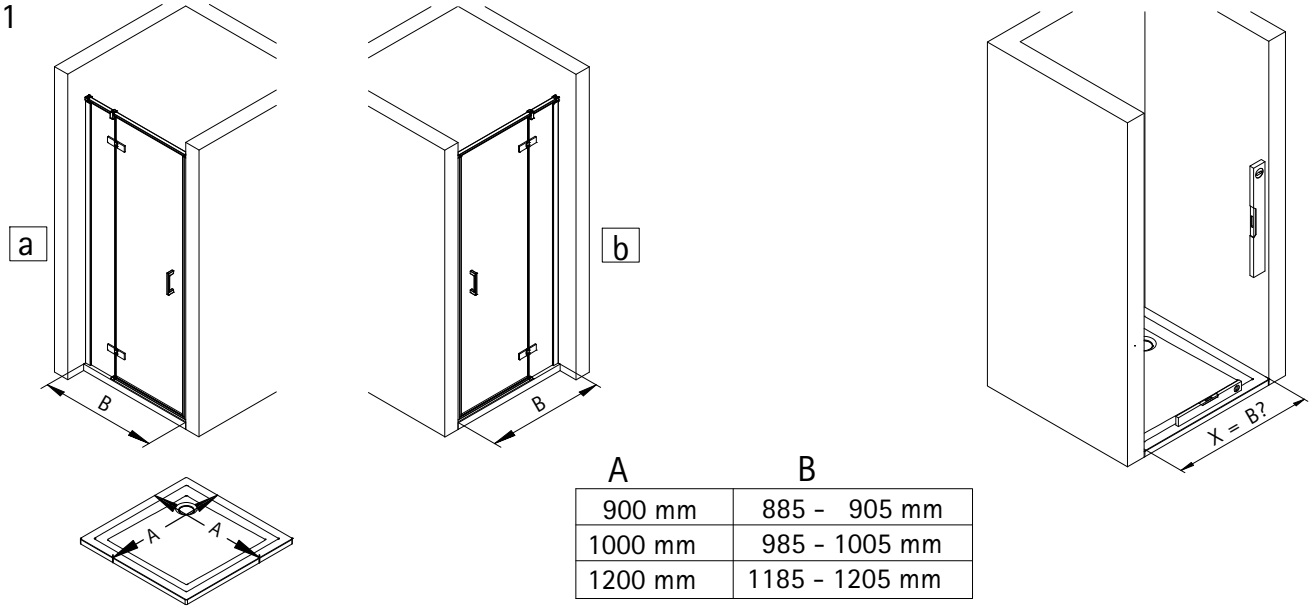


| A | B |
|---|---|
| 900 mm | 885 - 905 mm |
| 1000 mm | 985 - 1005 mm |
| 1200 mm | 1185 - 1205 mm |

2a

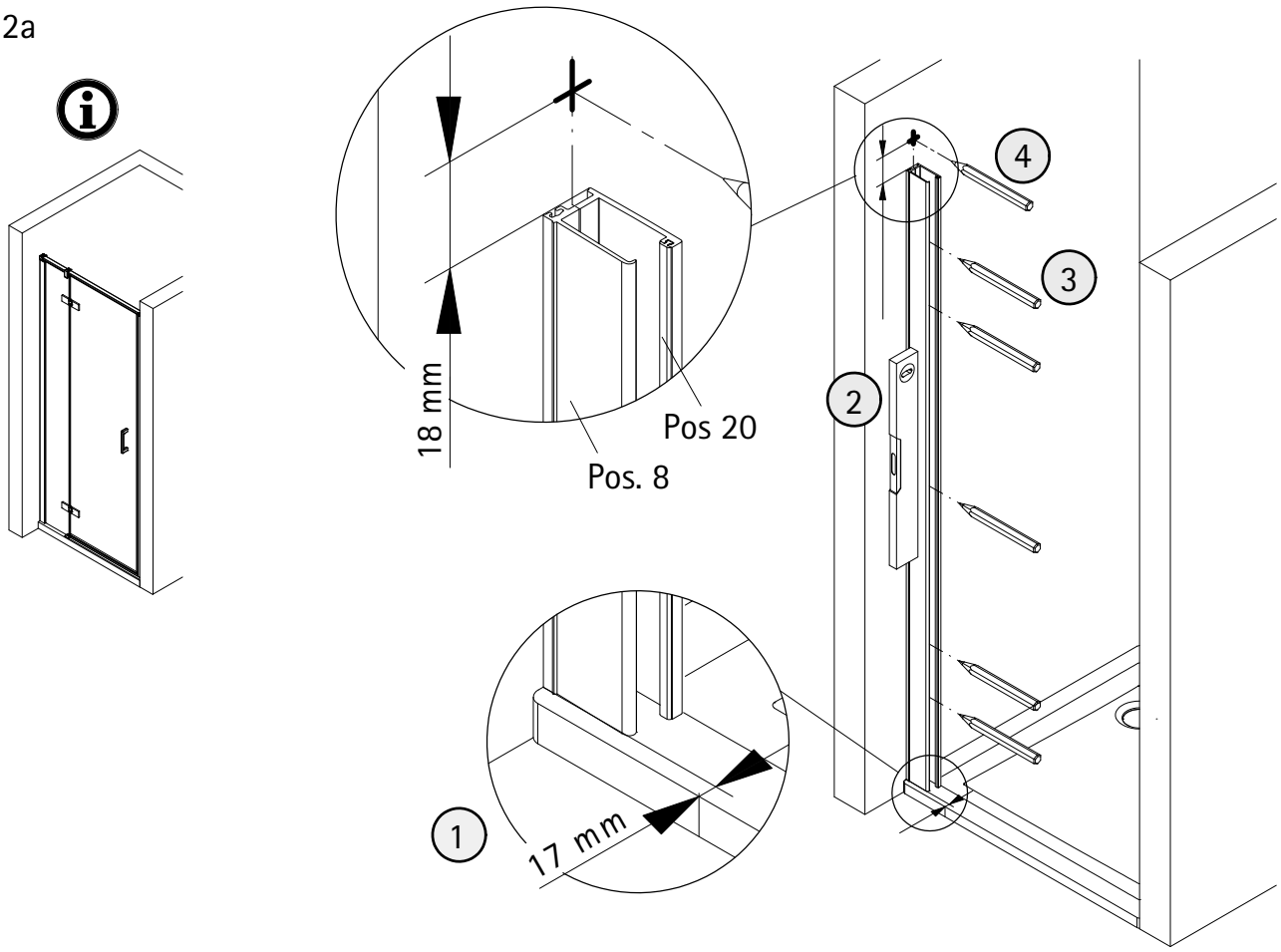

3a

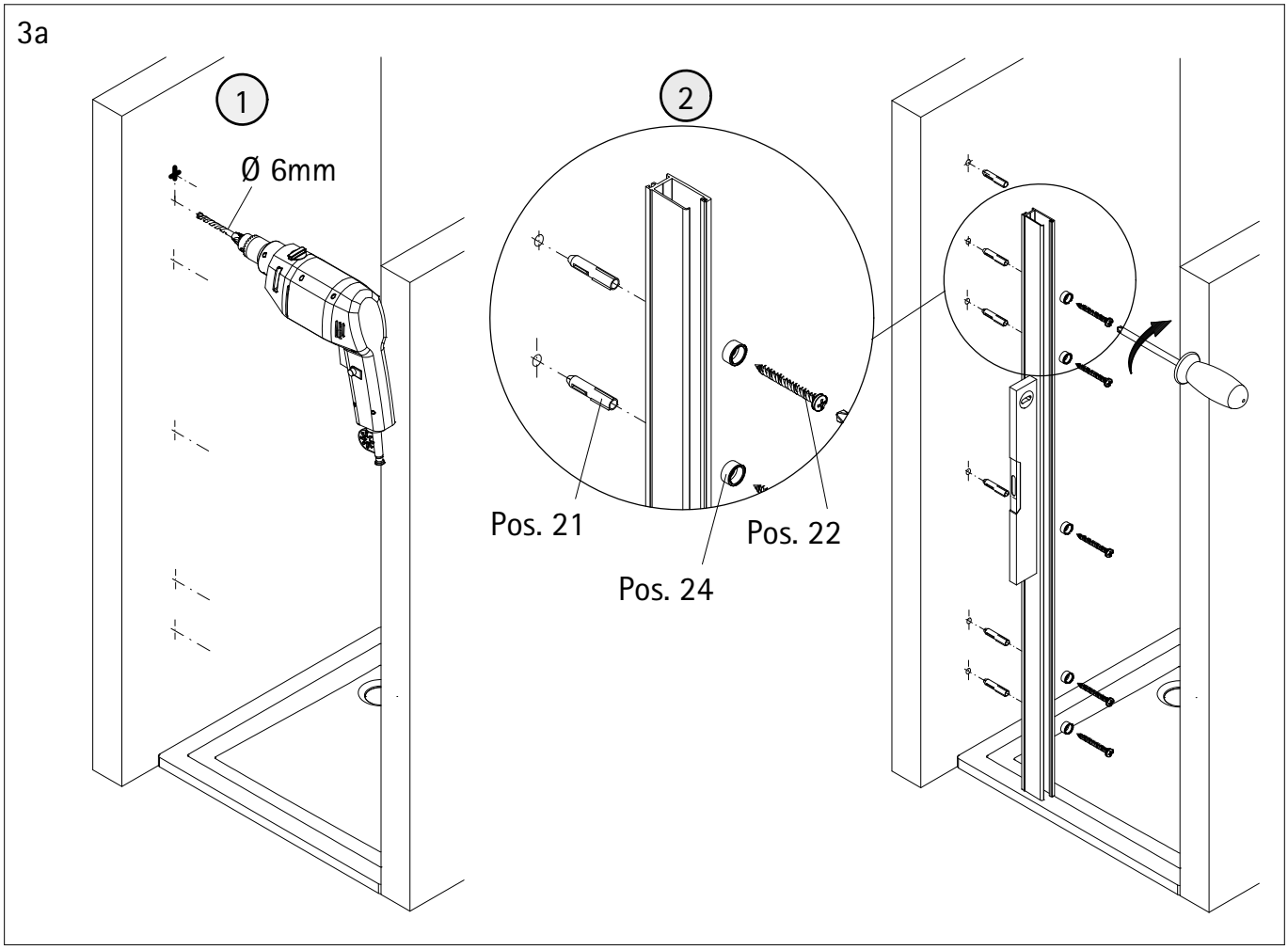


4a

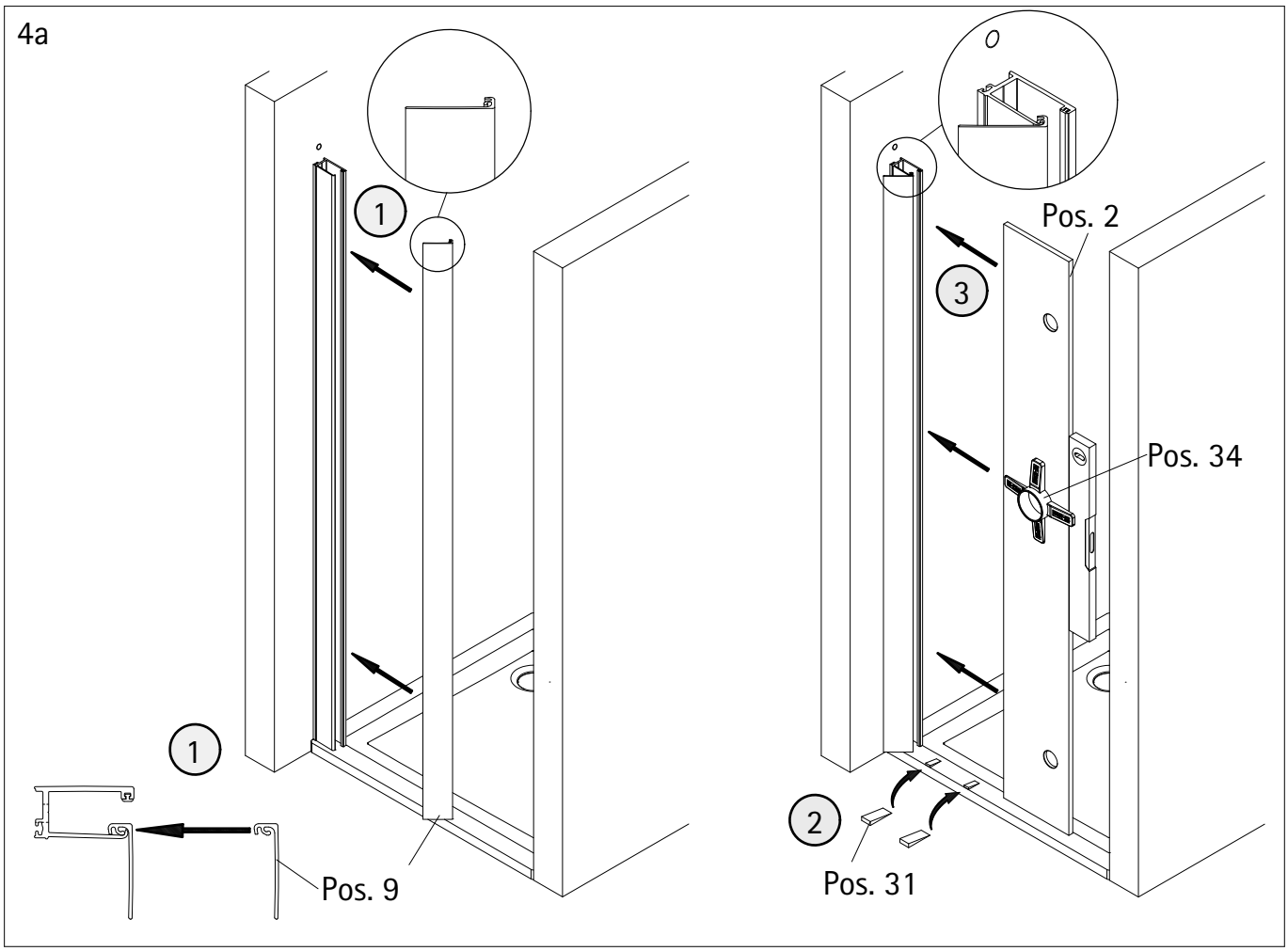

2b

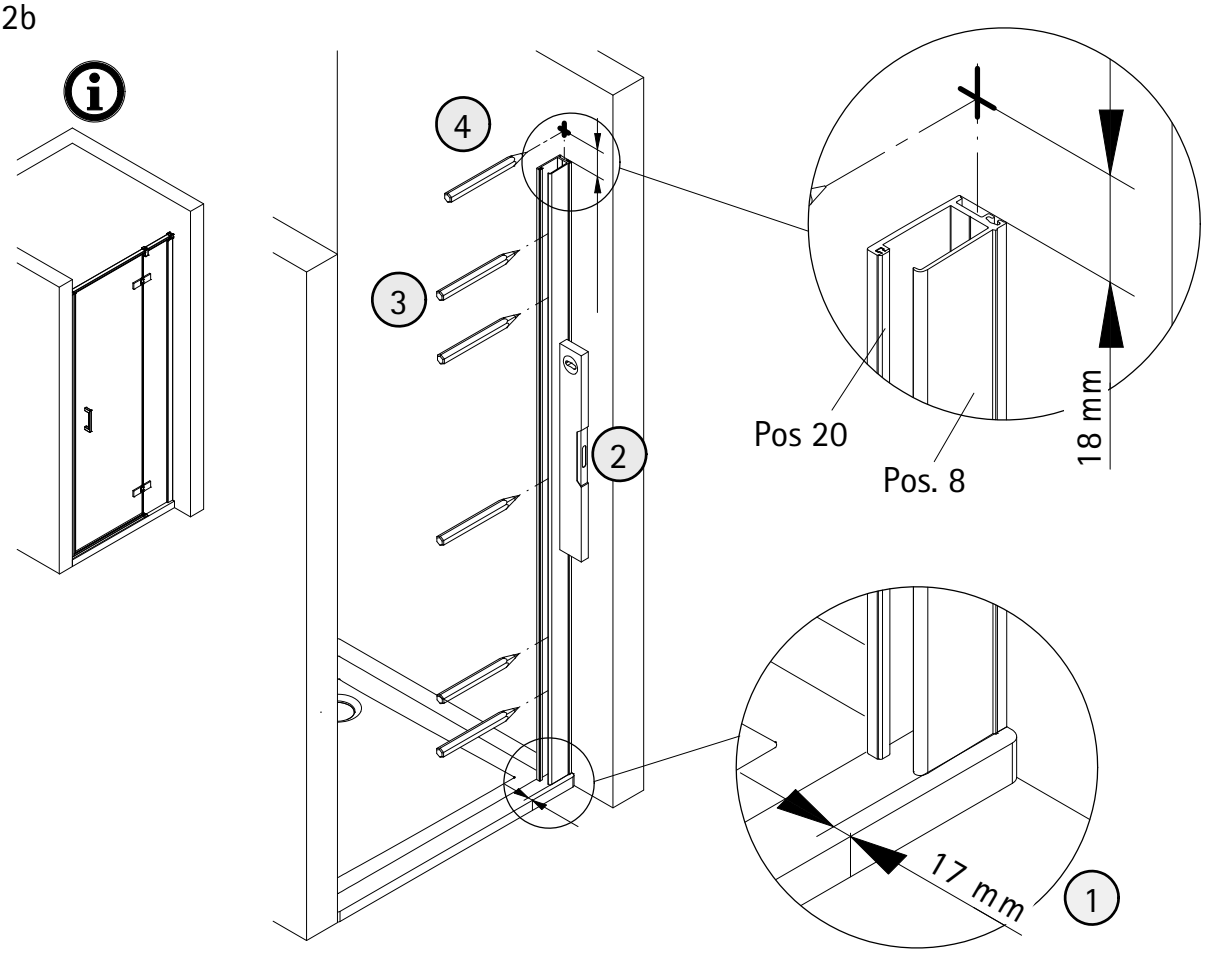


3b

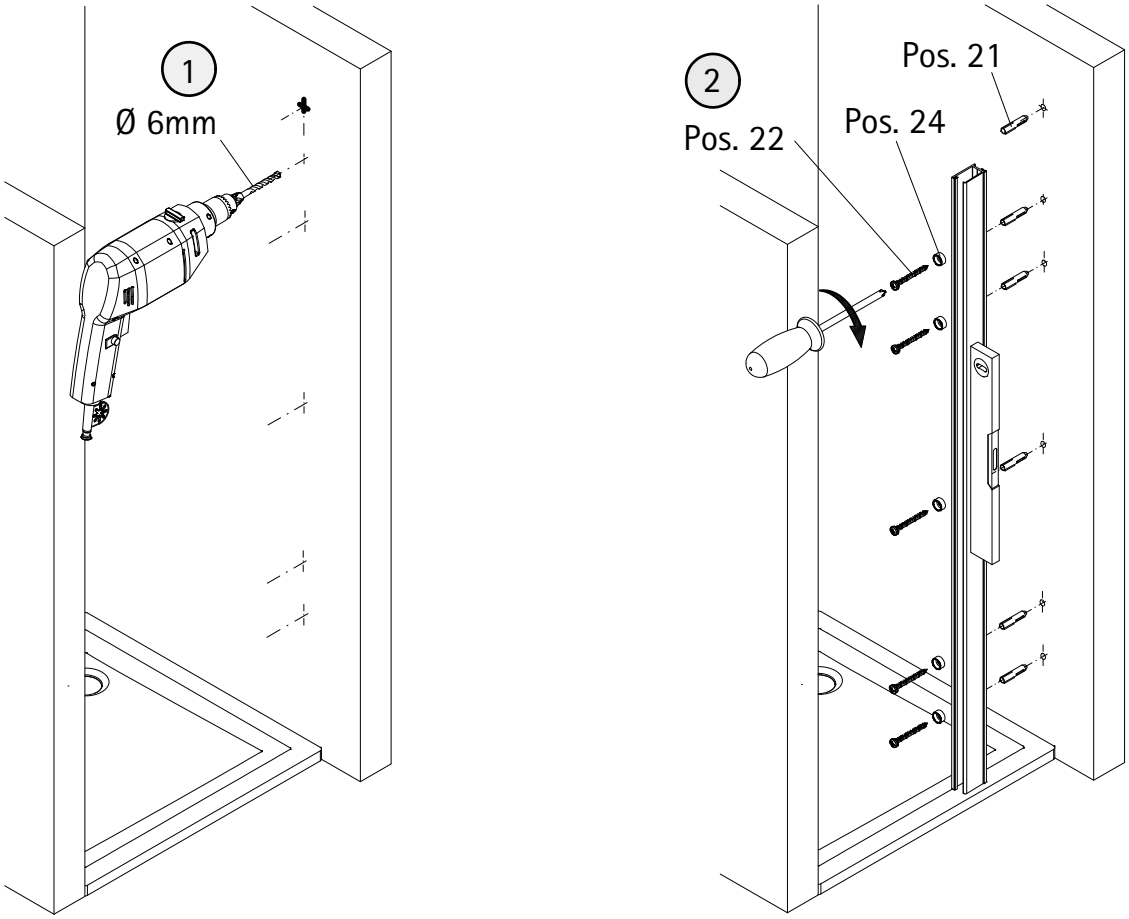

4b

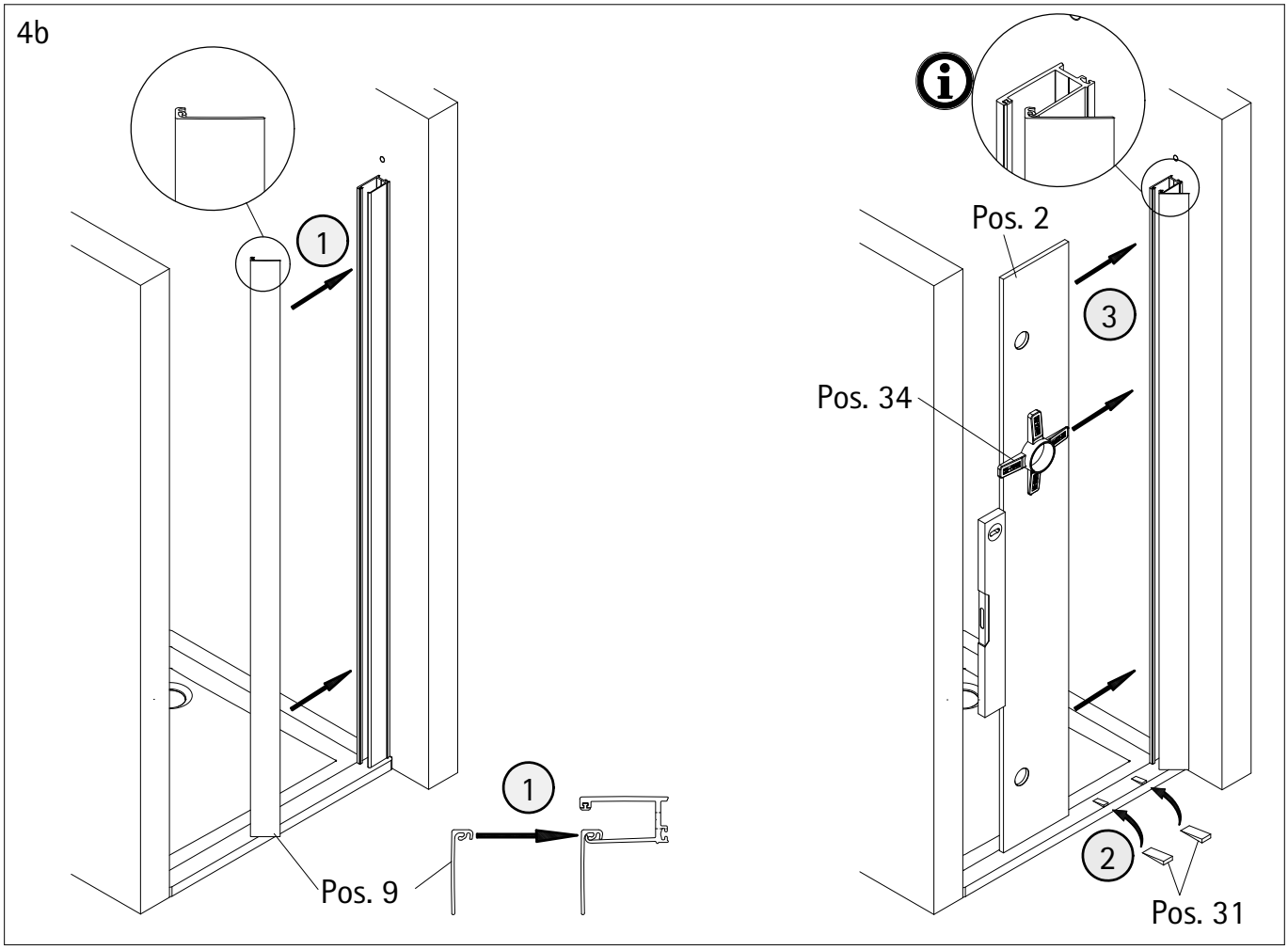


5

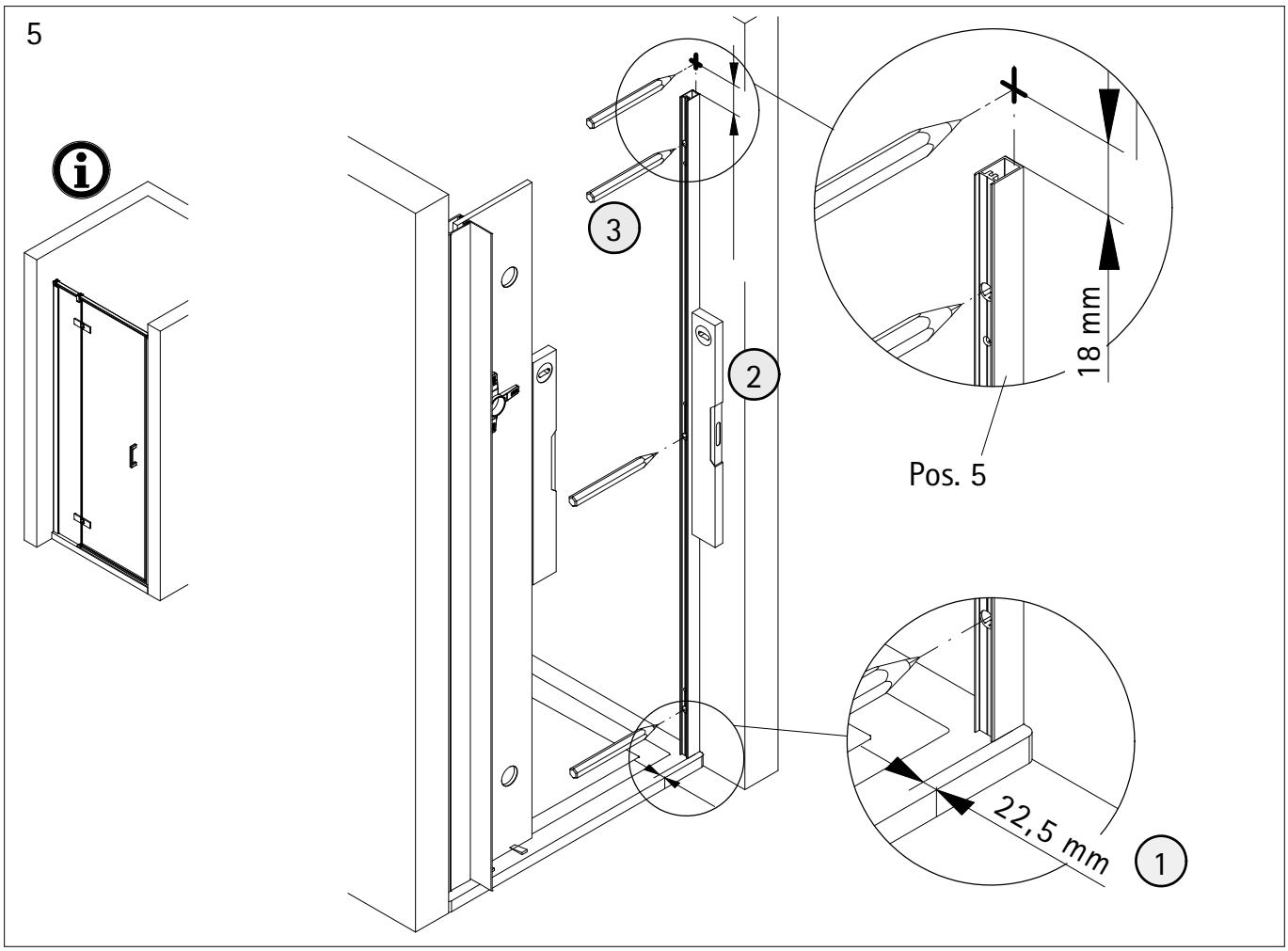

6

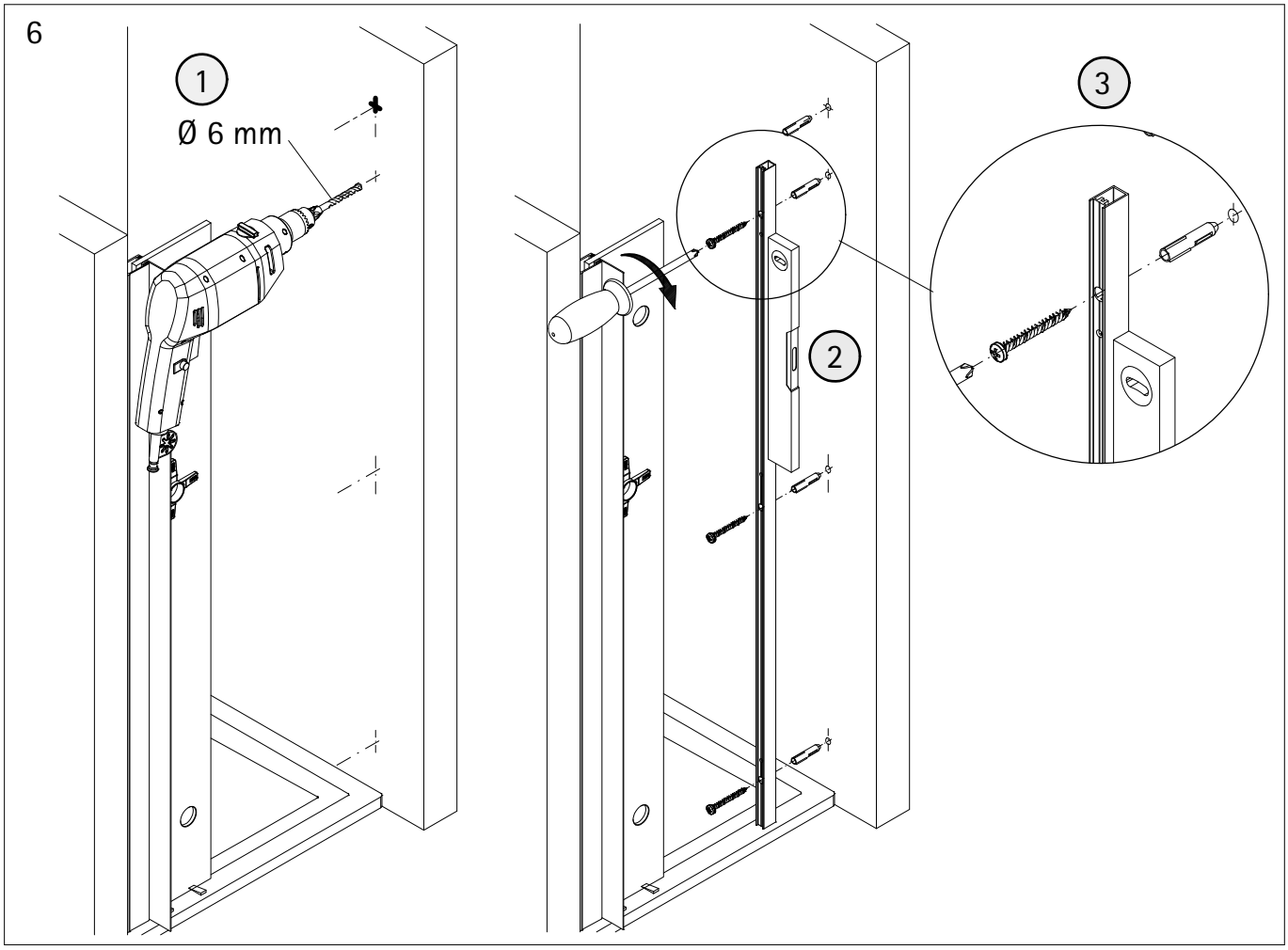


7

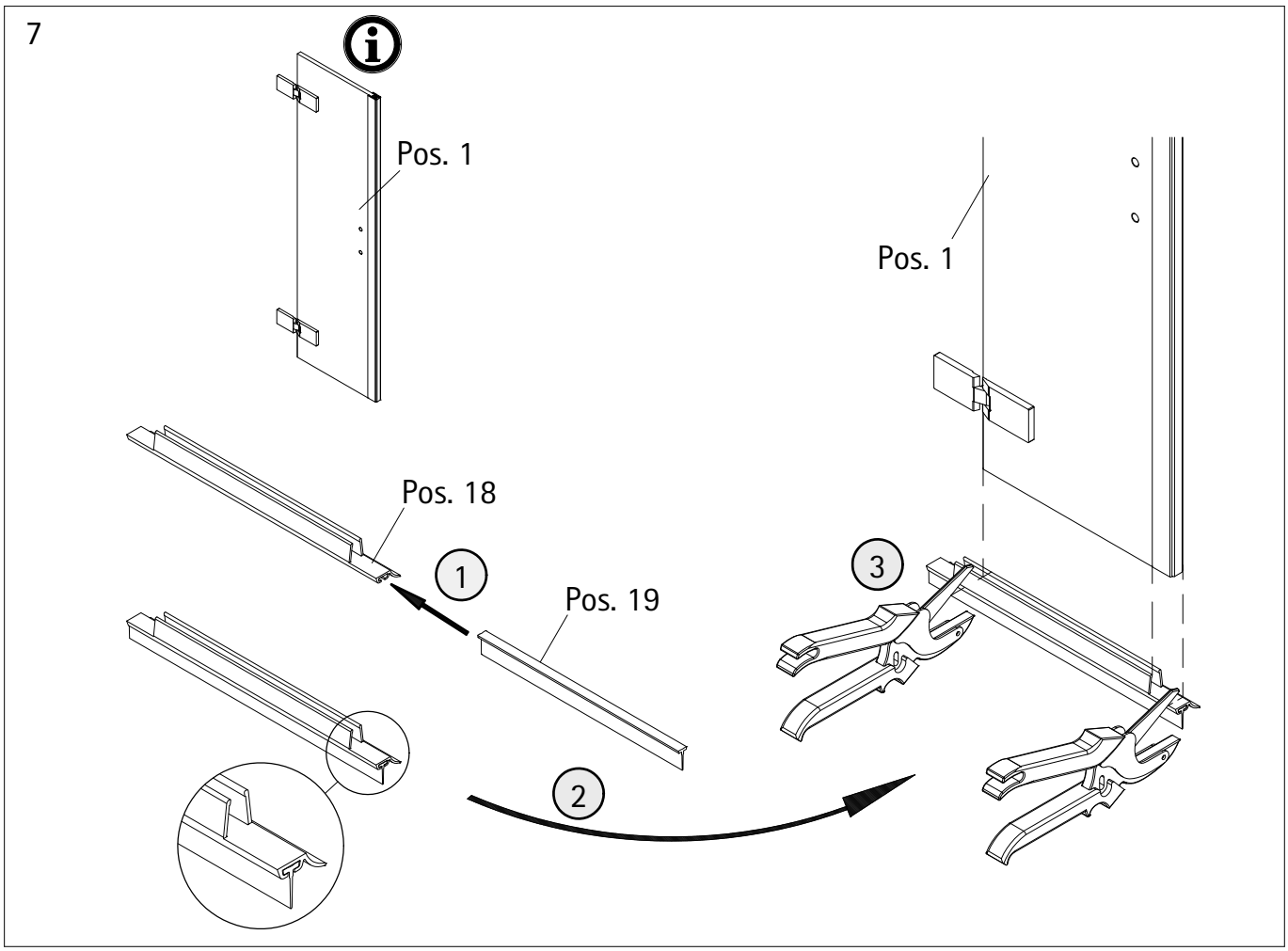

8

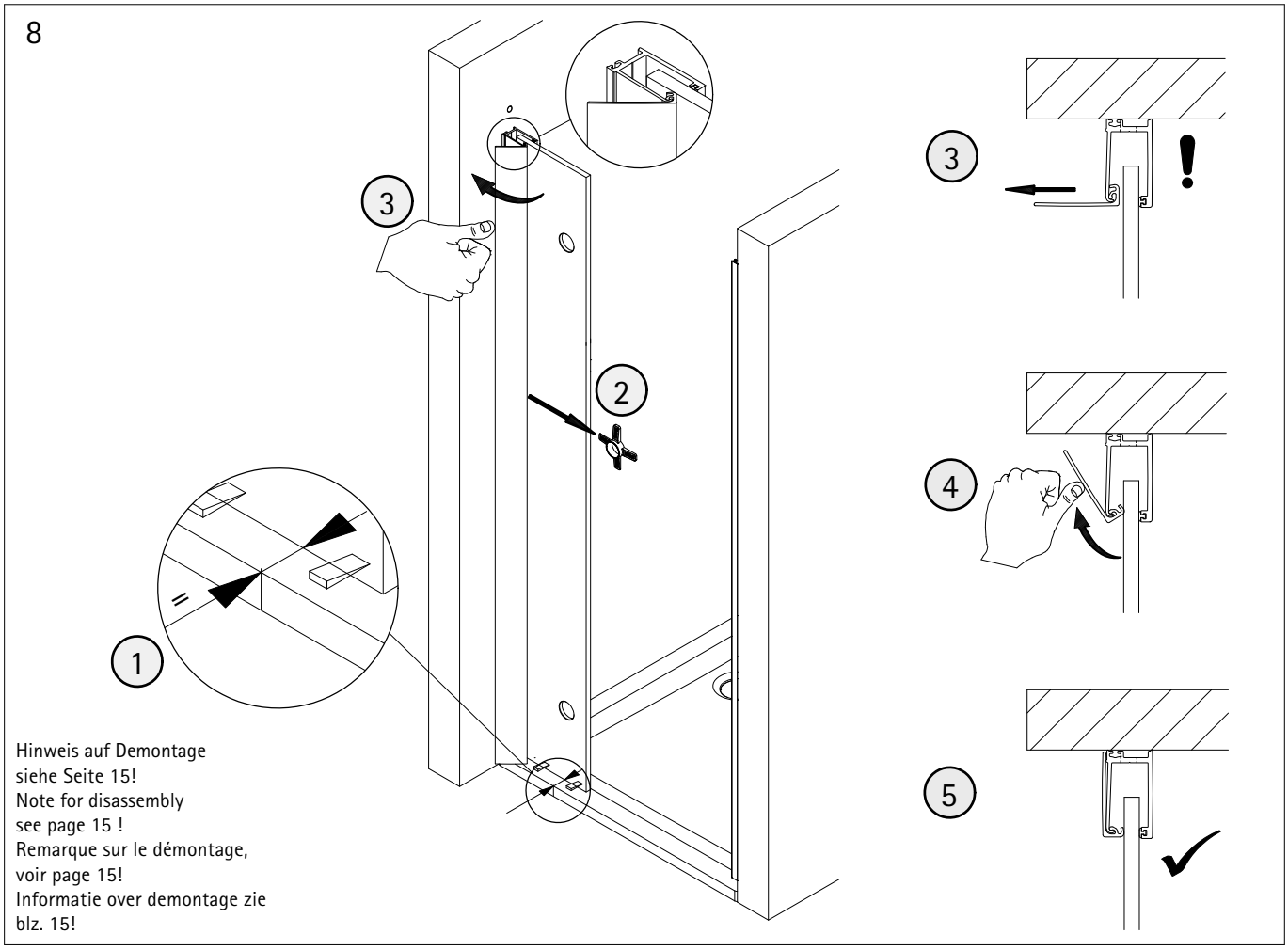


Hinweis auf Demontage
siehe Seite 15!
Note for disassembly
see page 15 !
Remarque sur le démontage,
voir page 15!
Informatie over demontage zie
blz. 15!

9

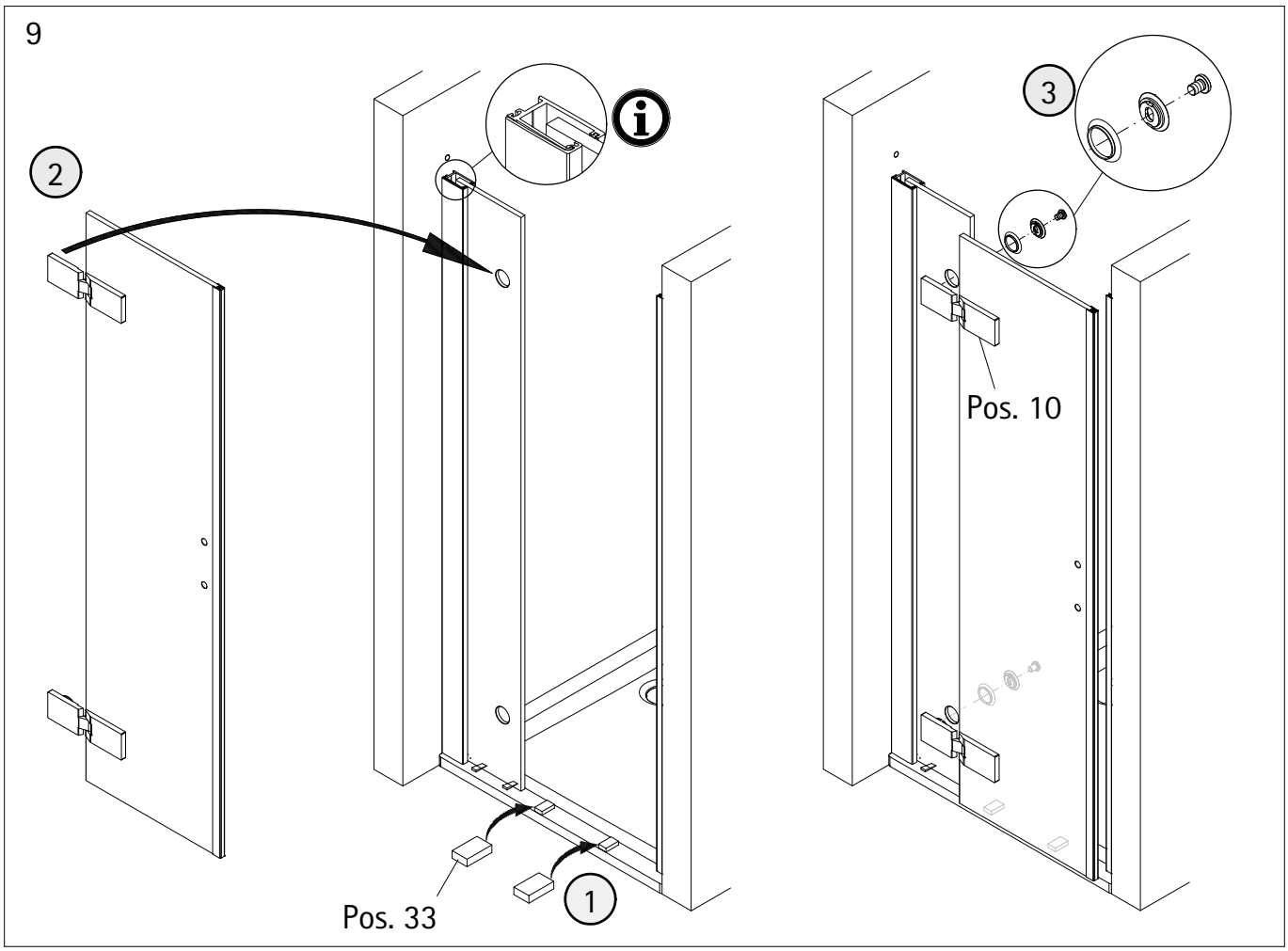

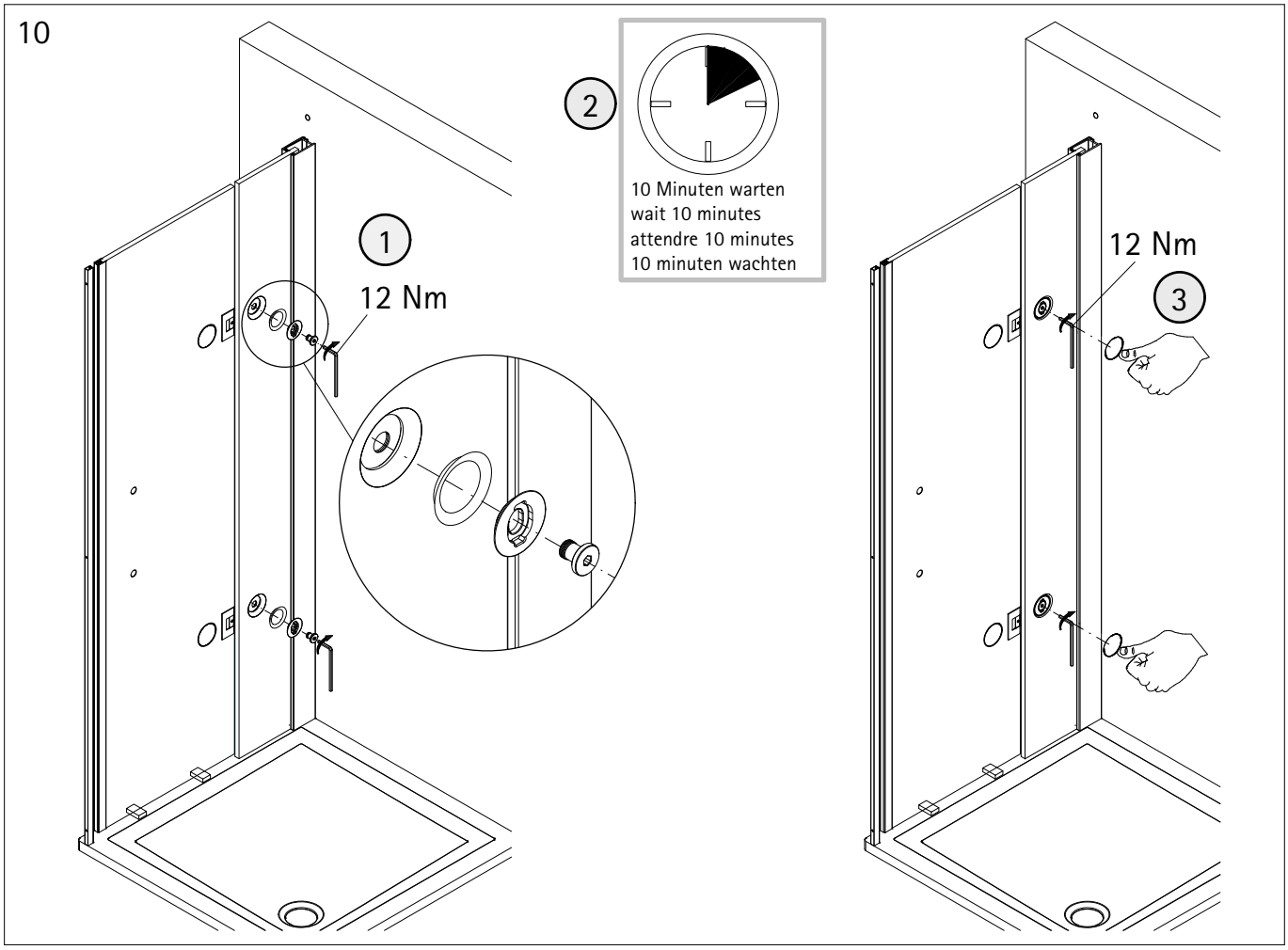
10
1
12 Nm
2
10 Minuten warten
wait 10 minutes
attendre 10 minutes
10 minuten wachten
12 Nm
3

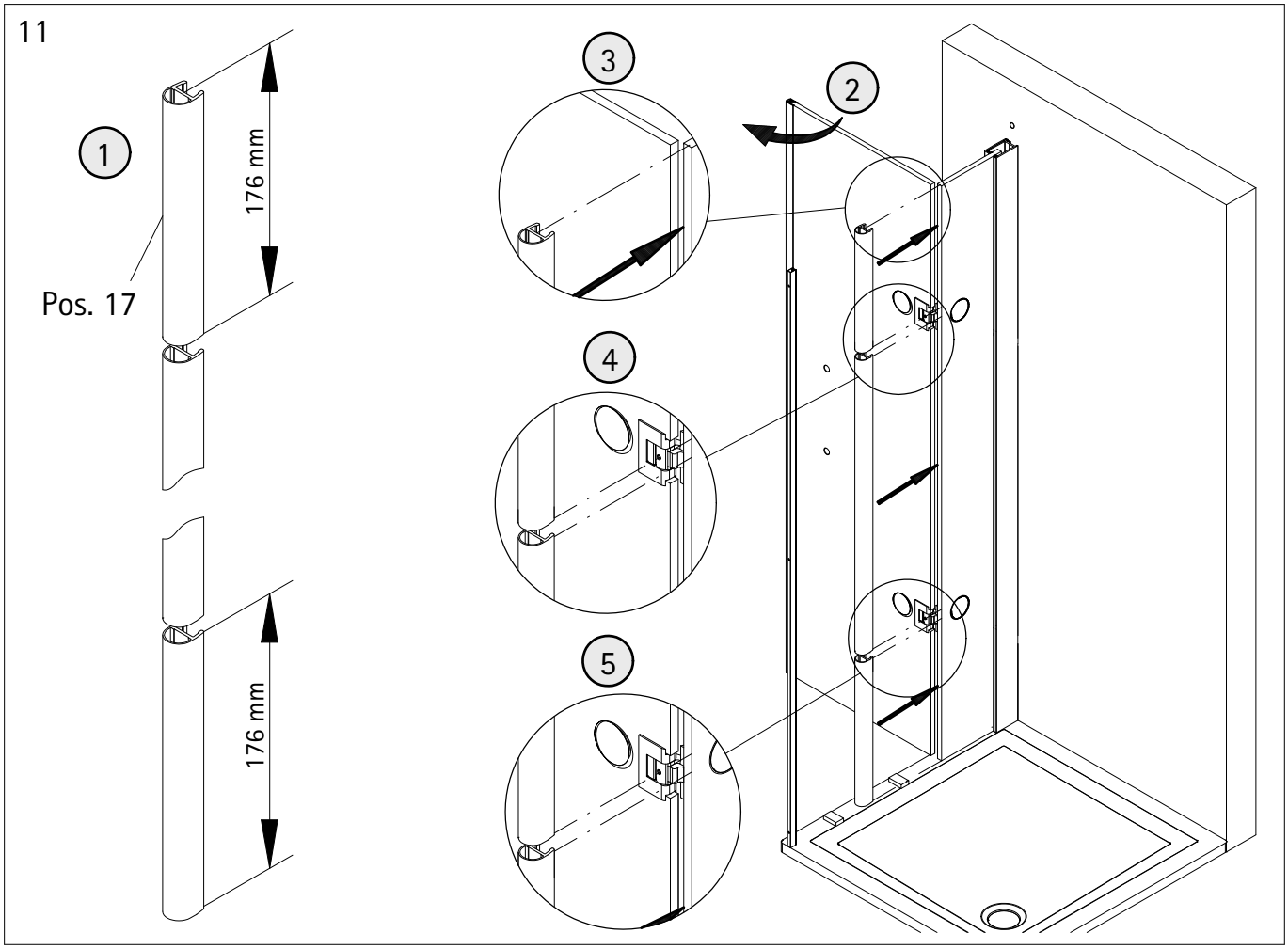
11
1
176 mm
Pos. 17
176 mm
3
2
4
5

12

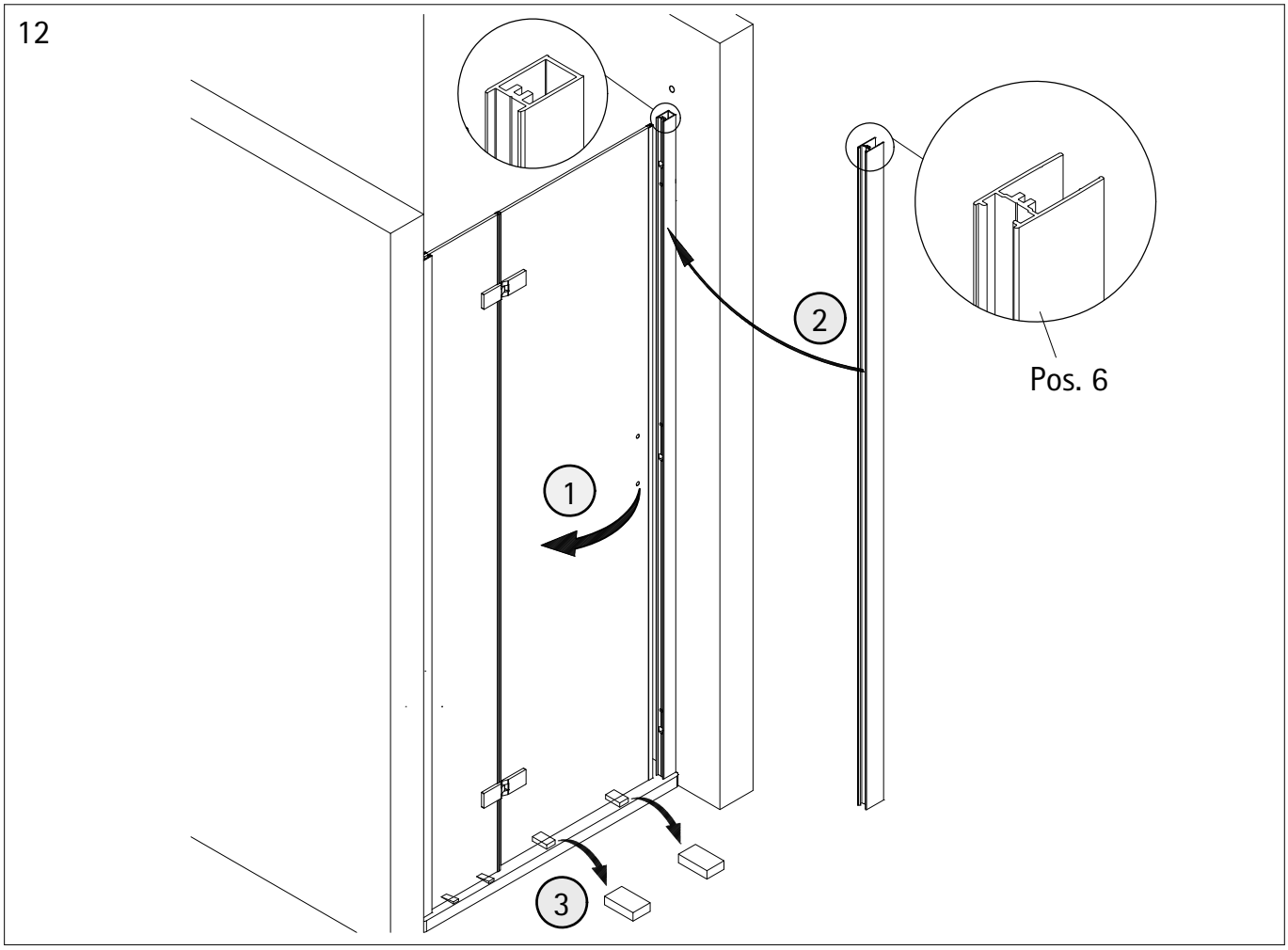


13

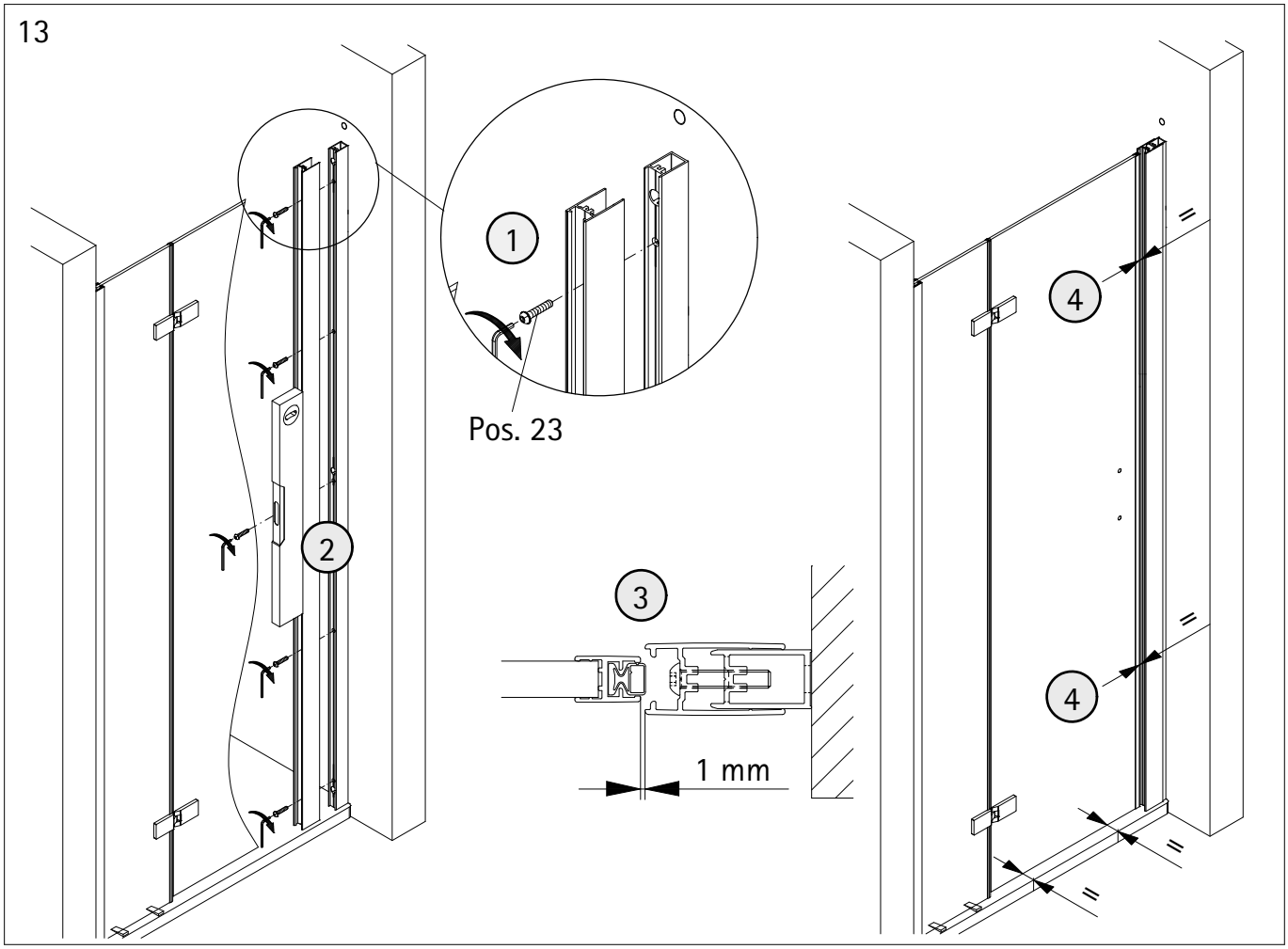

14

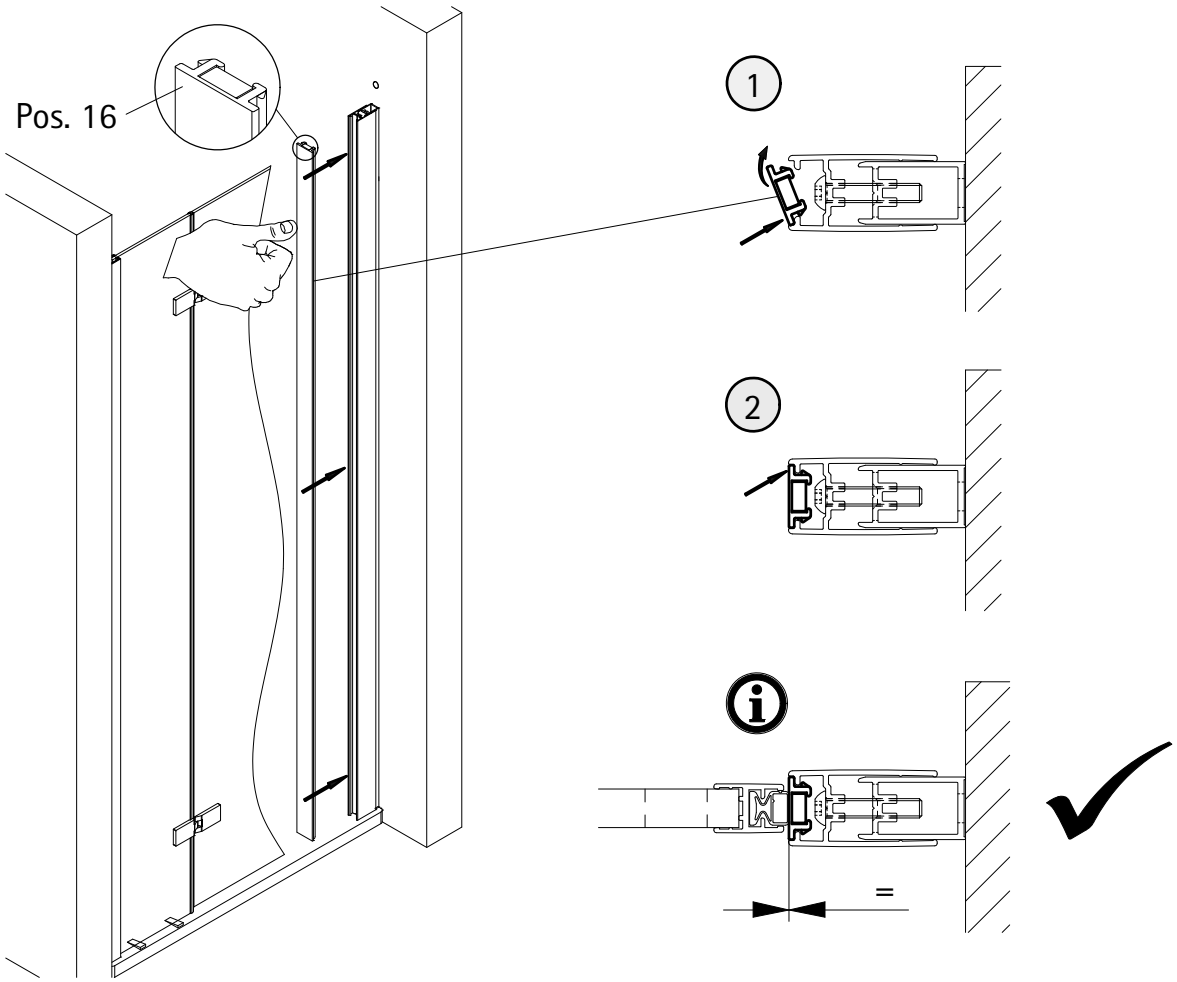


15

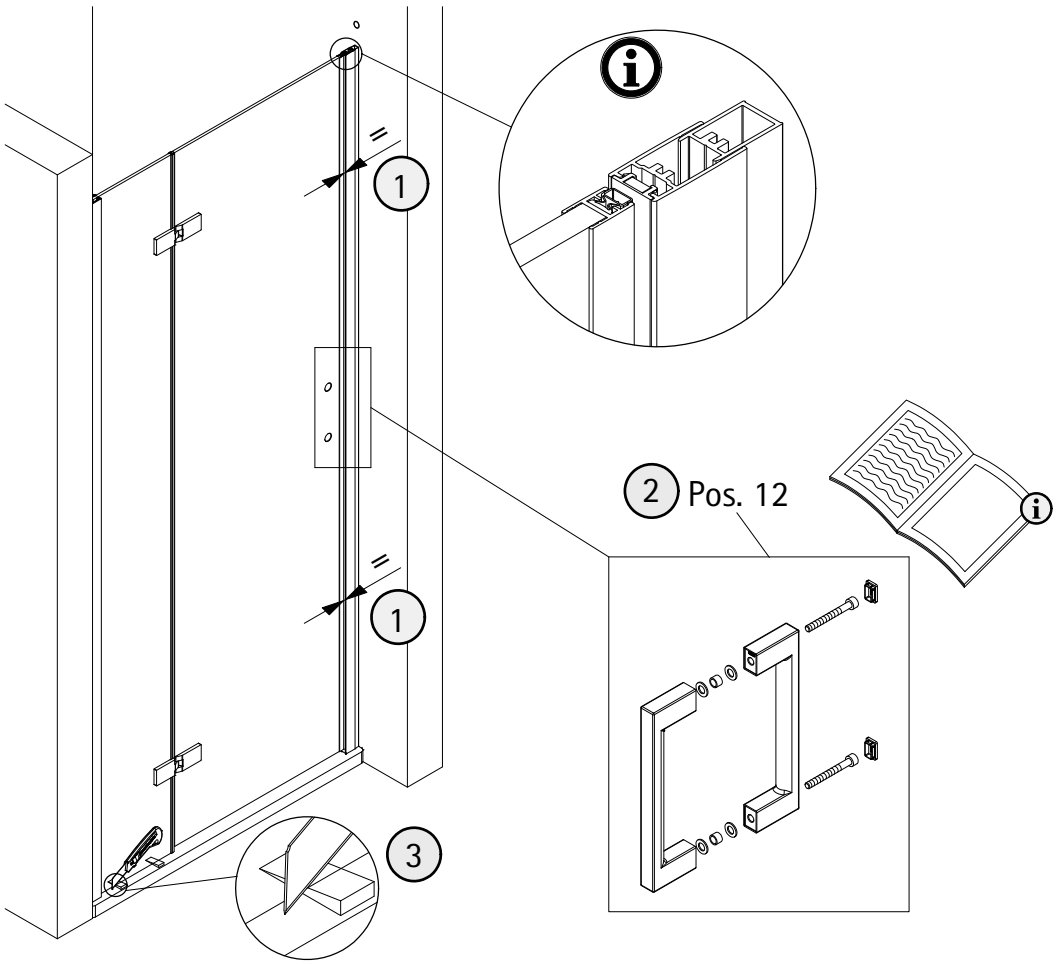

16

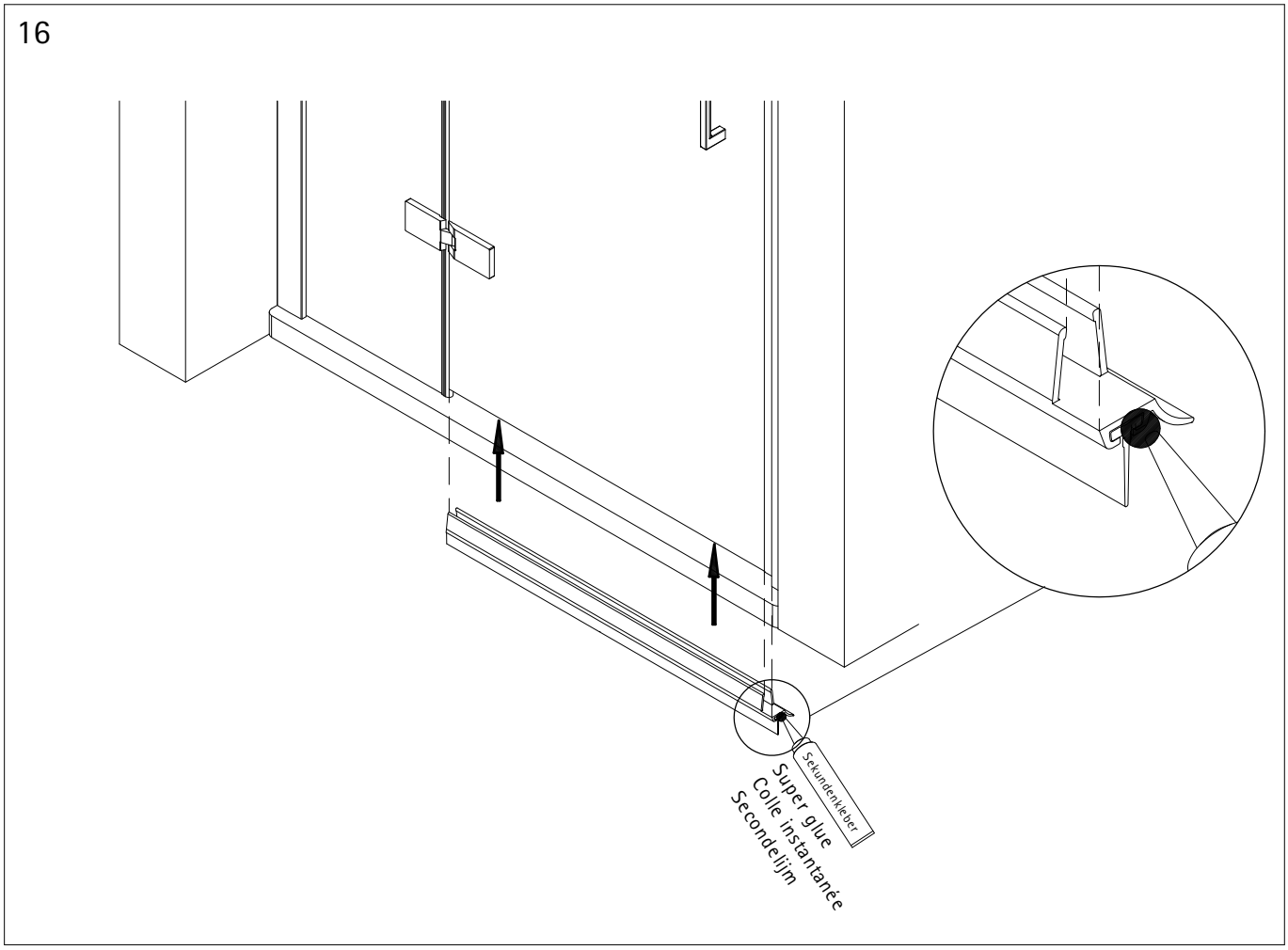
Sekundenkleber
Super glue
Colle instantanée
Secondelijm

17

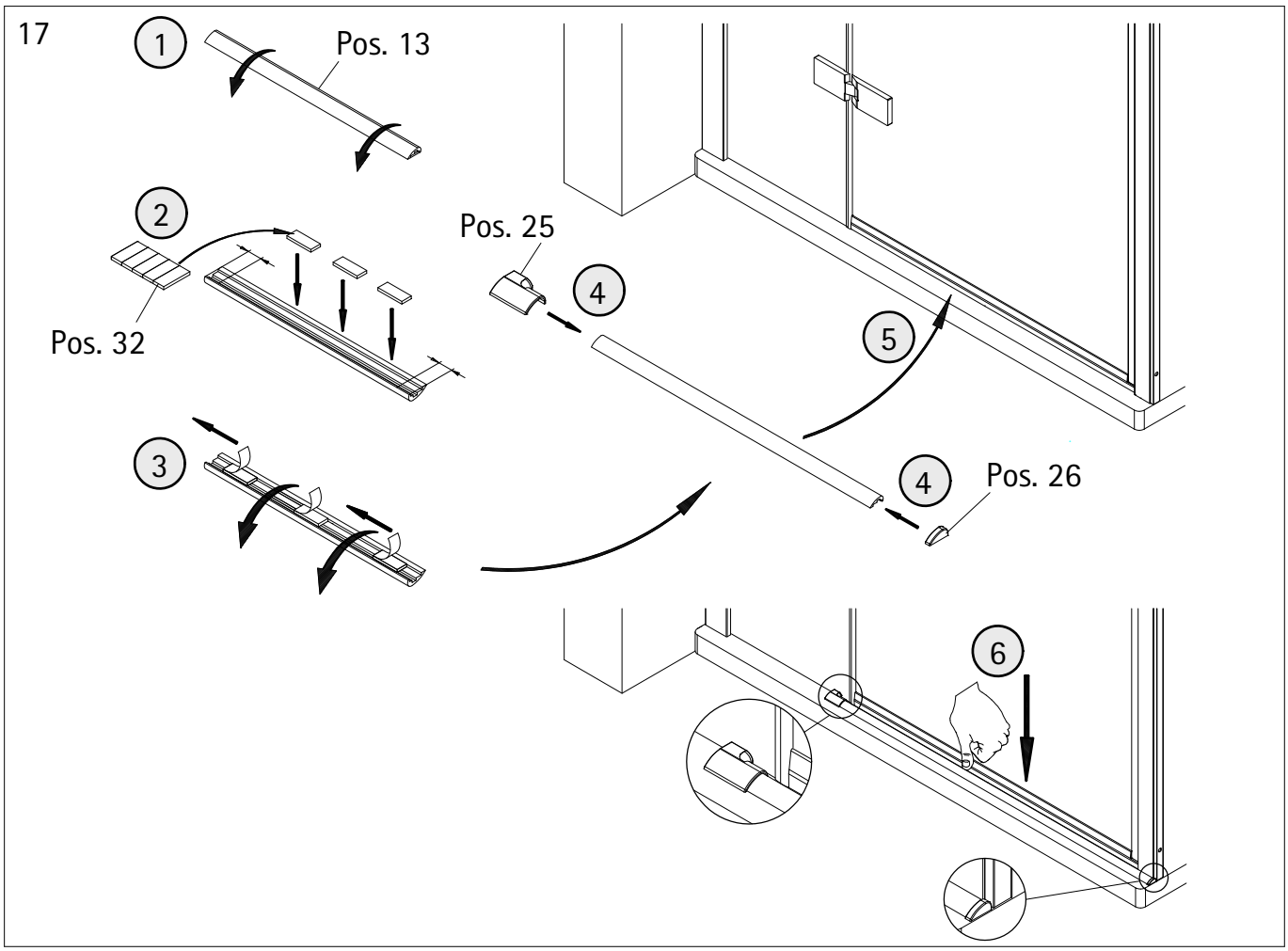
1
Pos. 13
2
Pos. 32
3
Pos. 25
4
5
4
Pos. 26
6

18

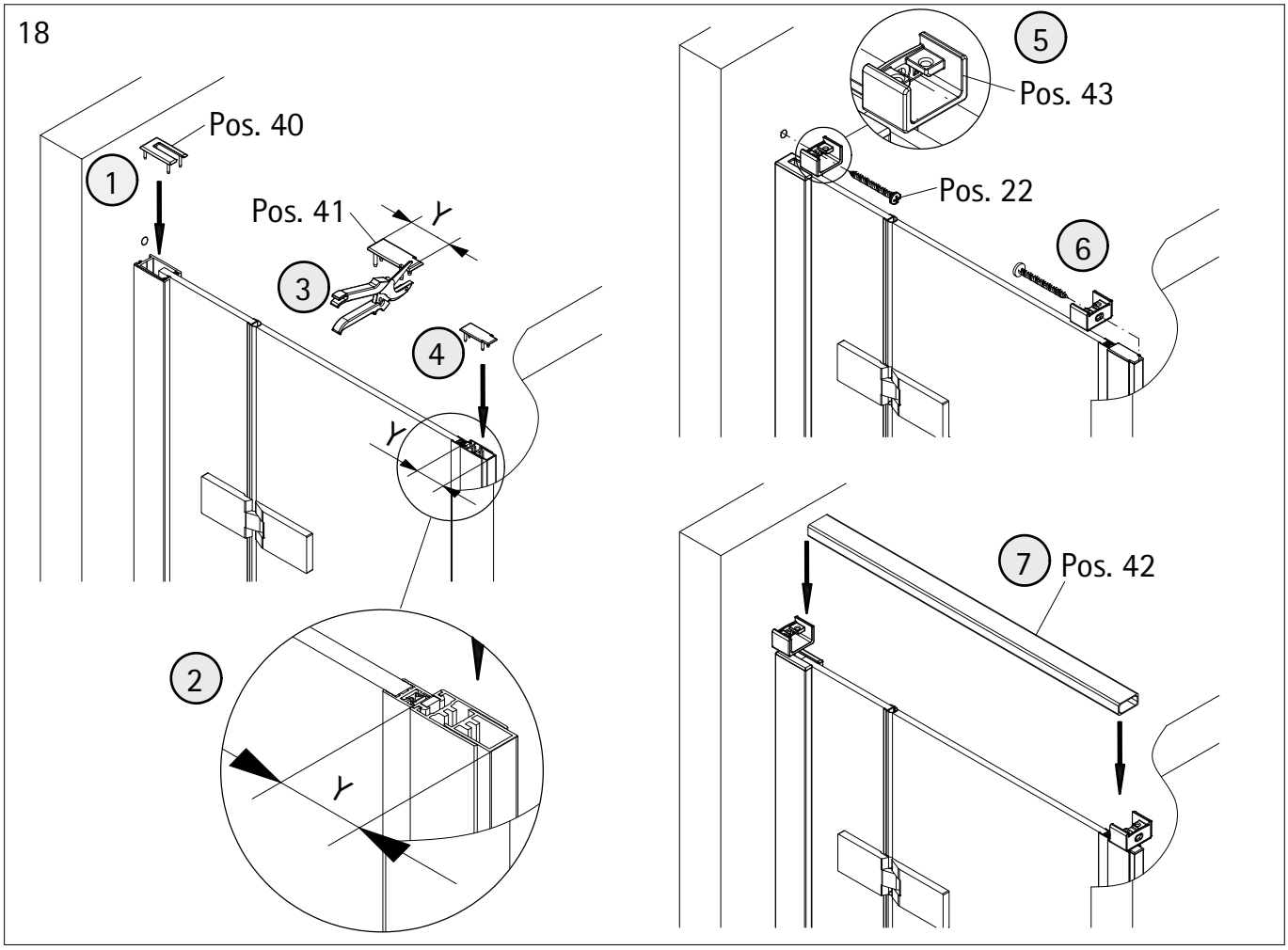
Pos. 40
1
Pos. 41
Y
3
4
Y
2
Y
5
Pos. 43
Pos. 22
6
7
Pos. 42

19

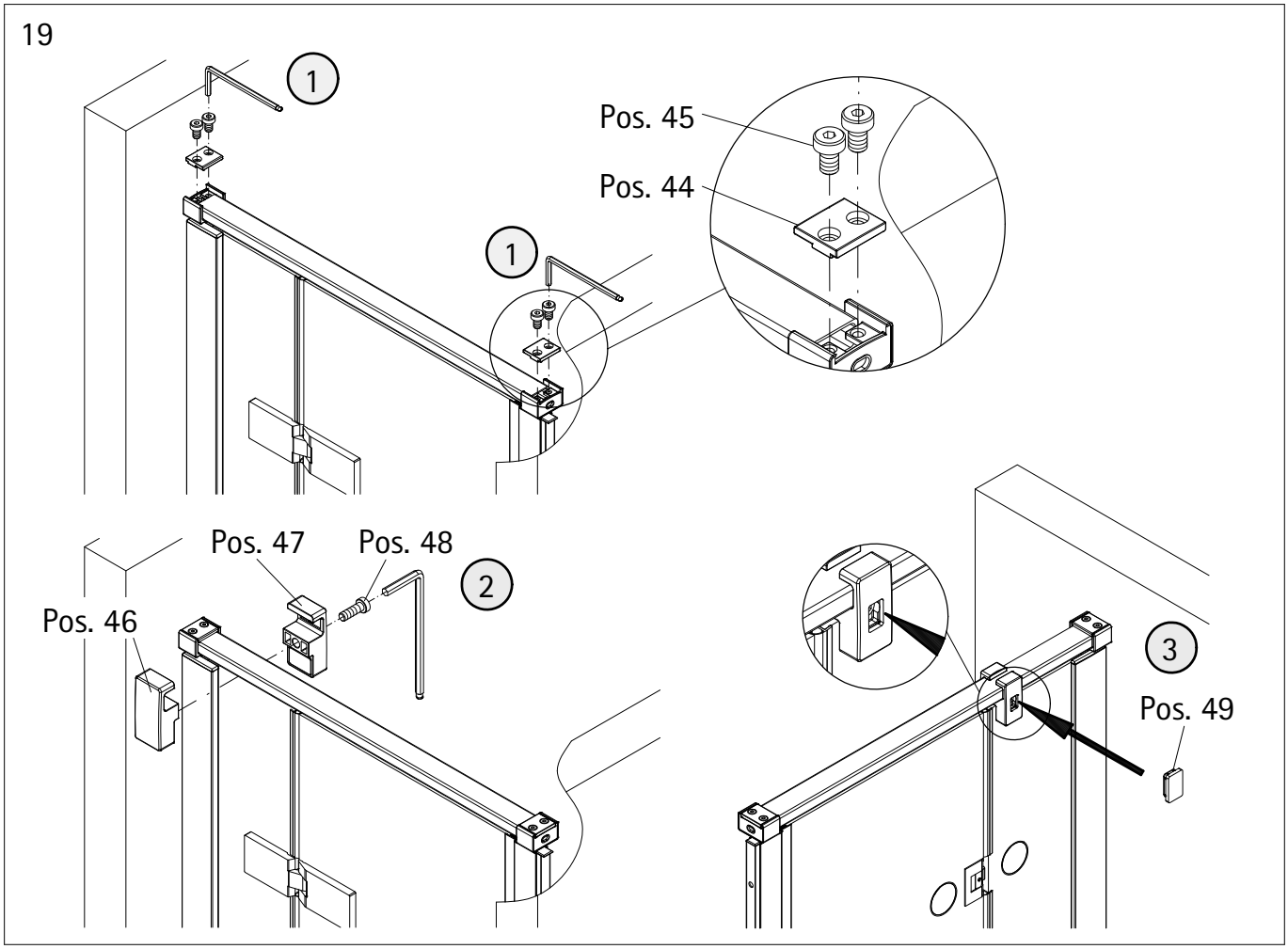
1
Pos. 45
Pos. 44
1
Pos. 47
Pos. 48
2
Pos. 46
3
Pos. 49

20

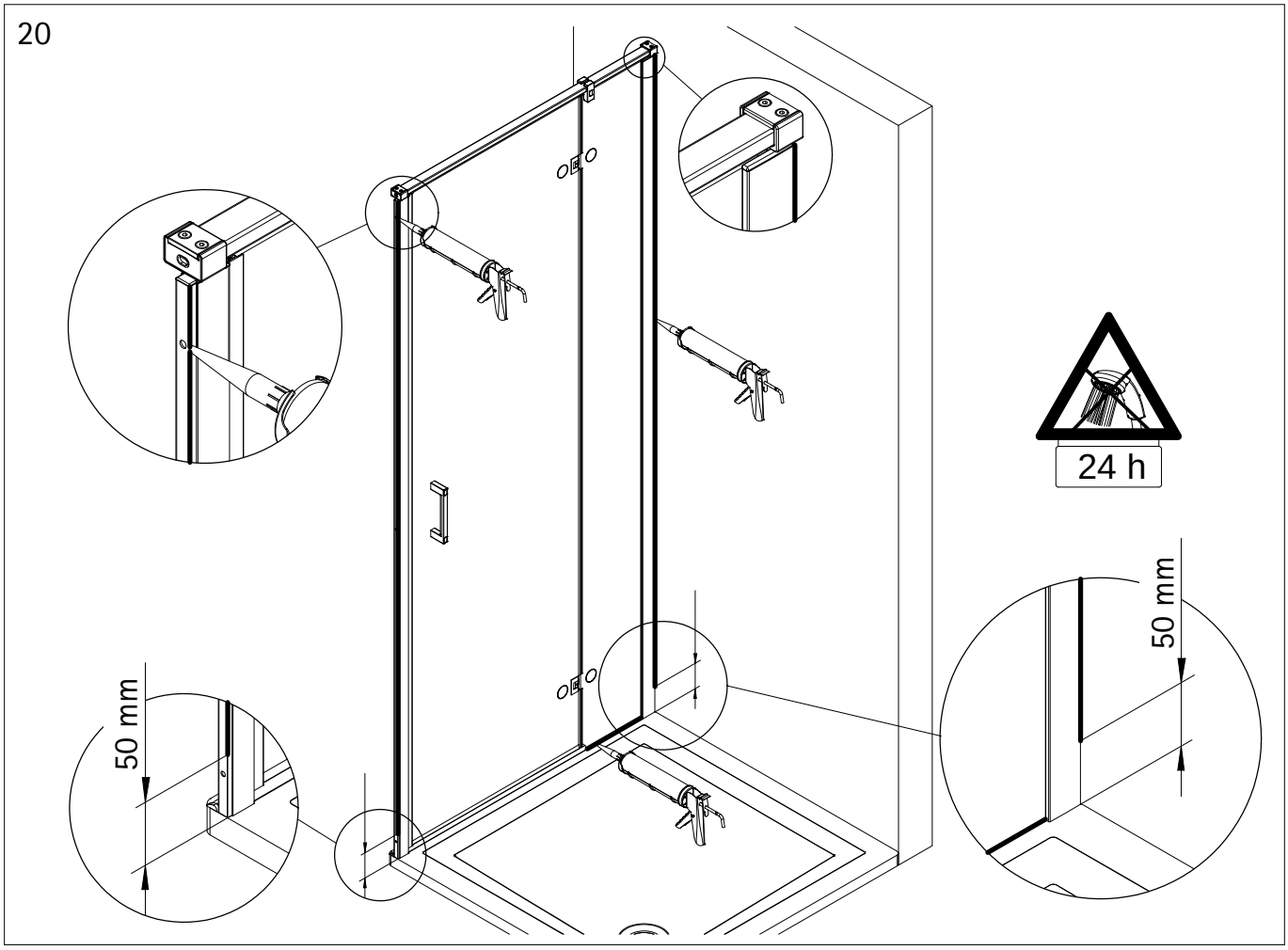


21

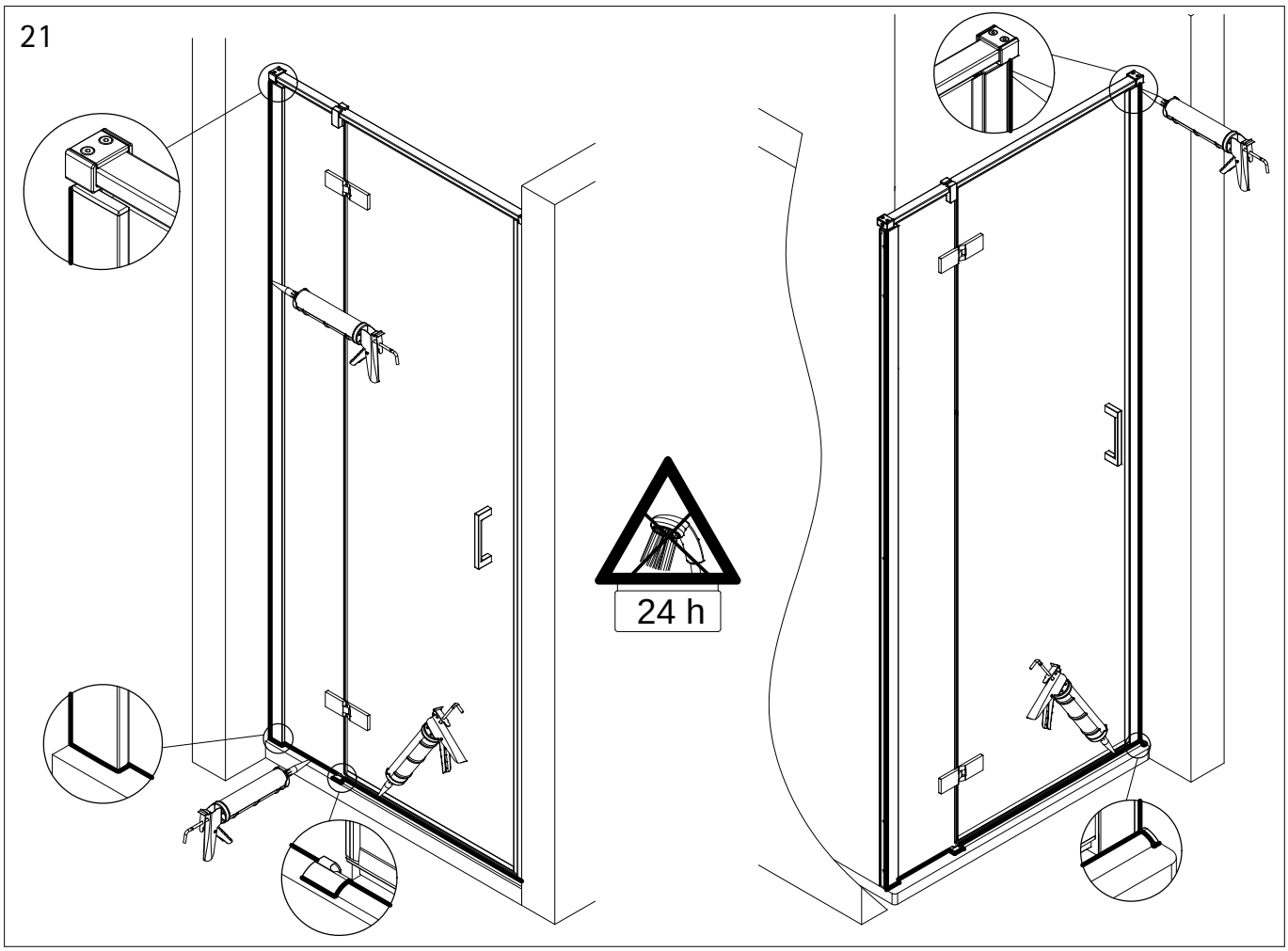

Hinweis Demontage/ Note for disassembly/ Remarque sur le démontage/ Informatie demontage

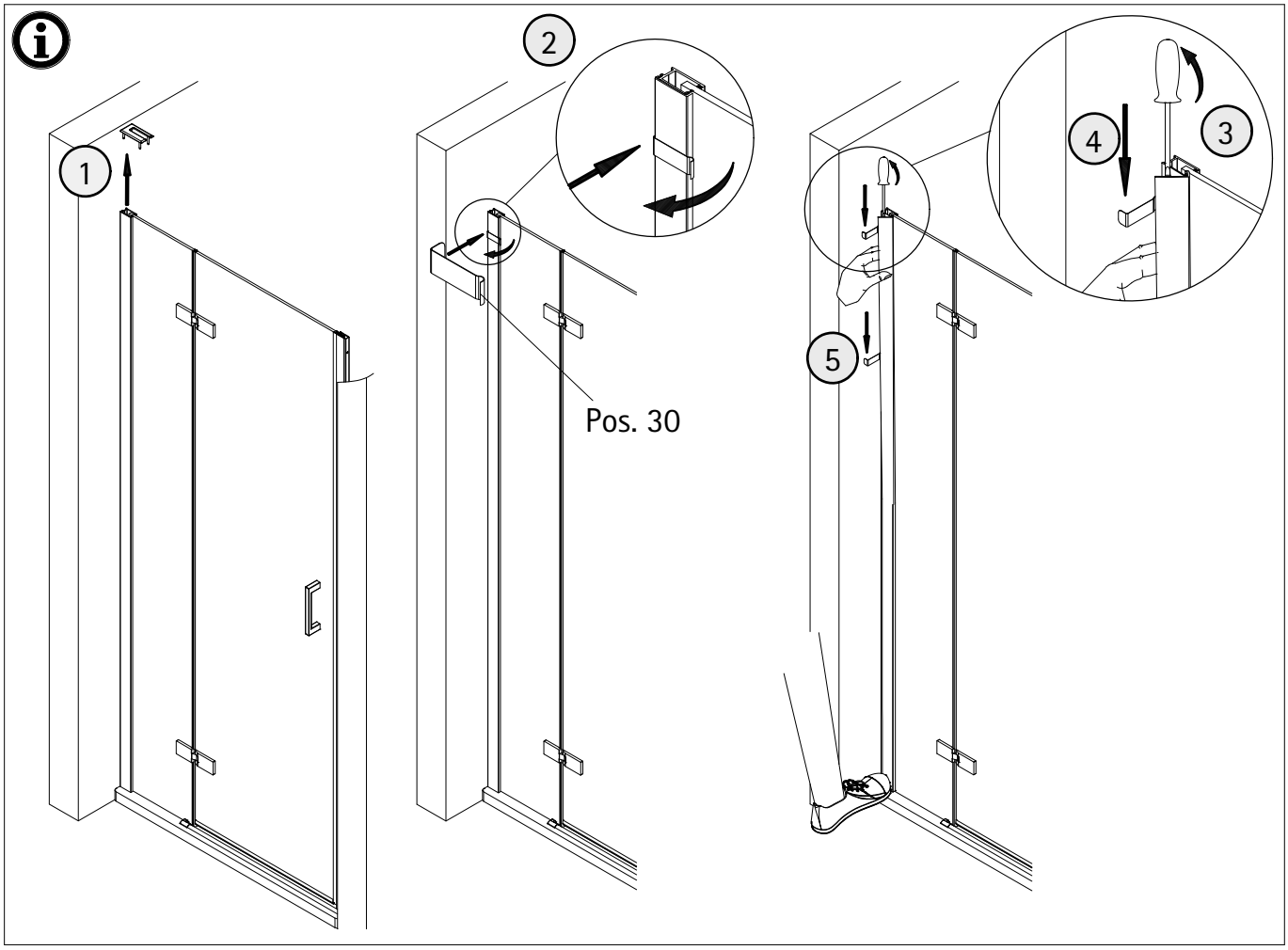


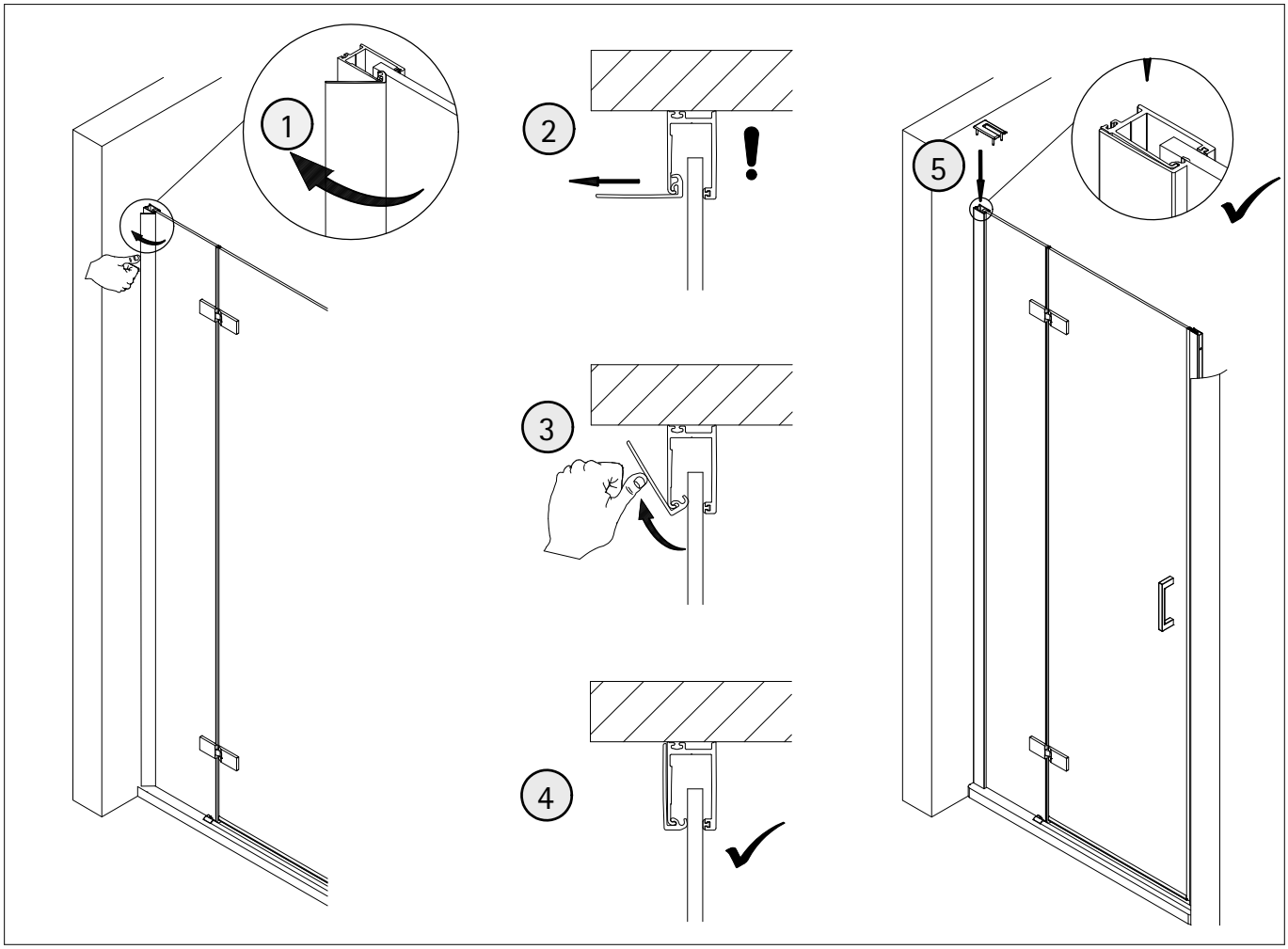

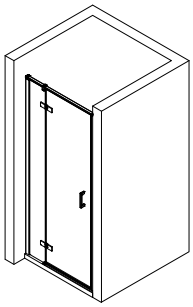

1938-0

# Kontrollbeleg
# Control Receipt

Prüfnummer/ Inspection number

_____


Duschservice
Zum Hohlen Morgen 22
59939 Olsberg
Deutschland / Germany / Allemagne / Duitsland

Ersatzteilbestellung:
Fax 02962 / 972-4260

Allgemeine technische Probleme:
Telefon 02962 / 972-40

E-Mail:
ersatzteile@duschservice.de