INSTALLATIE VOORSCHRIFT

Skyline nis schuifdeur mat zwart

1000(980-990)x2000



1

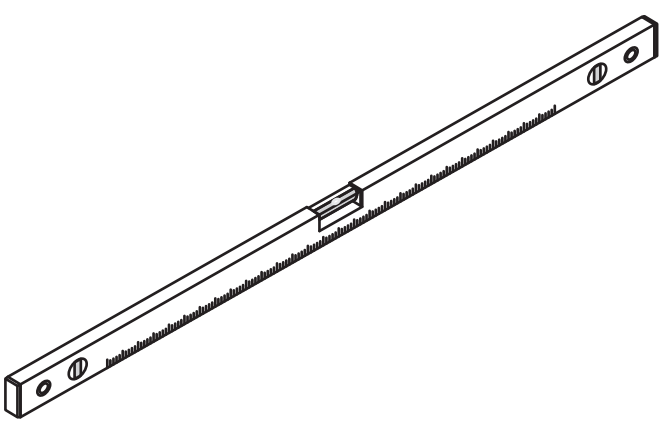

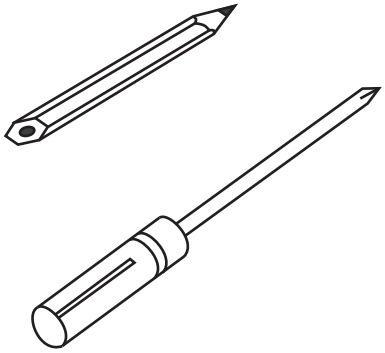

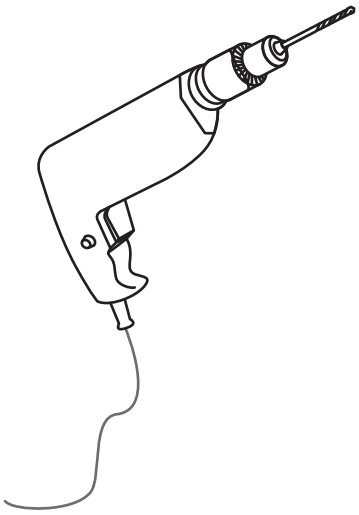

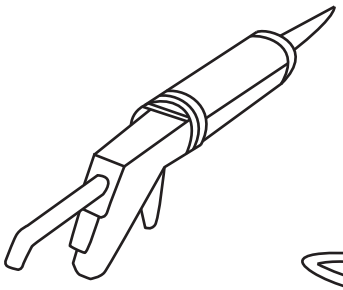

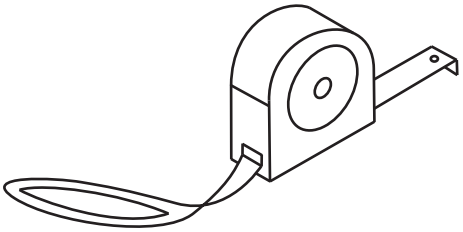

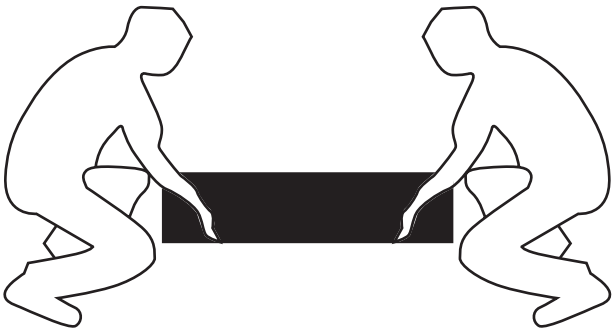







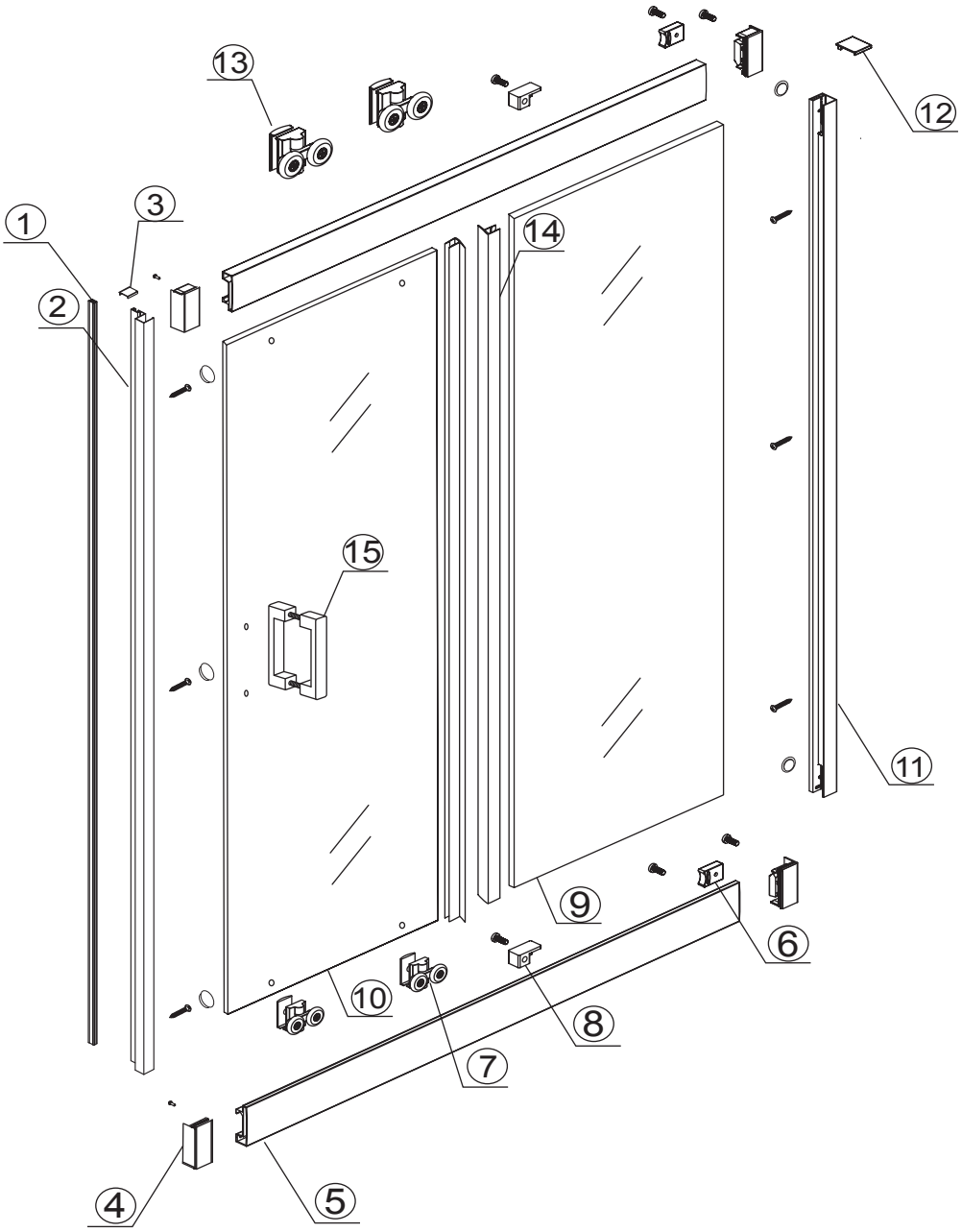

① X1	② X1	③ X1	④ X4	⑤ X2	⑥ X2	⑦ X2
20.3739	20.3739	20.3737			20.3737	20.3736
⑧ X2	⑨ X1	⑩ X1	⑪ X1	⑫ X1	⑬ X2	⑭ X2
	X	X	20.3739	20.3737	20.3736	20.3746
⑮ X1	X1	X1	X5	X14	X6	
20.6098	20.3739	20.3746	20.3737	20.3737	20.3737	



3

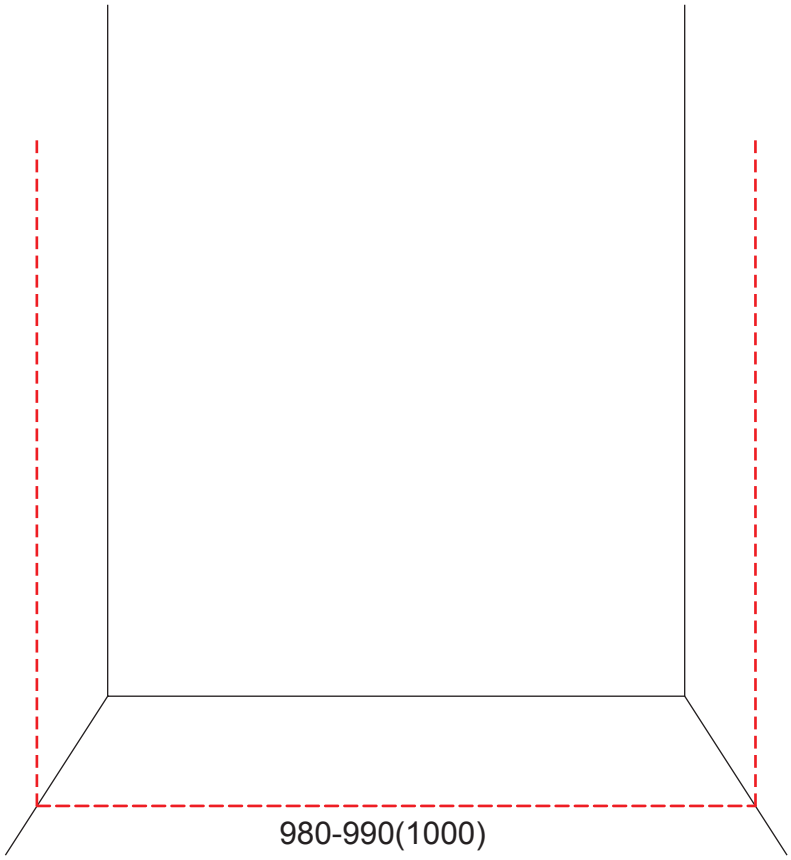

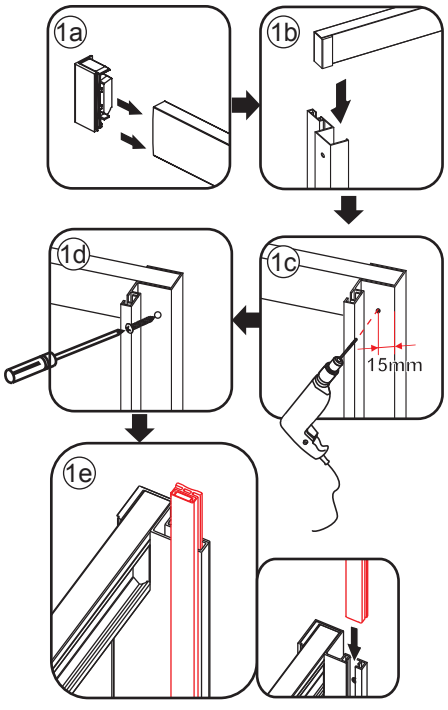

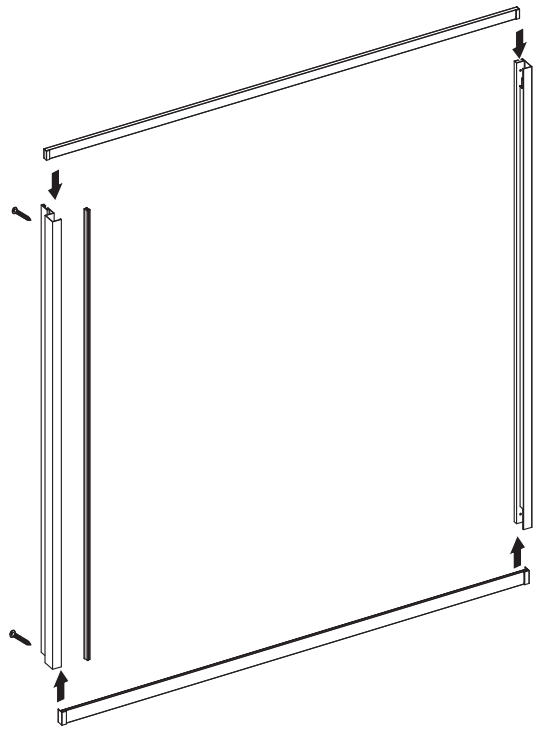

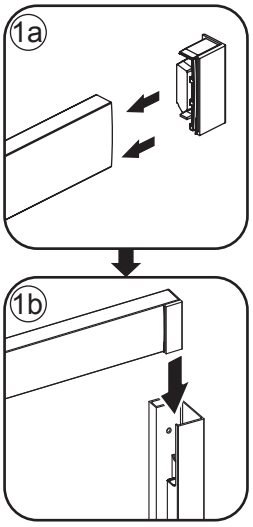





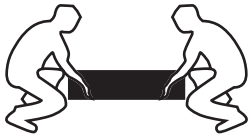

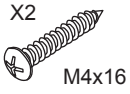

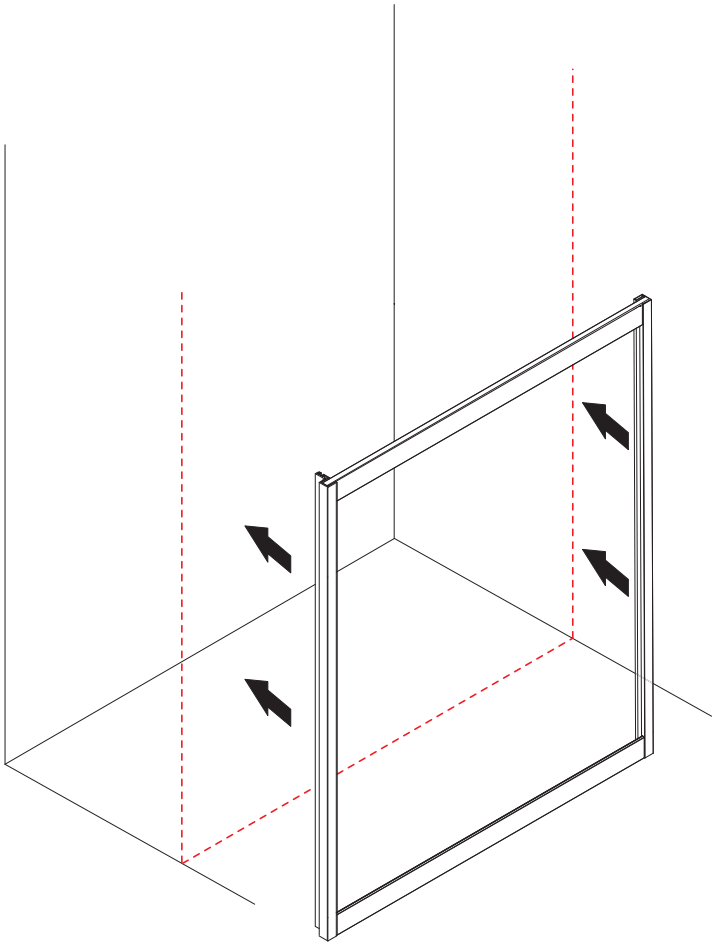

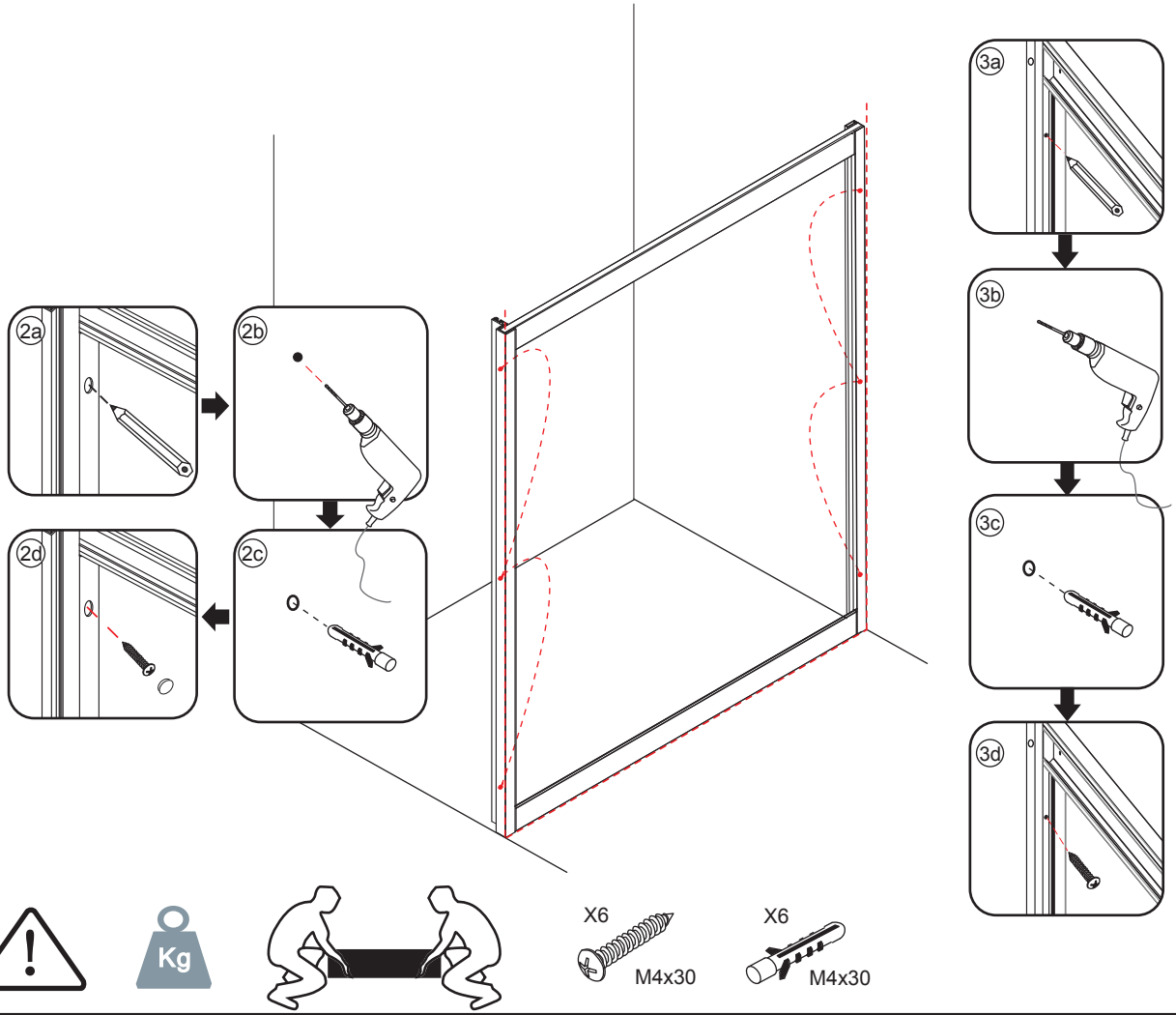
2a
2b
2c
2d
3a
3b
3c
3d
Kg
X6
M4x30
X6
M4x30

5

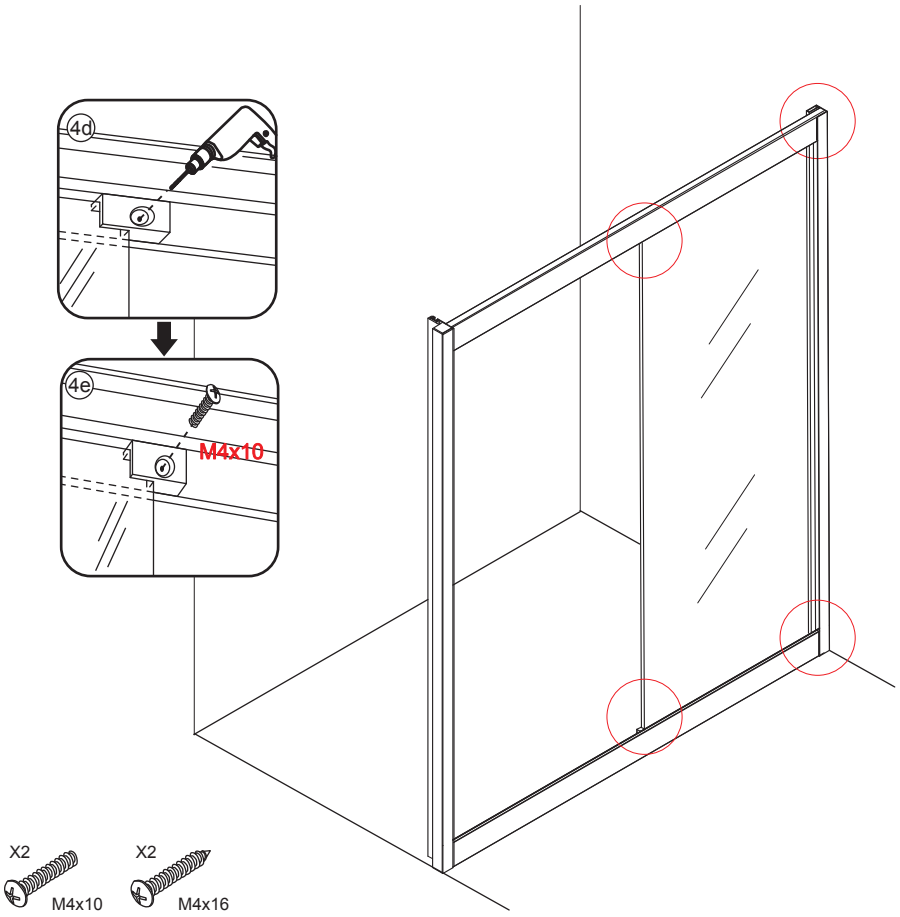

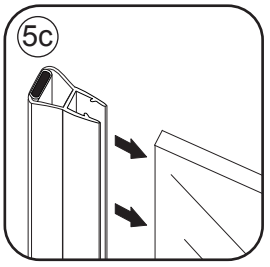

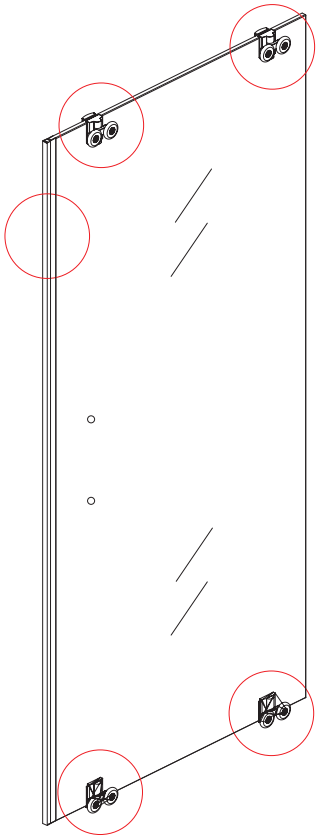

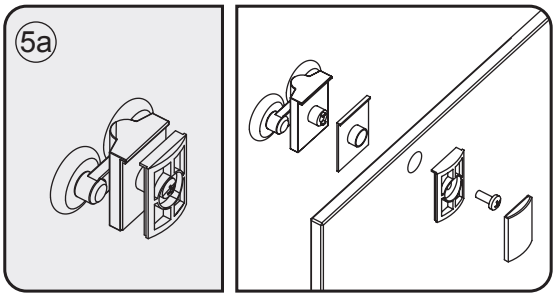

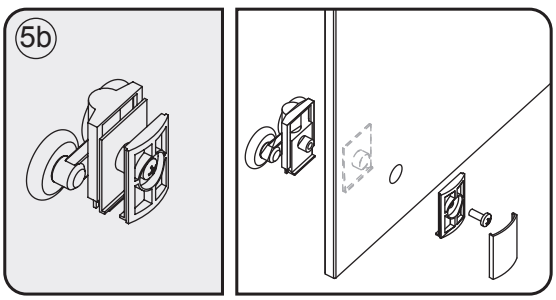



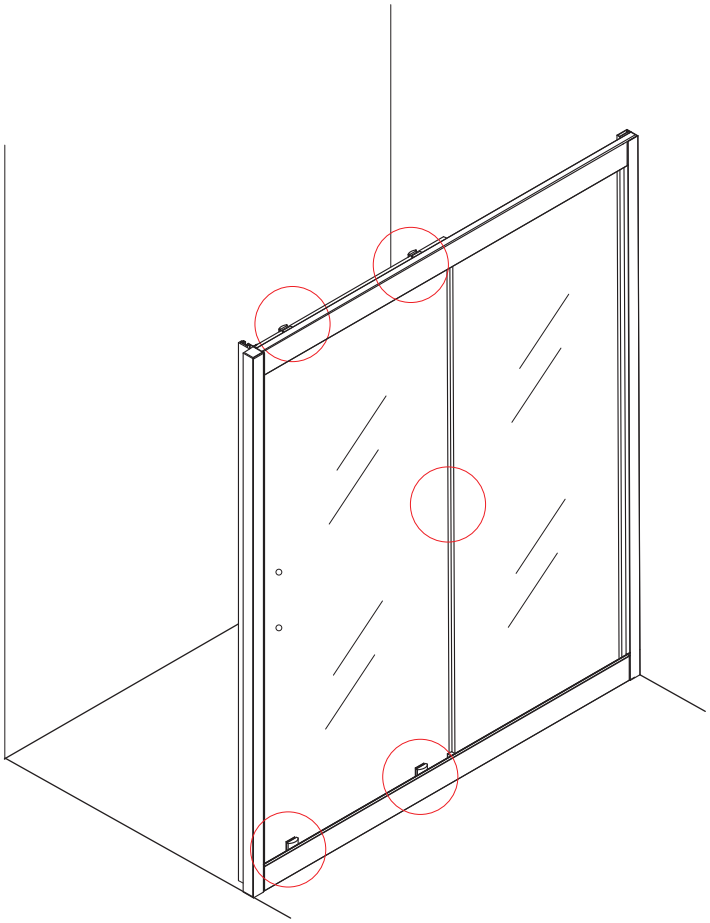

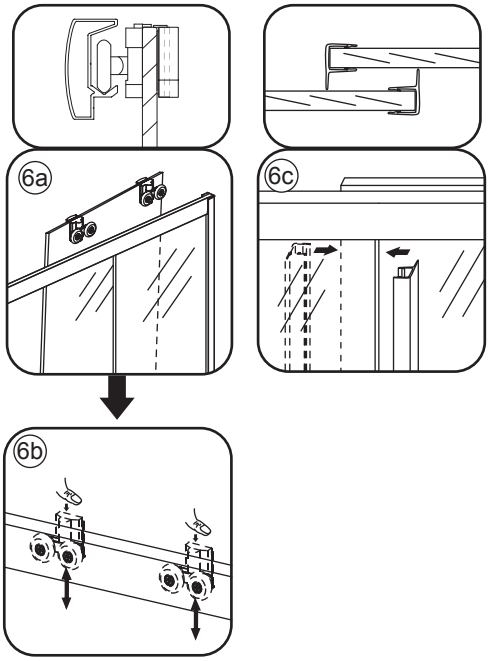
6a
6c
6b

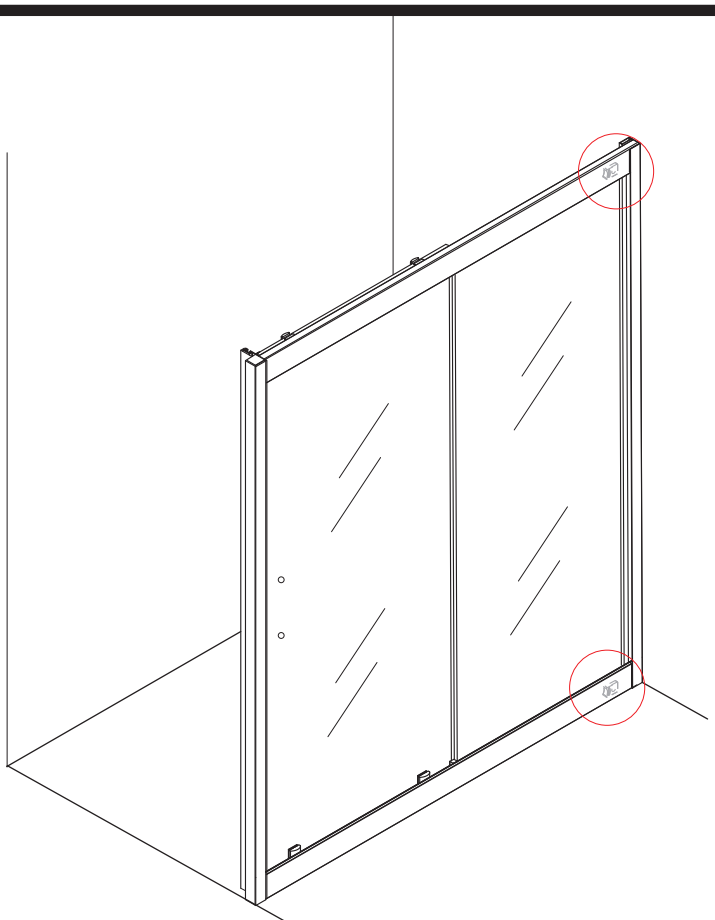

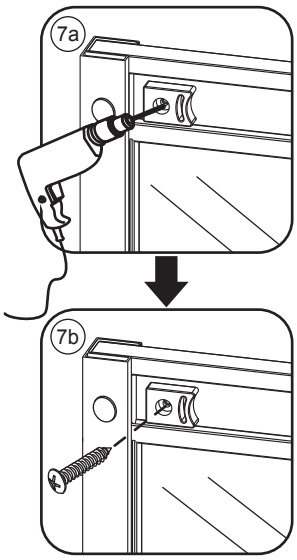
7a
7b


Kg

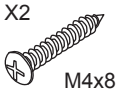
X2
M4x8

7

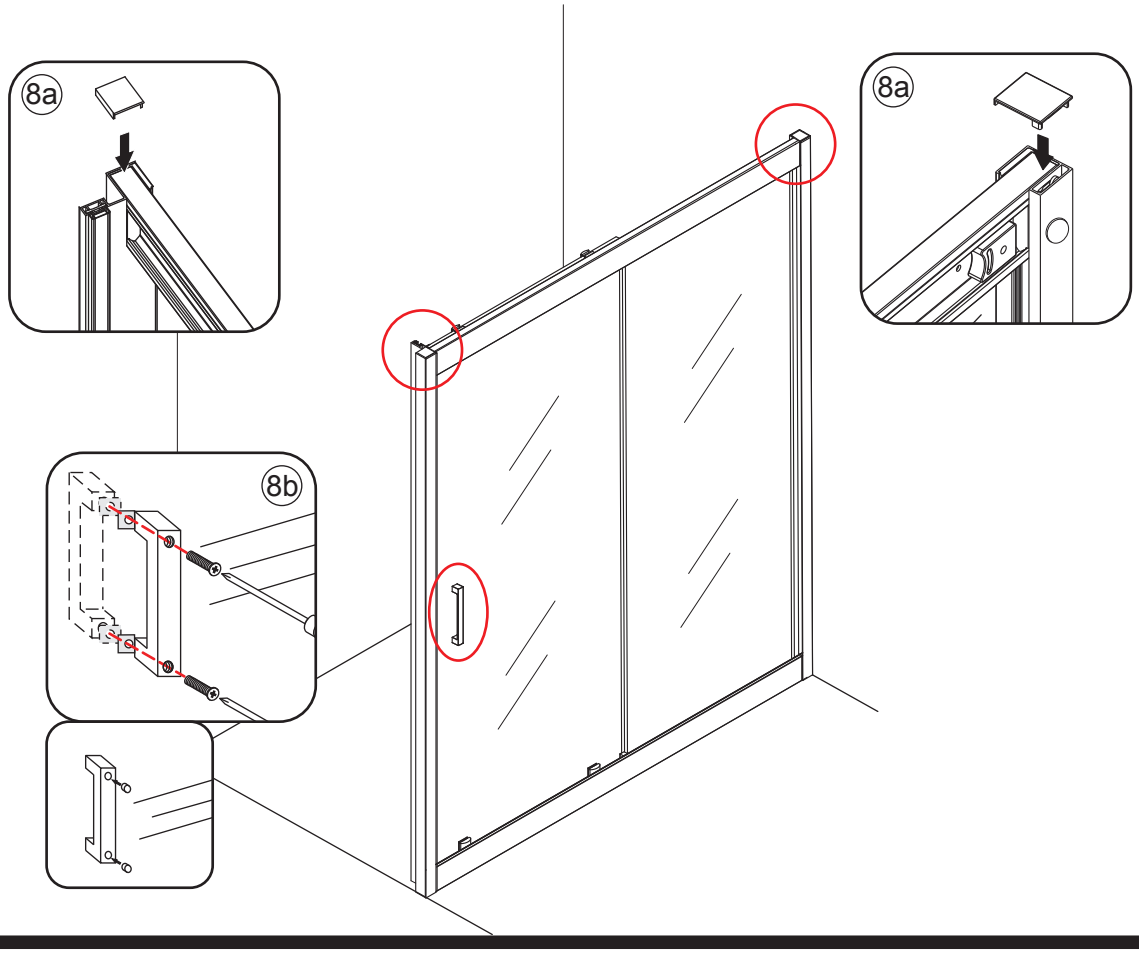

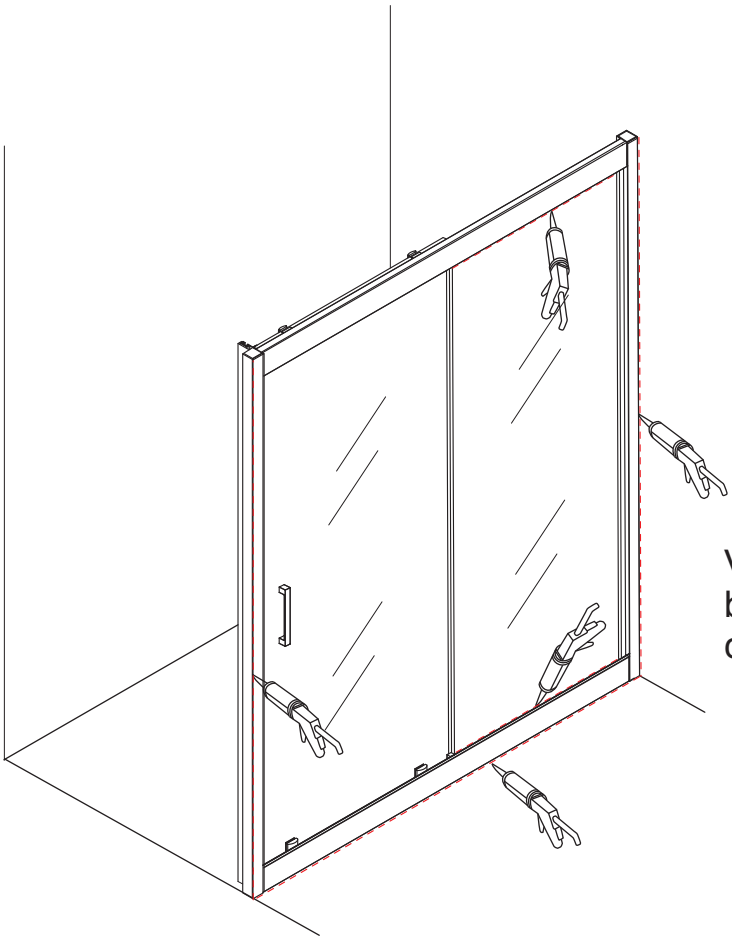

Voorzie alen de buitenzijde van de cabine van siliconenkit.

