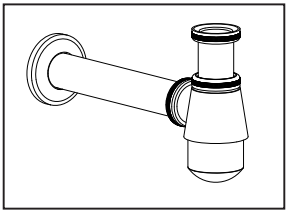

Installatie Handleiding

BEKERSIFON ROND VERKORT CHROOM

Maatschets:

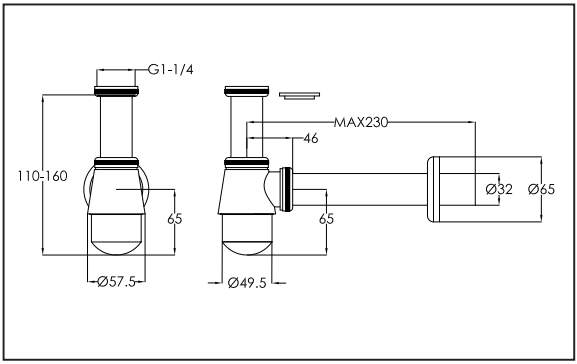

Exploded View:

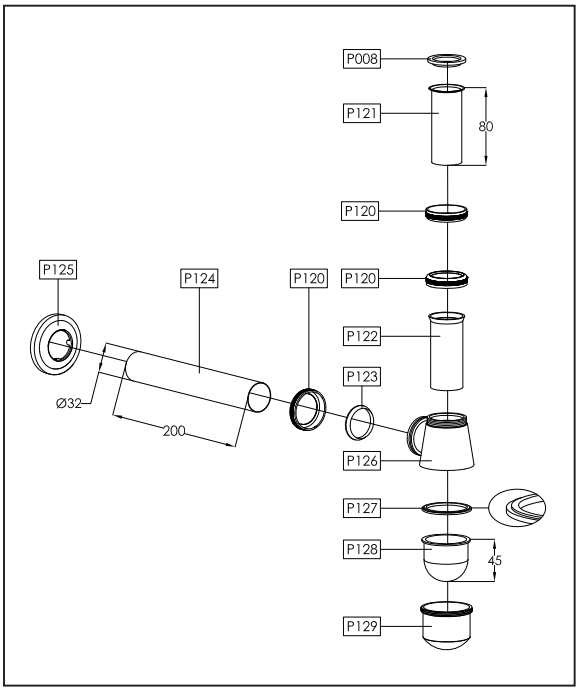

Installatie wijze:

1

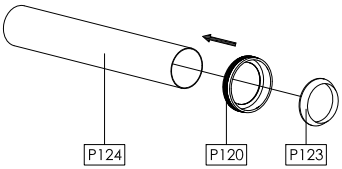

2

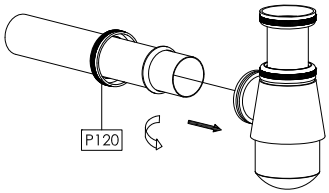
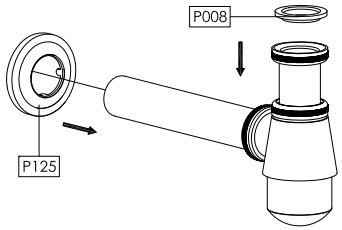
3