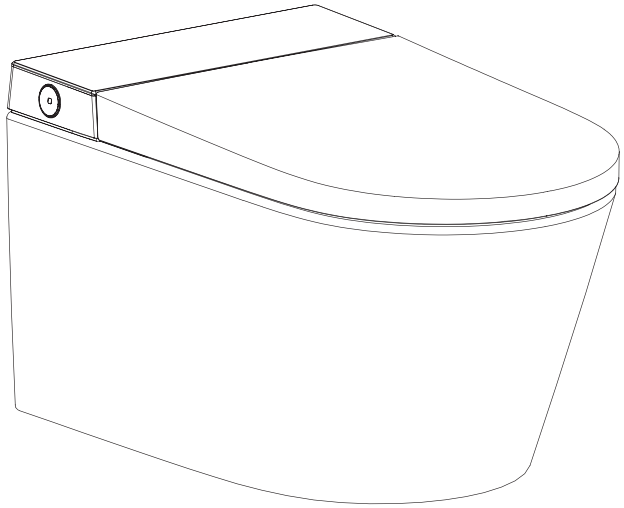

Montagehandleiding
H140000001

MONTAGEHANDLEIDING

H140000001

INHOUDSOPGAVE:

- Veiligheidsinstructies
- Lijst met materialen
- Technische tekeningen
- Benodigde accessoires voor inbouwreservoir
- Installatiegereedschap
- Installatie afmetingen
- Bevestiging voorafgaand aan de installatie
- Voor installatie
- Installatie procedure

VEILIGHEIDSINSTRUCTIES

LEES ALLE INSTRUCTIES VOOR GEBRUIK

Bij het gebruik van elektrische producten, vooral in de aanwezigheid van kinderen, moeten altijd basisveiligheidsmaatregelen in acht worden genomen, waaronder de volgende:

1. Het apparaat mag niet worden gebruikt door personen (inclusief kinderen) met verminderde fysieke, zintuiglijke of mentale vermogens, of met gebrek aan ervaring en kennis, tenzij zij onder toezicht staan of instructies hebben gekregen.

2. Dit apparaat kan worden gebruikt door kinderen vanaf 8 jaar en ouder en door personen met verminderde fysieke, zintuiglijke of mentale vermogens of gebrek aan ervaring en kennis, mits zij onder toezicht staan of instructies hebben gekregen over het veilig gebruik van het apparaat en de gevaren begrijpen.

3. Kinderen mogen niet met het apparaat spelen.

4. Reiniging en onderhoud door de gebruiker mogen niet door kinderen zonder toezicht worden uitgevoerd.

LEES ALLE INSTRUCTIES VOOR GEBRUIK

GEVAAR – Om het risico op elektrocutie te verminderen:

1. Plaats of bewaar het product niet op een plek waar het in een bad of gootsteen kan vallen of erin kan worden getrokken.

2. Plaats het product niet in water of andere vloeistoffen en laat het er niet in vallen.

3. Raak een product dat in water is gevallen niet aan. Haal onmiddellijk de stekker uit het stopcontact.

4. Was de hoofdunit of de elektrische stekker niet met water of schoonmaakmiddel.

5. Raak de elektrische stekker niet aan met natte handen.

6. Blokkeer nooit de uitlaat van de luchtblazer.

7. Demonteer, repareer of wijzig dit product nooit.

8. Tijdens de installatie, demontage, reparatie en onderhoud van het product moeten de stekker worden uitgeschakeld en de watertoevoer worden afgesloten.

WAARSCHUWING – Om het risico op brandwonden, elektrocutie, brand of letsel te verminderen:

1. Zorg voor nauwlettend toezicht wanneer dit product wordt gebruikt door, op of in de buurt van kinderen of personen met een beperking.

2. Gebruik dit product alleen voor het beoogde doel zoals beschreven in deze handleiding. Gebruik geen accessoires die niet door de fabrikant worden aanbevolen.

3. Gebruik dit product nooit als het een beschadigd snoer of stekker heeft, niet goed werkt, is gevallen of beschadigd, of in water is gevallen. Breng het product naar een servicecentrum voor inspectie en reparatie.

4. Houd het snoer uit de buurt van verwarmde oppervlakken.

5. Gebruik het apparaat nooit tijdens het slapen of wanneer u suf bent.

6. Laat nooit voorwerpen vallen of steek geen voorwerpen in openingen of slangen.

7. Gebruik het product niet buiten of op plaatsen waar spuitbussen (sprayproducten) worden gebruikt of waar zuurstof wordt toegediend.

8. Sluit dit product alleen aan op een geaard stopcontact. Zie de aardinginstructies.

9. Gooi geen sigaretten of andere brandende materialen in het toilet; dit kan brand veroorzaken.

10. Dit product is een elektrisch apparaat en moet daarom op veilige afstand van water en andere vloeistoffen worden geplaatst.

11. Leg het product niet op zijn zij of ondersteboven tijdens gebruik van het elektrische circuit.

12. Het gebruik van andere elektrische apparaten in hetzelfde stopcontact is verboden.

13. Gebruik geen stekkerdoos of onstabiel, los stopcontact.

14. Hergebruik geen bestaande waterslang. Dit kan lekkage, brand of elektrische schokken veroorzaken. De installatie moet worden uitgevoerd met de gespecificeerde componenten en een nieuwe waterslang.

VOORZICHTIG - Het niet naleven van deze instructies kan leiden tot lichamelijk letsel of schade aan eigendommen.

1. Installeer of gebruik het product niet op natte plaatsen, zoals een stoomkamer.

2. Het wordt aanbevolen om een waterdicht stopcontact te gebruiken, geïnstalleerd op een plaats waar het niet gemakkelijk nat kan worden.

3. Dit product moet worden gebruikt met een elektrische stroom van 220V-240V, 50/60Hz, en een belastingstroom van minimaal 10A. De stekker moet zijn voorzien van een aardlekschakelaar of een soortgelijke hooggevoelige, snelle lekstroomschakelaar (gevoeligheid <10mA).

4. Bij onweer wordt sterk aanbevolen de stekker uit het stopcontact te halen.

5. Ga niet op het product, de zitting of het deksel staan.

6. Leun niet tegen het deksel tijdens het gebruik van het product om schade te voorkomen.

7. Dit product heeft een soft-close zitting en deksel. Duw de toiletzitting niet met kracht dicht om schade te voorkomen.

8. Gebruik geen bijtende chemicaliën of schrobborstels om dit product schoon te maken.

9. Blootstelling aan direct zonlicht is verboden.

10. Gebruik alleen kraanwater of drinkbaar water; gebruik van ander water kan schuring of schade veroorzaken.

11. Sluit de watertoevoer niet aan op een warmwaterbron. Zorg ervoor dat de temperatuur van het binnenkomende water tussen 3-35°C (37,4-95°F) ligt.

12. Verhoog de kamertemperatuur om schade aan het toilet door bevriezing te voorkomen.

13. Als het product meer dan drie (3) dagen niet wordt gebruikt, laat dan het water uit het toilet lopen en haal de stekker uit het stopcontact.

14. Stop met het gebruik van het product en schakel de stroom uit bij defecten. Neem contact op met een professionele onderhoudsdienst.

15. Als het product wordt geïnstalleerd zonder stekker, moet er een stroomonderbreker in serie worden aangesloten in de stroomkring van dezelfde ruimte waar het product is geïnstalleerd om veilig gebruik te garanderen.

16. Als het product wordt geïnstalleerd zonder stekker, moet er aan het begin van de vaste bedrading een schakelapparaat worden geïnstalleerd dat in staat is om de stroomtoevoer van dit product te onderbreken.

BELANGRIJKE INSTRUCTIES

Dit product moet geaard worden. Bij een elektrische kortsluiting vermindert aarding het risico op elektrische schokken door een ontsnappingsroute te bieden voor de elektrische stroom.

De stekker moet worden aangesloten op een correct geïnstalleerd en geaard stopcontact.

GEVAAR - Onjuist gebruik van de aardingstekker kan leiden tot elektrische schokken.
Als reparatie of vervanging van het snoer of de stekker nodig is, sluit de aardedraad dan niet aan op een platte klem.
Raadpleeg een gekwalificeerde elektricien of technicus als de instructies voor aarding niet volledig worden begrepen, of als er twijfel bestaat of het product correct is geaard.
Dit product is in de fabriek uitgerust met een specifiek elektrisch snoer en een stekker die geschikt zijn voor aansluiting op een juiste elektrische circuitconfiguratie. Zorg ervoor dat het product is aangesloten op een stopcontact dat overeenkomt met de configuratie van de stekker. Gebruik geen adapter.
Wijzig de meegeleverde stekker niet — als deze niet in het stopcontact past, laat dan een gekwalificeerde elektricien een geschikt stopcontact installeren.
Als het product opnieuw moet worden aangesloten voor gebruik op een ander type elektrisch circuit, moet deze aanpassing worden uitgevoerd door gekwalificeerd servicepersoneel.

BEWAAR DEZE INSTRUCTIES

MONTAGEHANDLEIDING

Lijst met materialen

NL

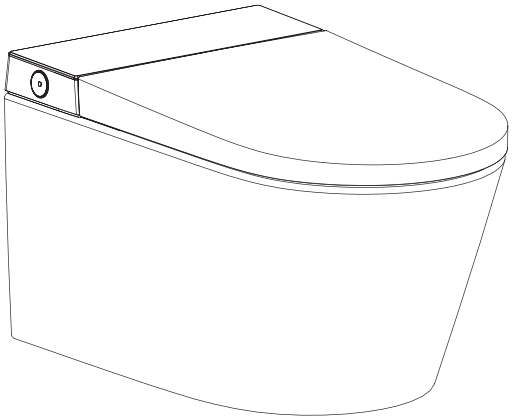

Hoofdeenheid



Afstandsbediening Onderdelen



Installatiehandleiding



Klitteband



Afdekdopjes

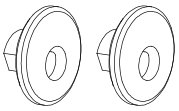

Kunststof geleidingsring

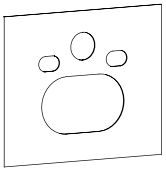

Isolatiemat

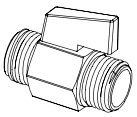

Kogel-afsluiter



Vergrendelmoer (M12)



Platte ring

MONTAGEHANDLEIDING

Lijst met materialen

NL

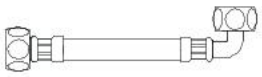

Slang

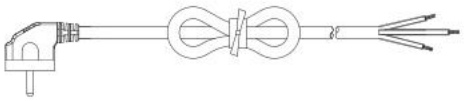

Stroomkabel



Schroeven



Gegolfd stuk

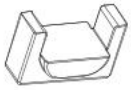

Rubberen matten voor het netsnoer

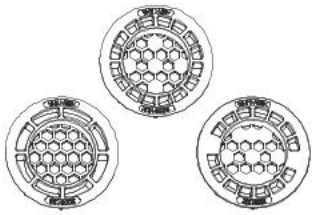

Honingraatbegrenzer

MONTAGEHANDLEIDING

Technische tekening

NL

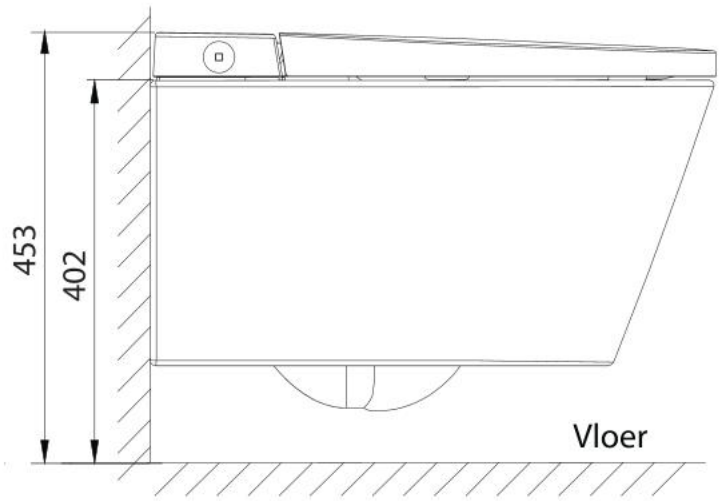

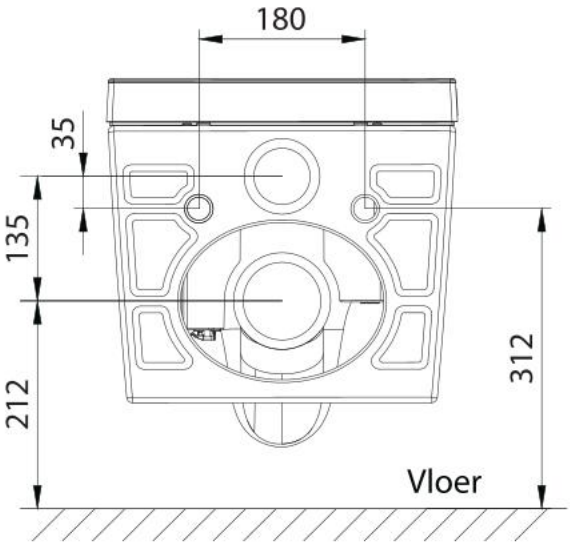

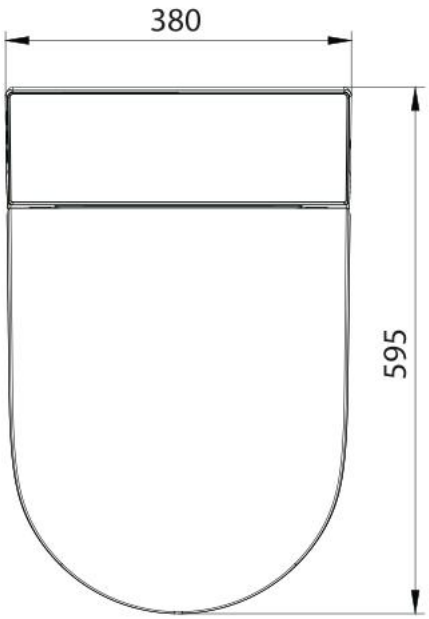

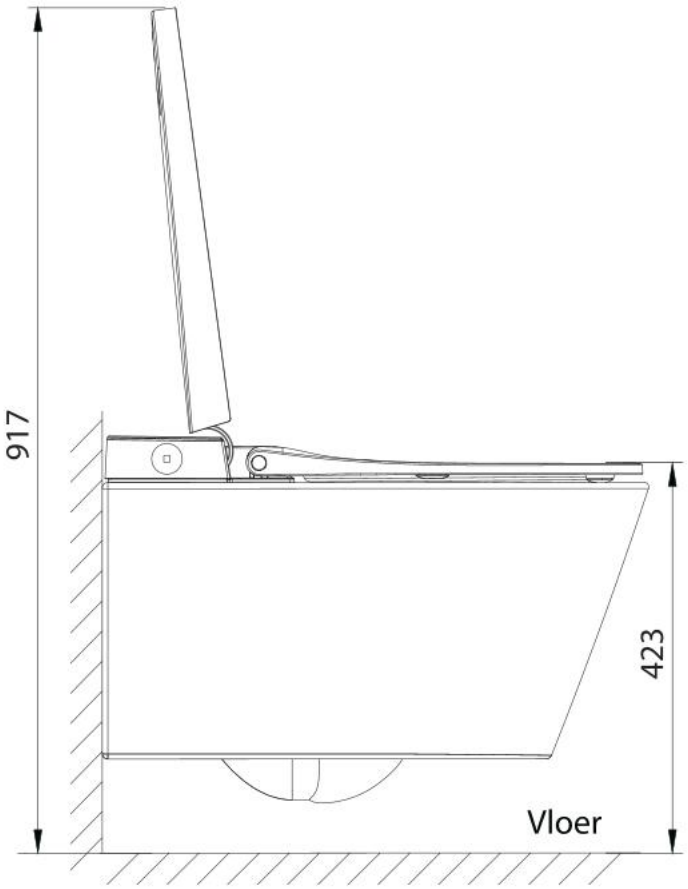

Benodigde accessoires voor inbouwreservoir

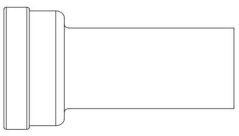

Verlengde afvoerpijp
+
Afdichtingsrubber



Spoelpijp
+
Afdichtingsrubber



Bouten
(met beschermhuls)



Siliconenspons

Installatiegereedschap



Boormachine

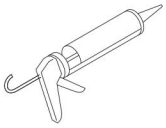

Kitspuit



Zaag



Markeerstift



Meetlint



Diverse steeksleutels



Draadstripper



Vijl

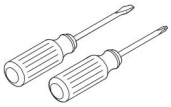

Diverse schroevendraaiers

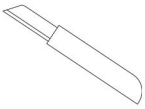

Mesje



Teflon tape

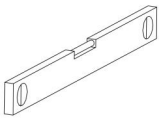

Waterpas



Liniaal

Installatie afmetingen

(Eenheid: mm)

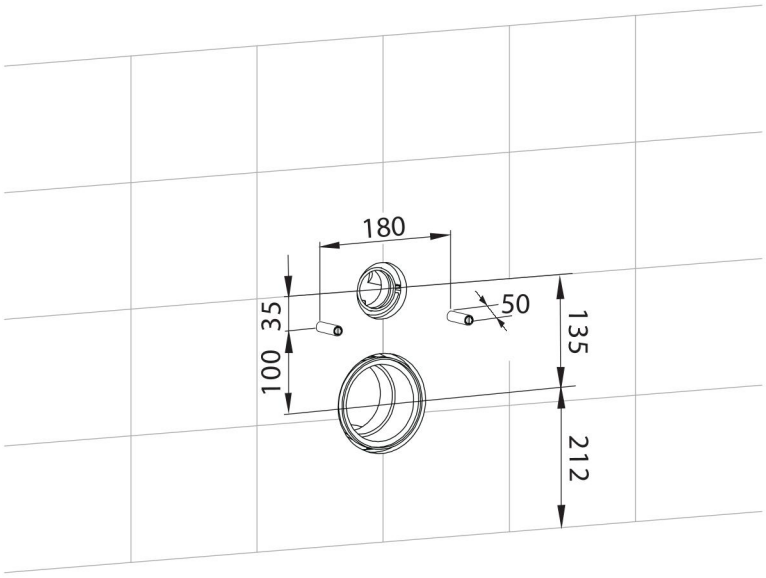

Bevestiging vóór installatie (Eenheid: mm)

Voorbereiding elektrische installatie:
- Installeer een vaste elektrische stroomvoorziening (inclusief nuldraad, fasedraad en aardedraad).
- Controleer de locatie van de elektrische aansluiting.
- Reserveer leidingen voor het elektrische circuit.

Voorbereiding waterleidinginstallatie:
- Reserveer leidingen voor de watertoevoerslang.

Afmetingen voor water- en elektriciteitsinstallatie

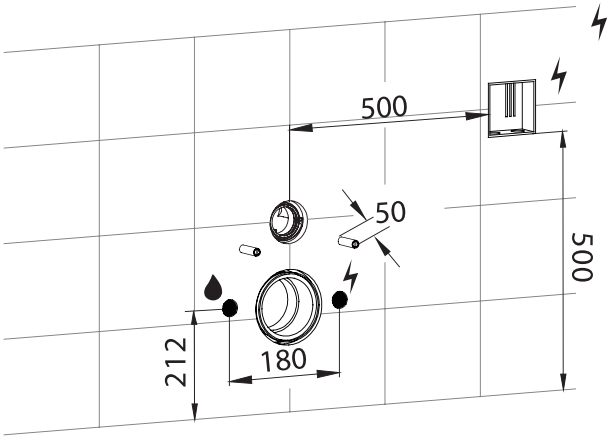

Let op: Dit circuit moet voorzien zijn van een aardlekschakelaar en afzonderlijk kunnen worden uitgeschakeld.

Na installatie

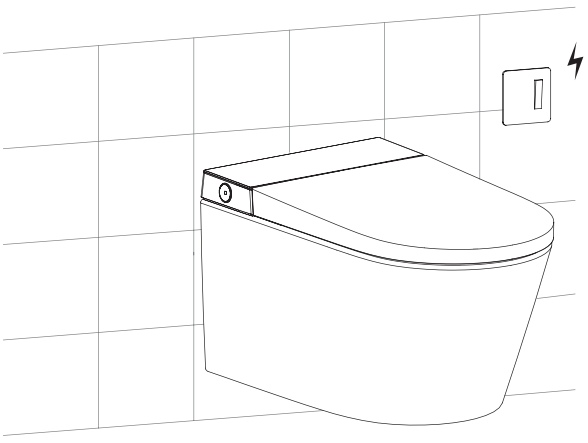

MONTAGEHANDLEIDING

Voor de installatie

NL

1. Minimale statische waterdruk: 0,08+MPa (8,5+L/min), als u deze druk niet haalt, bereikt u niet het beste spoeleffect.
Let op: Pas de onderstaande methoden toe als u geen waterdruktestapparaat hebt. Open de hoekstopkraan om het watervolume te controleren. Als het watervolume na 10 seconden groter is dan 1,42L, is het OK om door te gaan met de installatie.

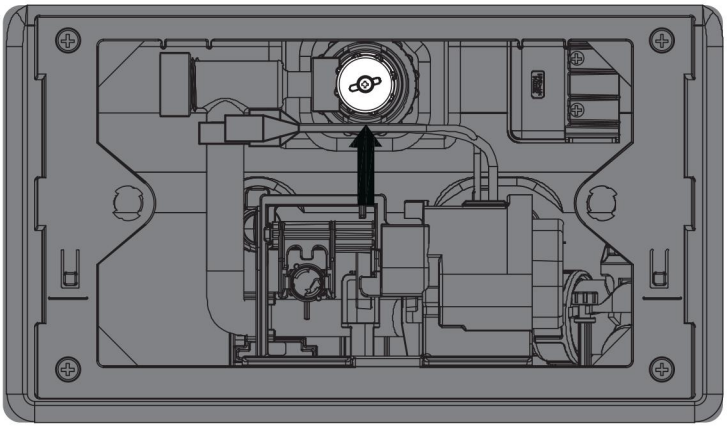

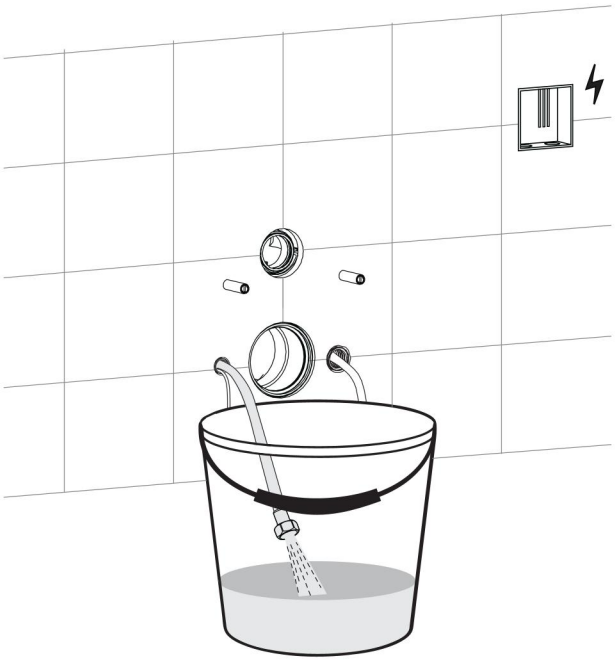

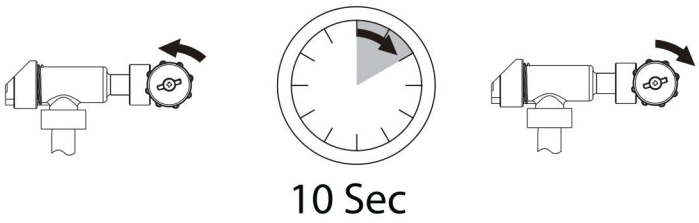

2. Leid het snoer door de muur en strip het snoer vervolgens om ervoor te zorgen dat de aarddraad 5 mm langer is dan de neutrale draad en de fasedraad.
Let op: als de klant drie afzonderlijke aarddraden/fasedraden/neutrale draden van het netsnoer gebruikt, hoeft u niet naar de 60/65 mm-gegevens te verwijzen.

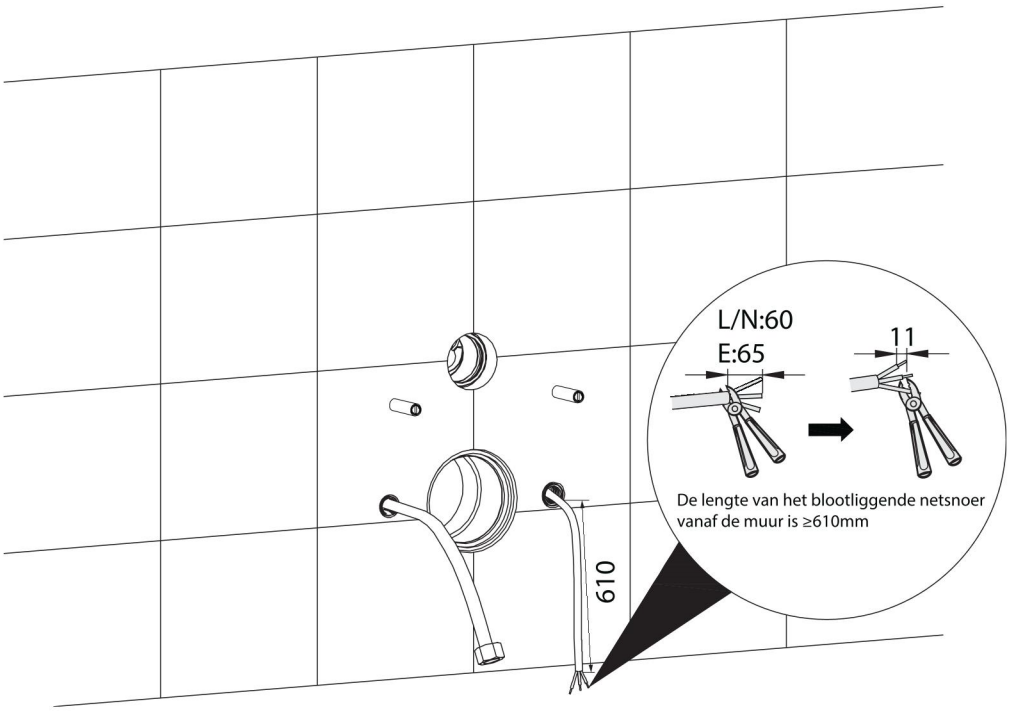

MONTAGEHANDLEIDING

Installatie

NL

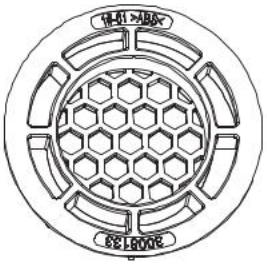

Licht Grijs



Groen



Blauw

1. Wanneer er geen spatverschijnsel optreedt in het toilet zoals weergegeven in afbeelding 1, is het niet nodig deze honingraatbegrenzer te monteren, en de drie honingraatbegrenzers kunnen direct worden weggegooid.
2. Wanneer het toilet wel spat zoals weergegeven in afbeelding 1, test dan het water volgens de onderstaande stappen:
   a. Monteer eerst de lichtgrijze honingraatbegrenzer om het water te testen. Als het toilet na het doorspoelen niet langer spat, gebruik dan deze honingraatbegrenzer en gooi de groene en blauwe honingraatbegrenzers weg.
   b. Wanneer het toilet nog steeds spat na installatie van de lichtgrijze honingraatbegrenzer, gebruik dan de groene honingraatbegrenzer om het water te testen. Als het toilet na het doorspoelen niet langer spat, gebruik dan deze honingraatbegrenzer en gooi de lichtgrijze en blauwe honingraatbegrenzers weg.
   c. Wanneer het toilet nog steeds spat na installatie van de groene honingraatbegrenzer, gebruik dan de blauwe honingraatbegrenzer om het water te testen. Als het toilet na het doorspoelen niet langer spat, gebruik dan deze honingraatbegrenzer en gooi de lichtgrijze en groene honingraatbegrenzers weg.

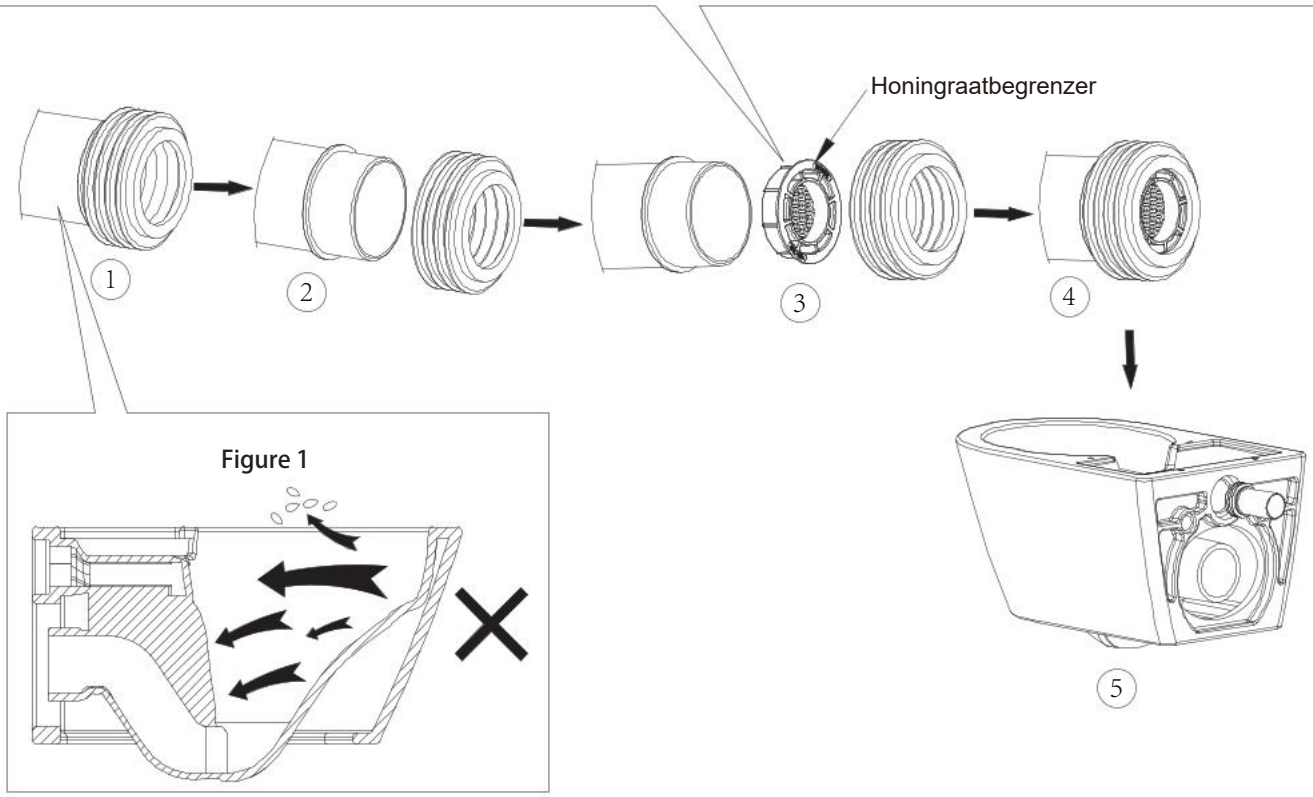

Figure 1

MONTAGEHANDLEIDING

Installatie

NL

1. Uitpakken en de lijst met materialen bevestigen.

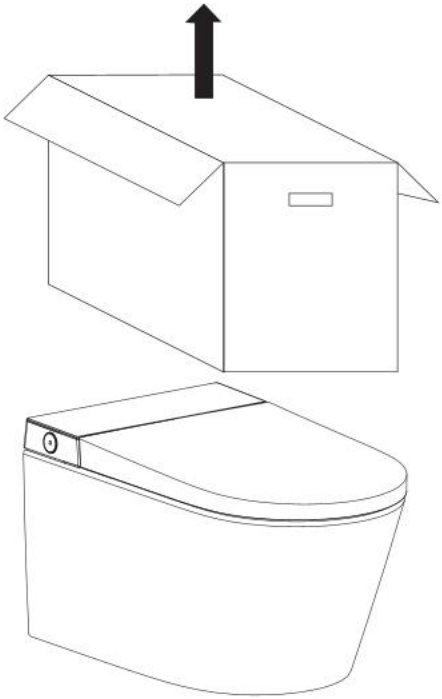

2. Open het deksel en verwijder de schroeven.

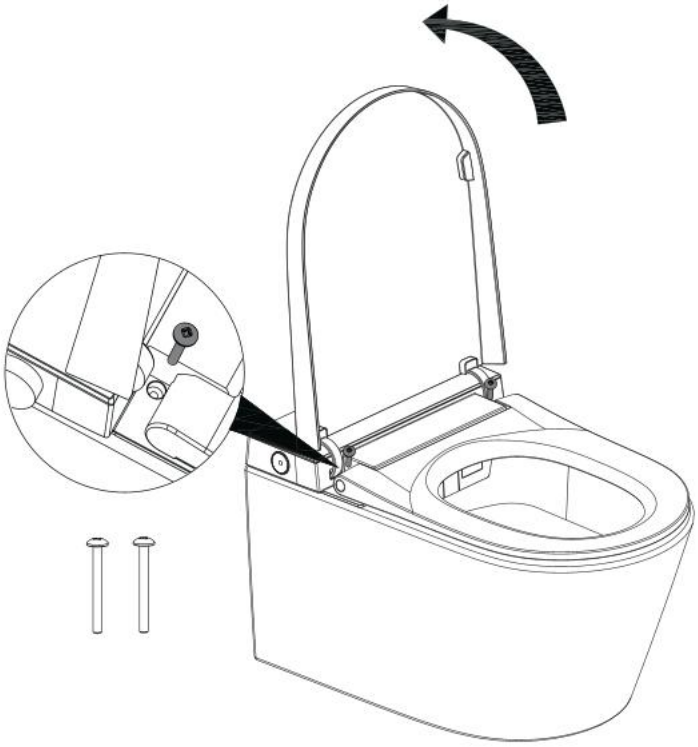

3. Sluit het deksel en de zitting en verwijder vervolgens het bidet. Wees voorzichtig om het product niet te beschadigen.

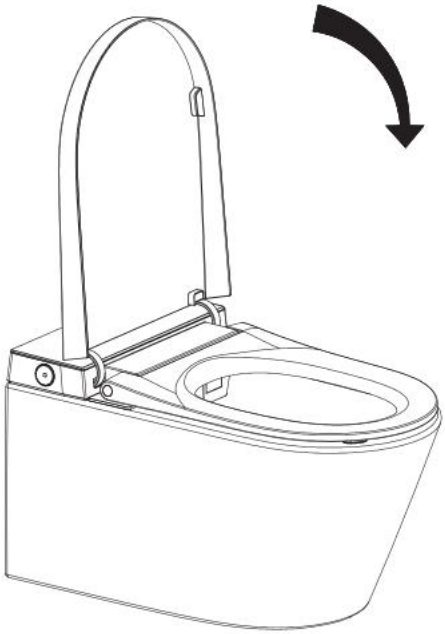

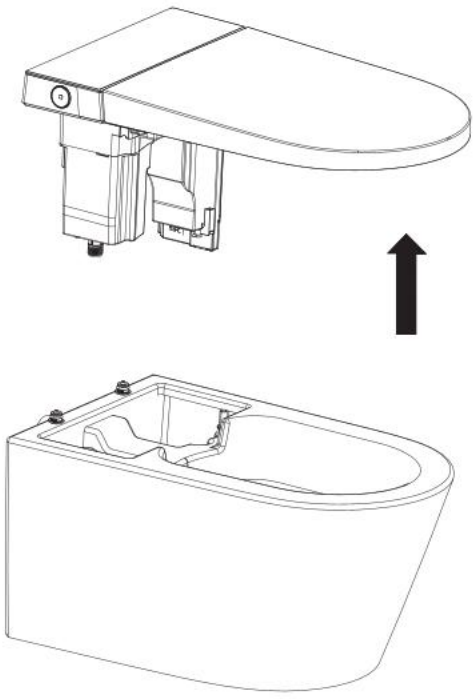

4. Meet de spoelpijp.

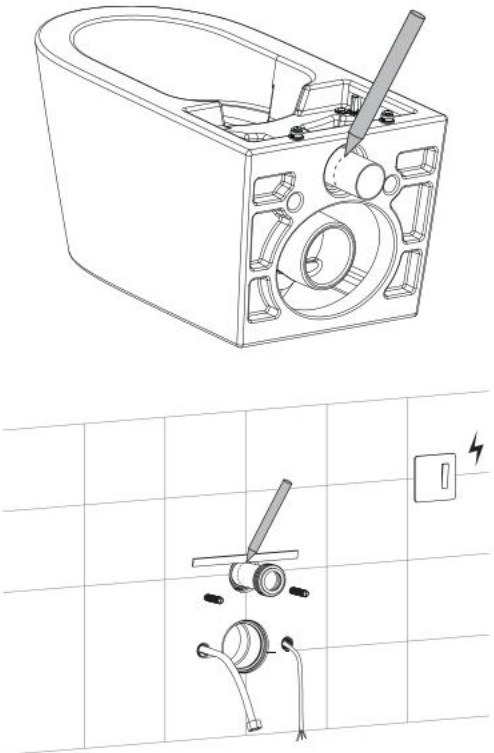

5. Snijd het overtollige stuk pijp af.

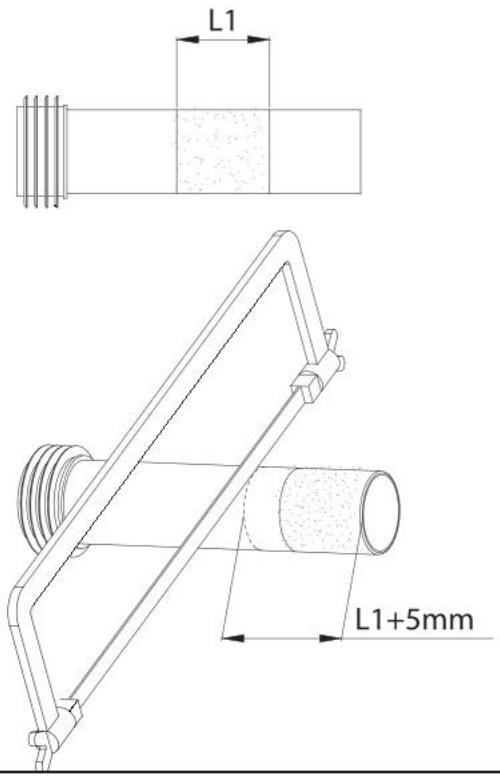

6. Meet de afvoerleiding op.

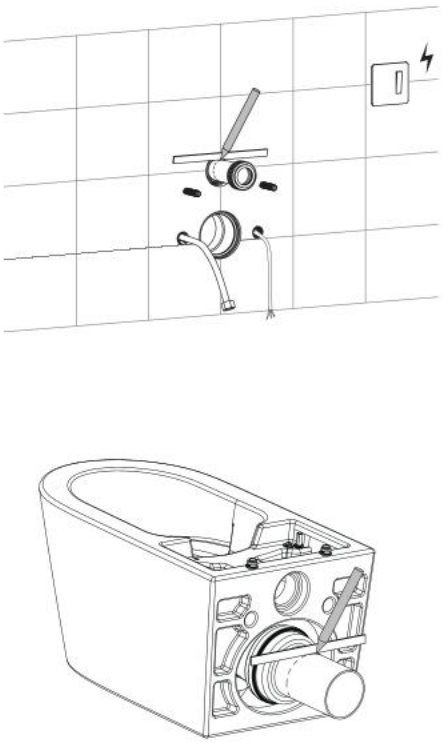

7. Snijd het overtollige stuk pijp af.

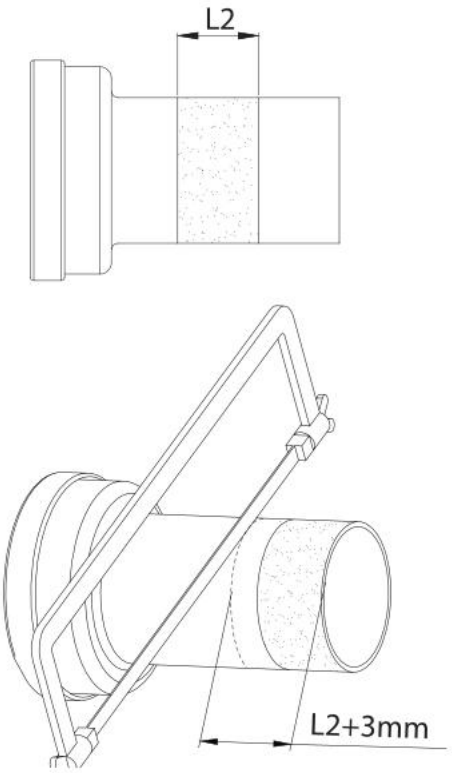

8. Maak de scherpe randen schuin en ontbraam ze.

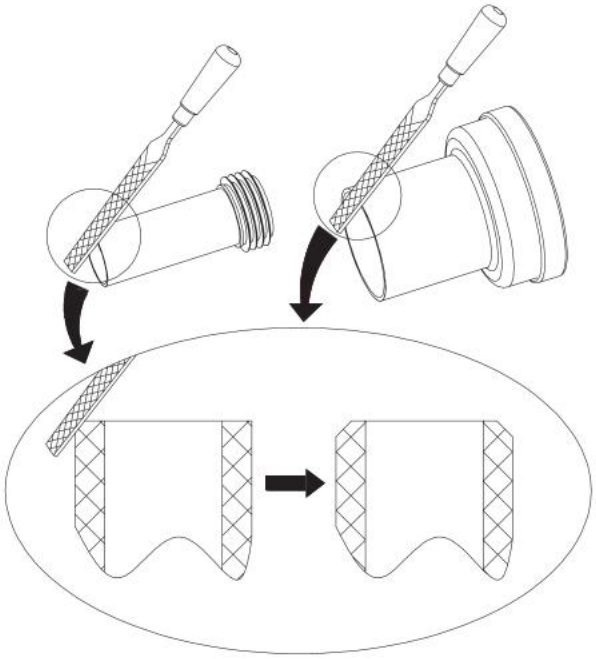

9. Breng siliconenolie aan op het snijvlak

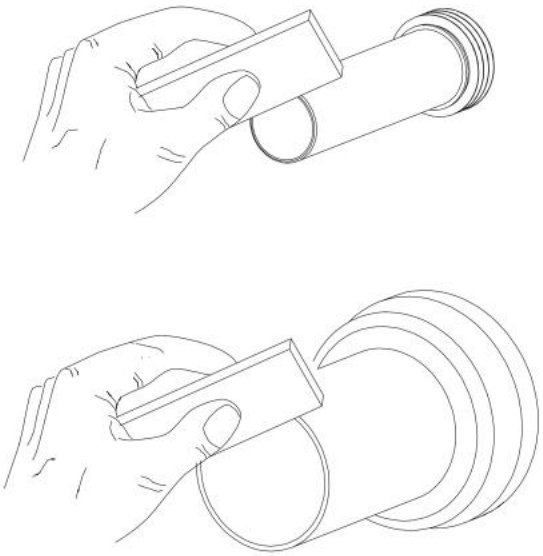

10. Plaats de isolatiemat.

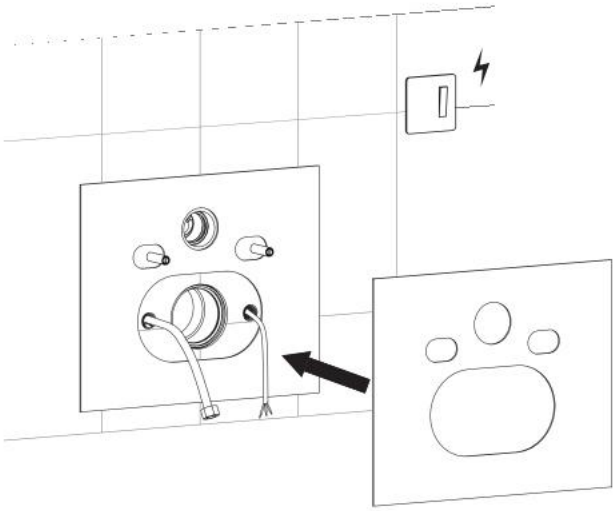

11. Verwijder de beschermhuls op bouten. Breng siliconenolie aan in de spoelbuis en afvoerbuis opening.

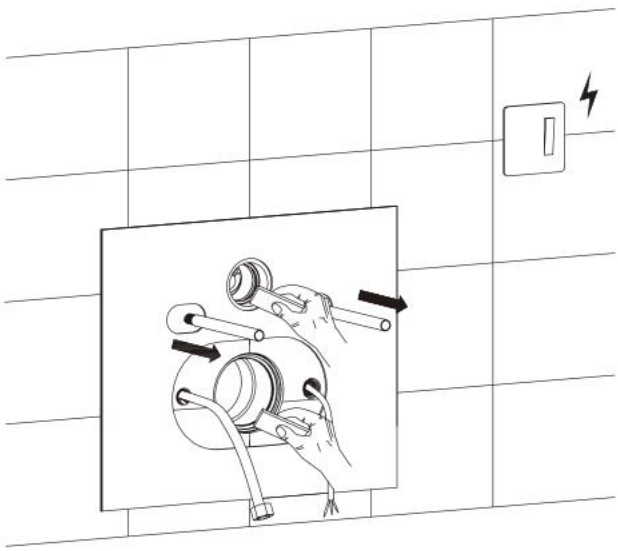

12. Monteer de spoelbuis en de afvoerbuis.

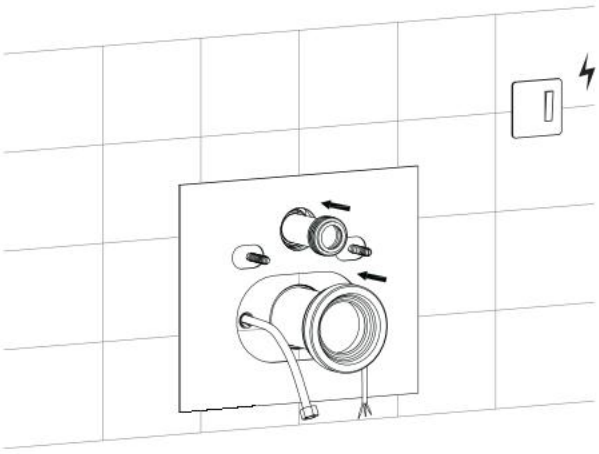

13. Breng siliconenolie aan op de spoelbuis en afvoerbuis.

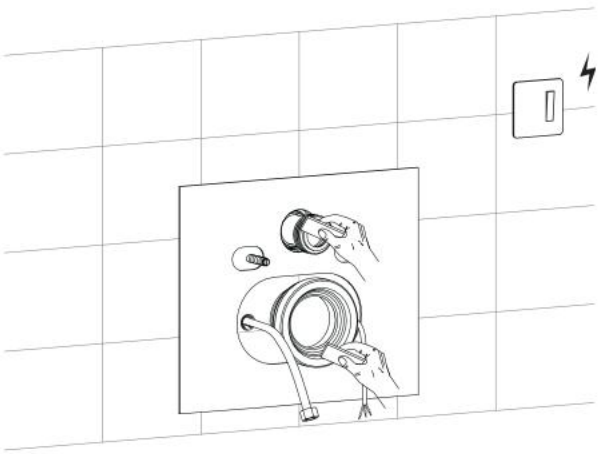

14. Plaats het toilet tegen de muur.

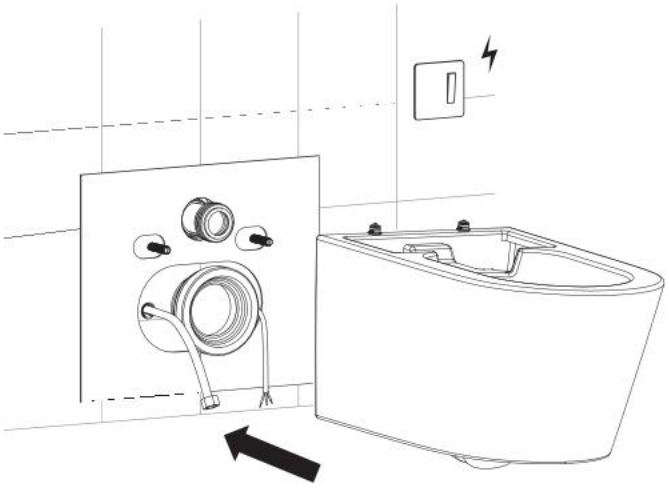

15. Leid de watertoevoerslang, stroomkabel het toilet.

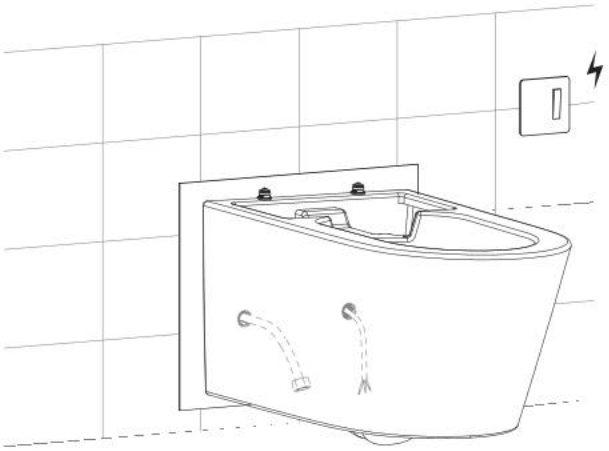

16. Waterpas het toilet.

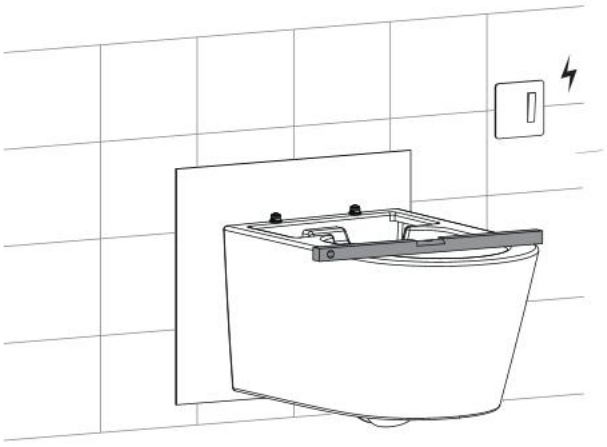

17. Plaats de ring en draai de moer vast.

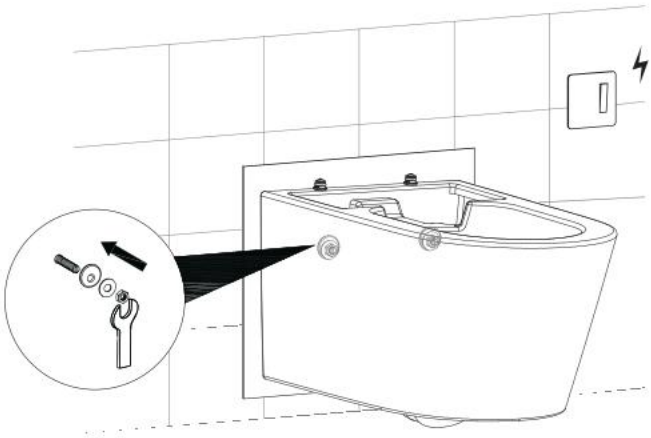

18. Knip het overtollige stuk af.

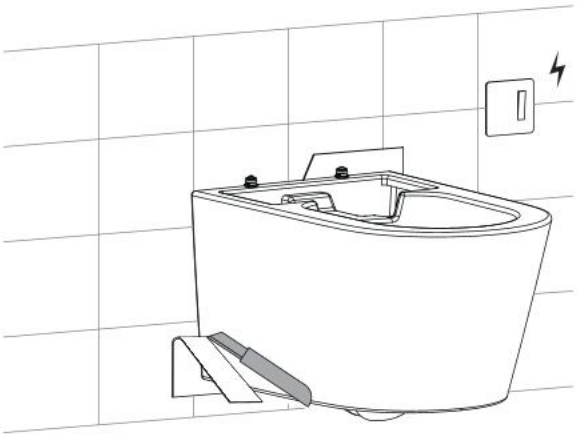

19. Dicht de opening rond het toilet af met kit.

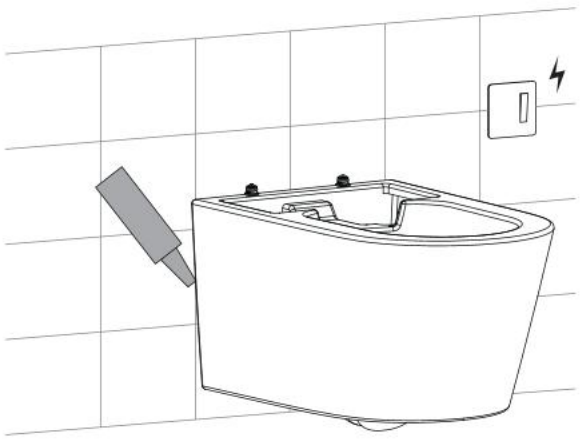

20. Sluit het netsnoer en de watertoevoerslang aan. Let op! Het netsnoer mag niet overlappen met andere aansluitleidingen!

1. Draai 2 schroeven los en verwijder de kap van het netsnoer.

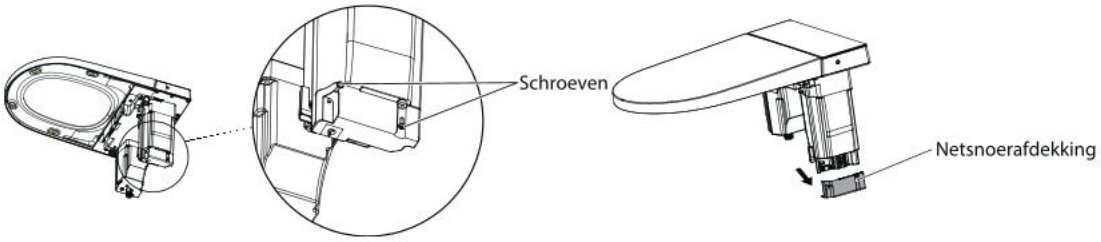

2. Installeer het netsnoer, sluit de aarddraad/stroomdraad/neutrale draad van het netsnoer aan. Installeert u de afdekking van het netsnoer. De bedrading is zoals weergegeven in de afbeelding.

3. Sluit de watertoevoerslang aan.

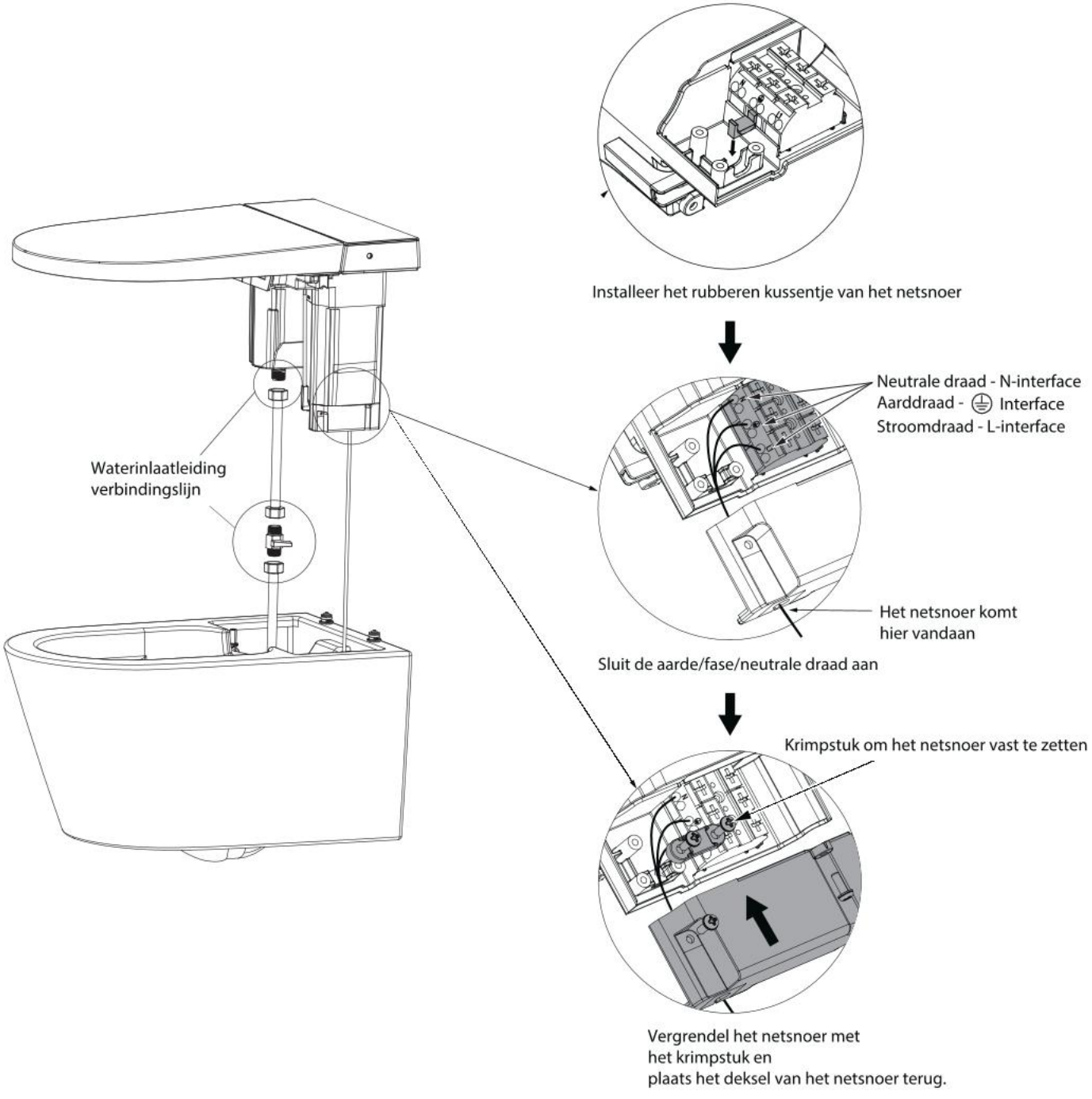

21. Installatie van de watertoevoerslang .

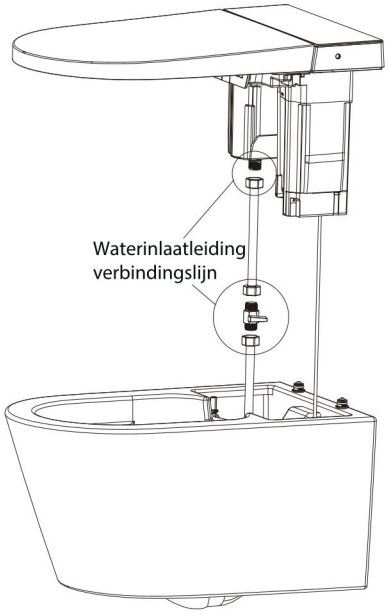

---

22. Plaats de elektronische bidetzitting in het toilet en pas de uitlijning aan zodat de openingen gelijk zijn.

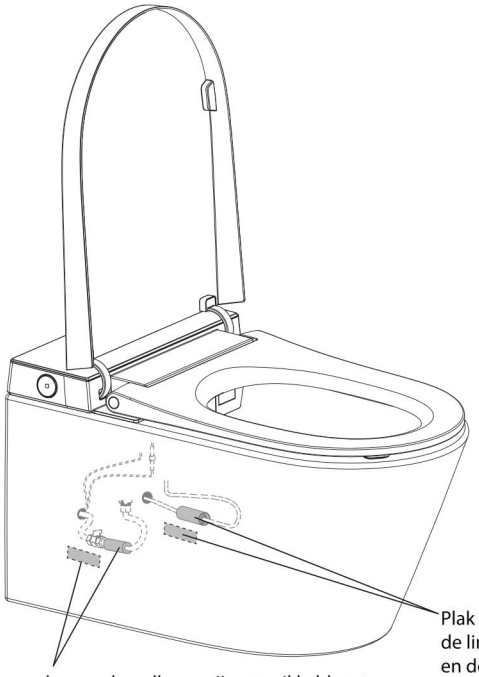

Het netsnoer is omwikkeld met dubbelzijdige zelfklevende tape en bevestigd aan de rechterwand van het toilet.

Plak de rechthoekige dubbelzijdige tape vooraf op de linker- en rechterzijwanden van het toilet en de rechterzijwand van de rioolbuis, met de harige kant naar buiten gericht.

De watertoevoerslang en kogelkraan zijn omwikkeld met dubbelzijdige zelfklevende dubbelzijdige tape en bevestigd aan de dubbelzijdige tapelocatie op de linkerwand van het toilet.

23. Open het deksel, monteer de schroeven en sierdoppen en sluit het vervolgens goed af.

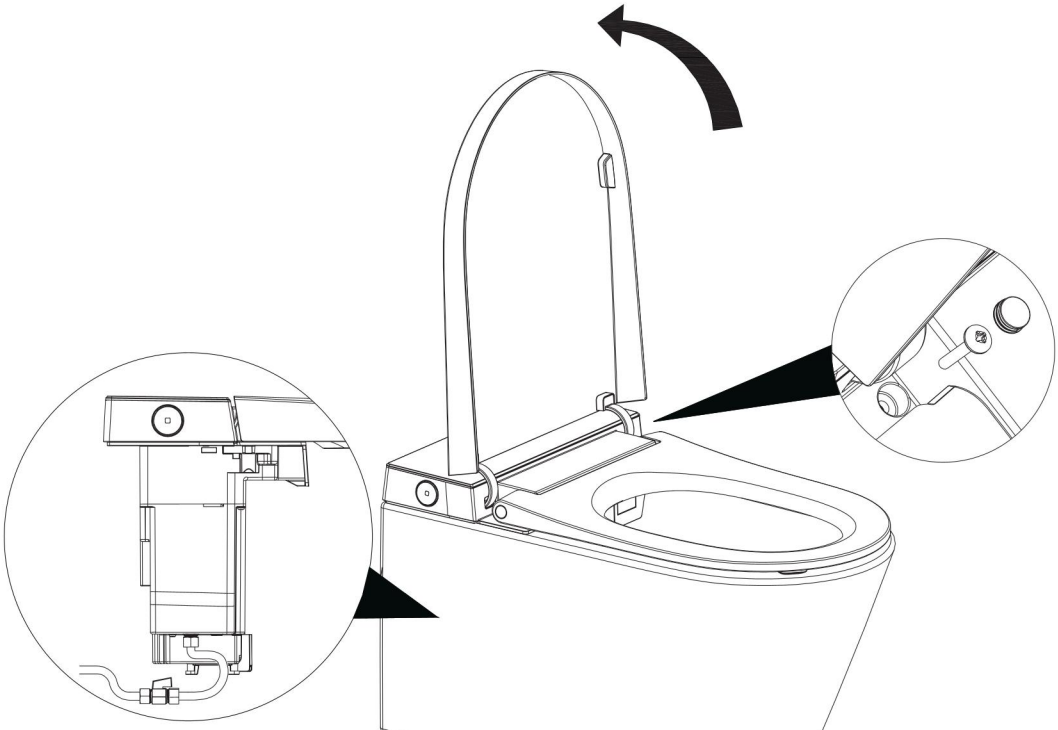

Let bij het plaatsen van gevlochten buizen op de oriëntatie van de gevlochten buizen en zorg ervoor dat u de buis niet knikt of buigt.

24. Sluit het deksel en de zitting. Voltooi de installatie.

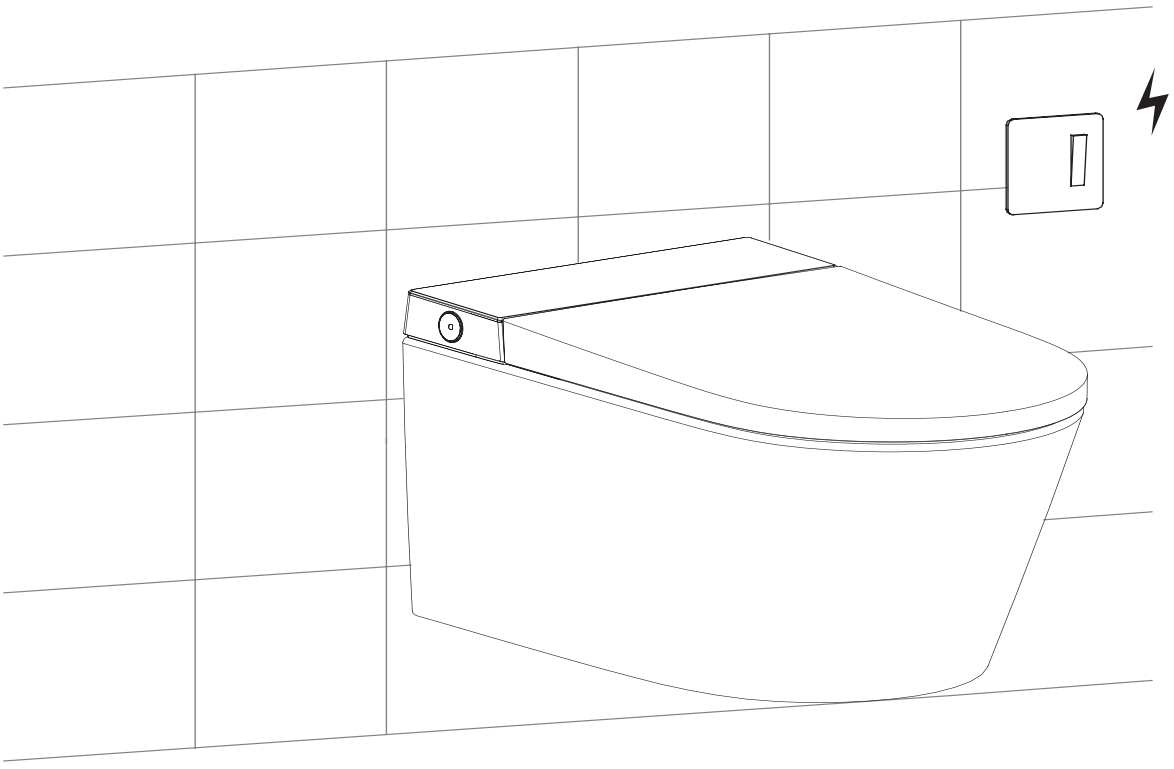

Fabrikant
Ben Design Worldwide
Gragtmansstraat 3
5145 RA Waalwijk

NL **Distributeur**
De Badenman
Van Harenstraat 1
5145 RH Waalwijk

Manufacturer
Ben Design Worldwide
Gragtmansstraat 3
5145 RA Waalwijk

EN **Distributor**
De Badenman
Van Harenstraat 1
5145 RH Waalwijk

Hersteller
Ben Design Worldwide
Gragtmansstraat 3
5145 RA Waalwijk

DE **Verteiler**
De Badenman
Van Harenstraat 1
5145 RH Waalwijk