INSTALLATIE VOORSCHRIFT

INLOOPDOUCHE + ZWART MUURPROFIFL

Safety Glass

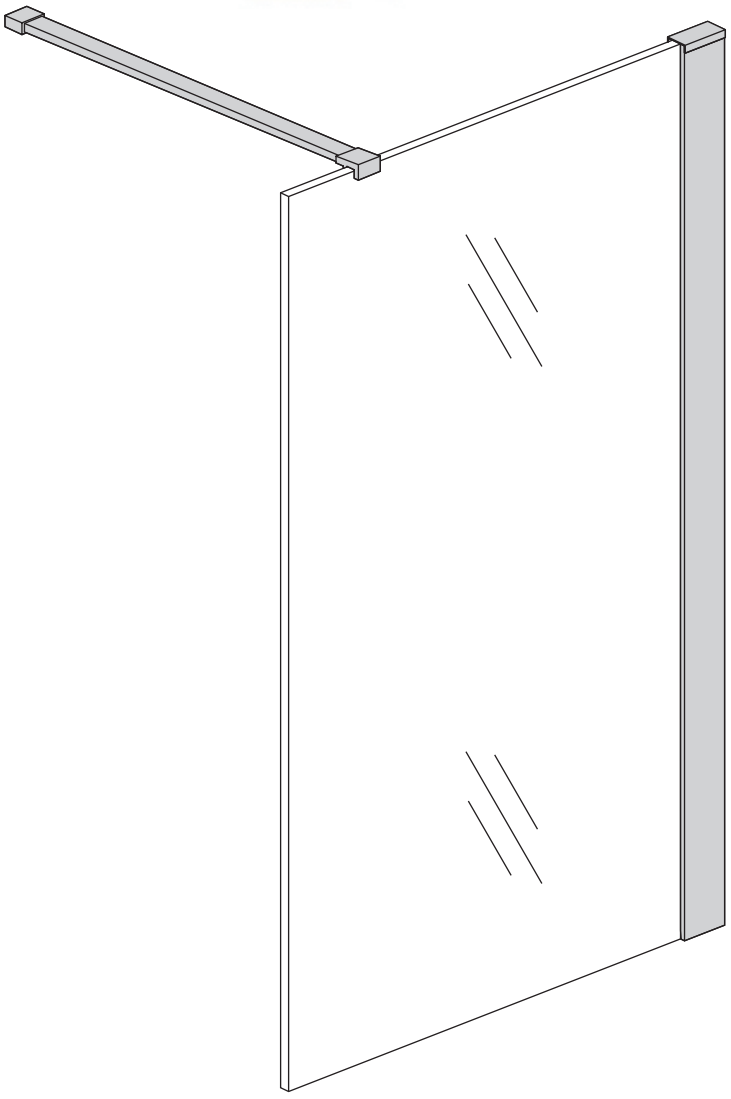



Zonder NANO

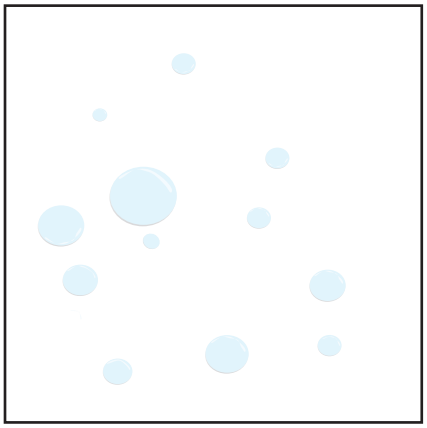

NANO

NANO kant aan de binnenzijde
Te herkennen aan de sticker

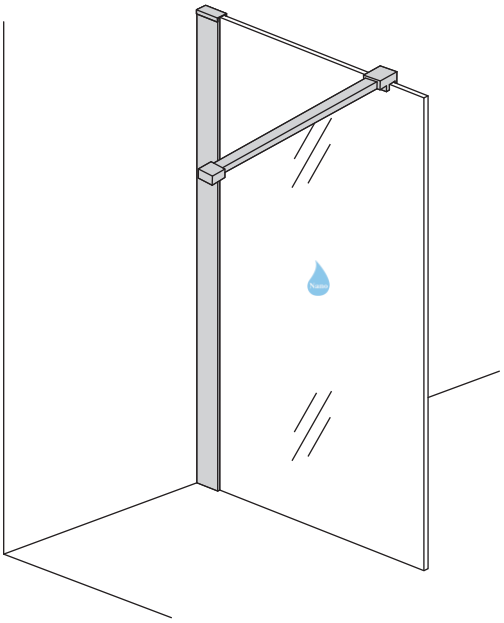

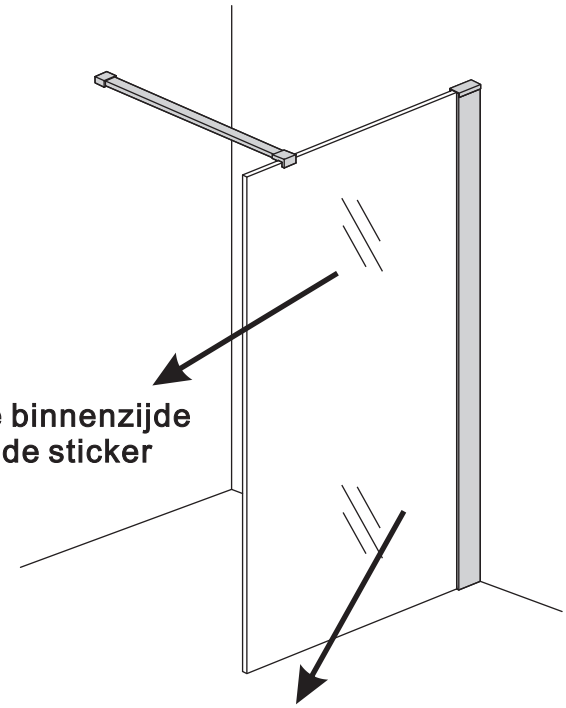

NANO kant aan de binnenzijde
Te herkennen aan de sticker

NANO garantie: 5 jaar bij normaal gebruik
LET OP: gebruik geen grove scherpe voorwerpen, zoals schuursponsjes of staalwol om het glas schoon te maken.

1

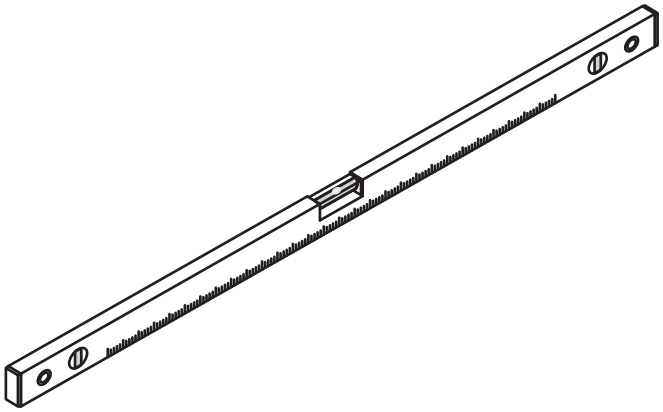

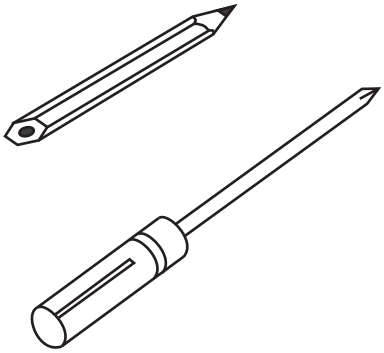

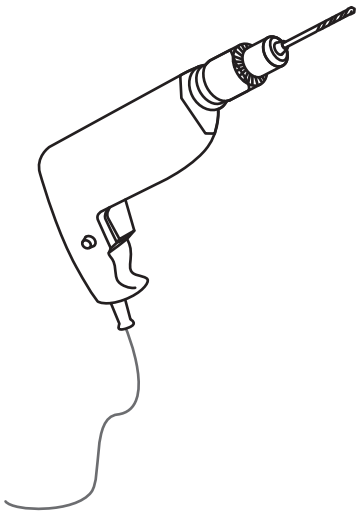

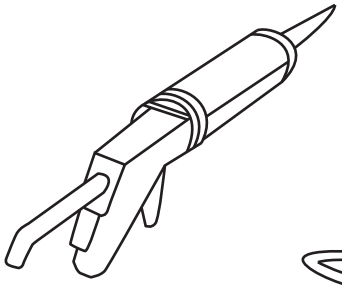

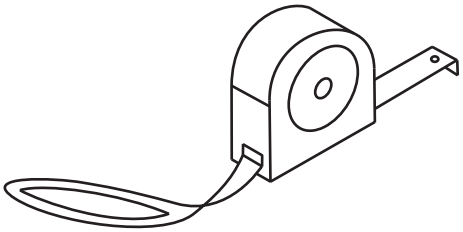

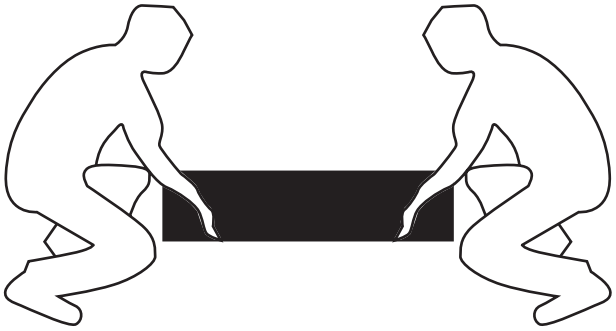







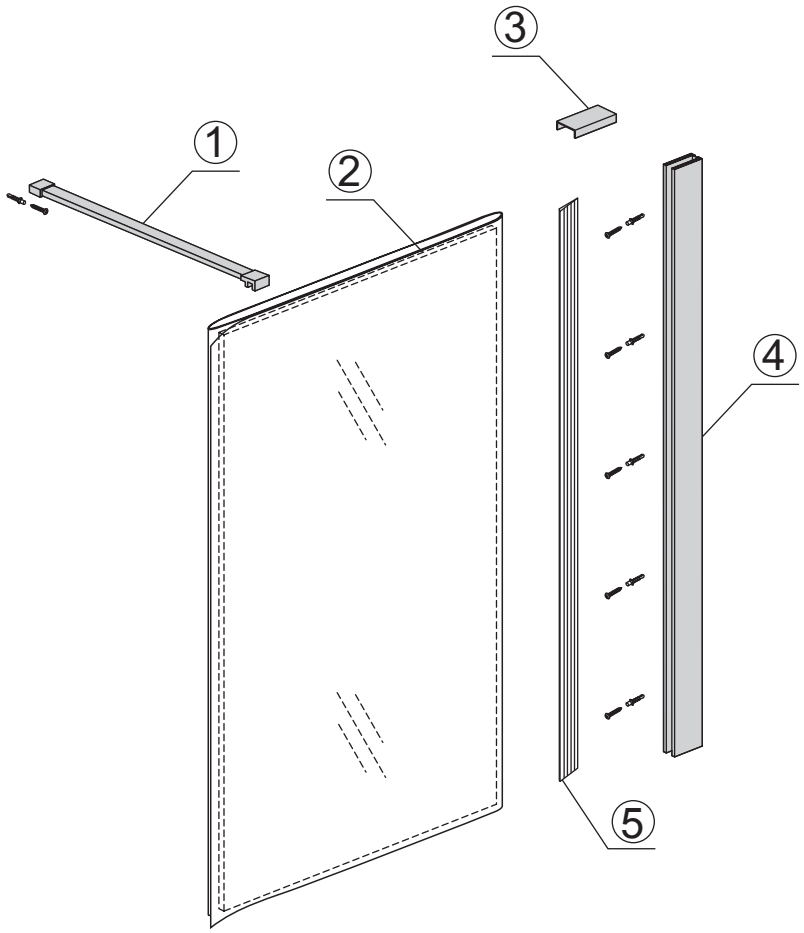

Please cut off the protection foil from the fixed glass aluminum profile side.
Do not taken off the protection foil at all before you finshed the installation!
The Foil could pretect 3 layer film do not damaged by any sharp tools during the installing.

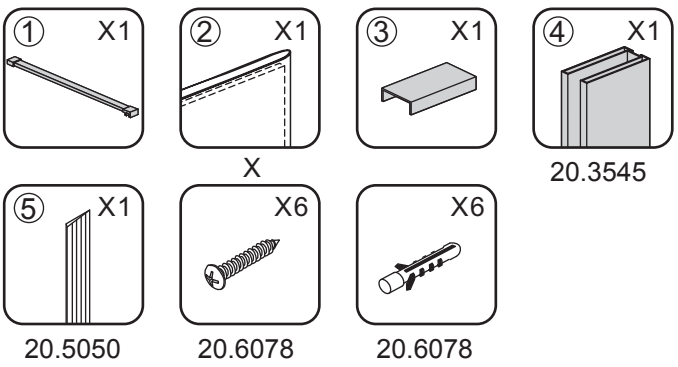



3

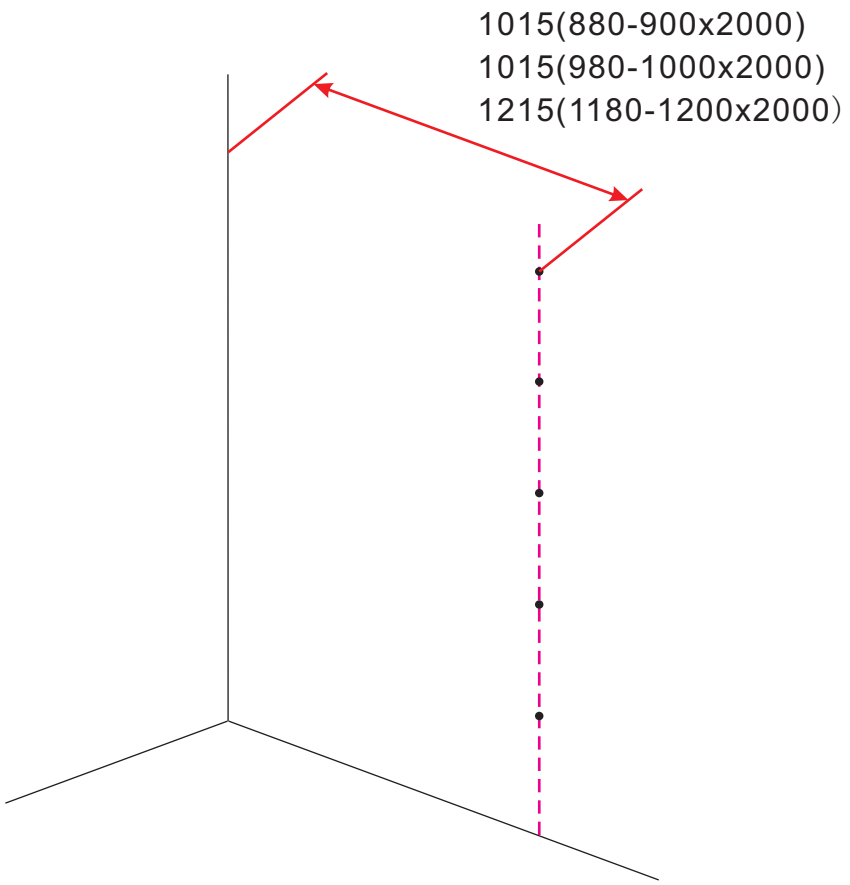
1015(880-900x2000)
1015(980-1000x2000)
1215(1180-1200x2000)

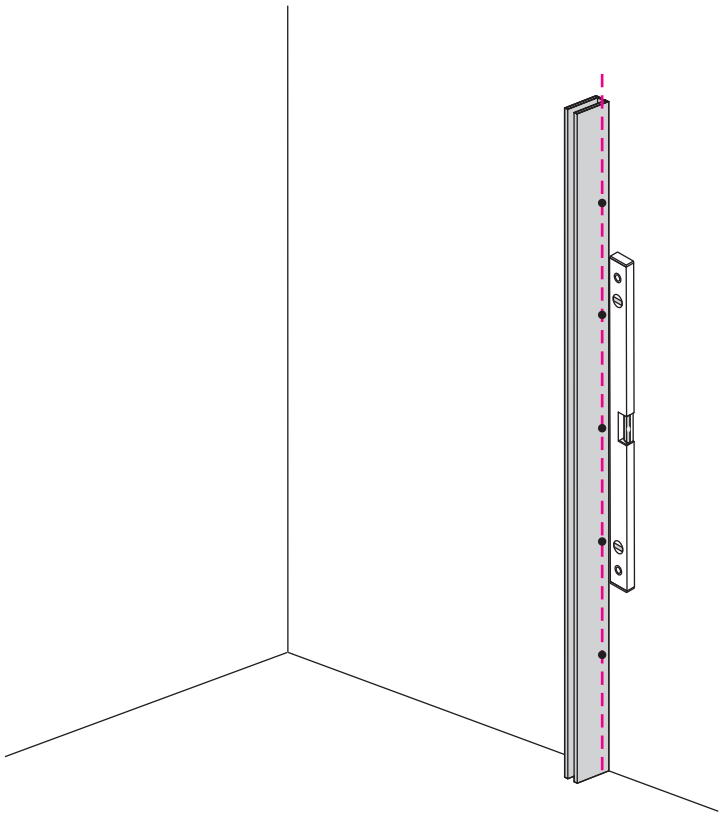

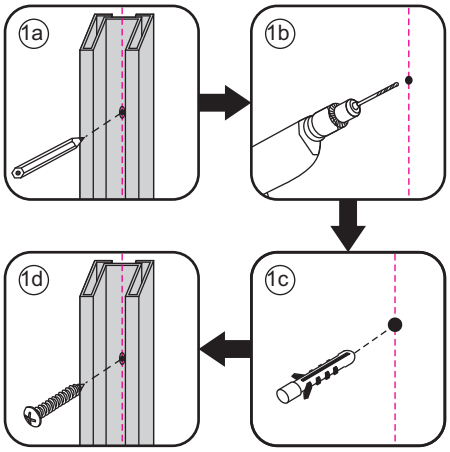
1a
1b
1c
1d

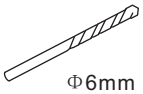
Φ6mm


X5
Φ6x30

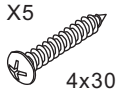
X5
4x30




Kg



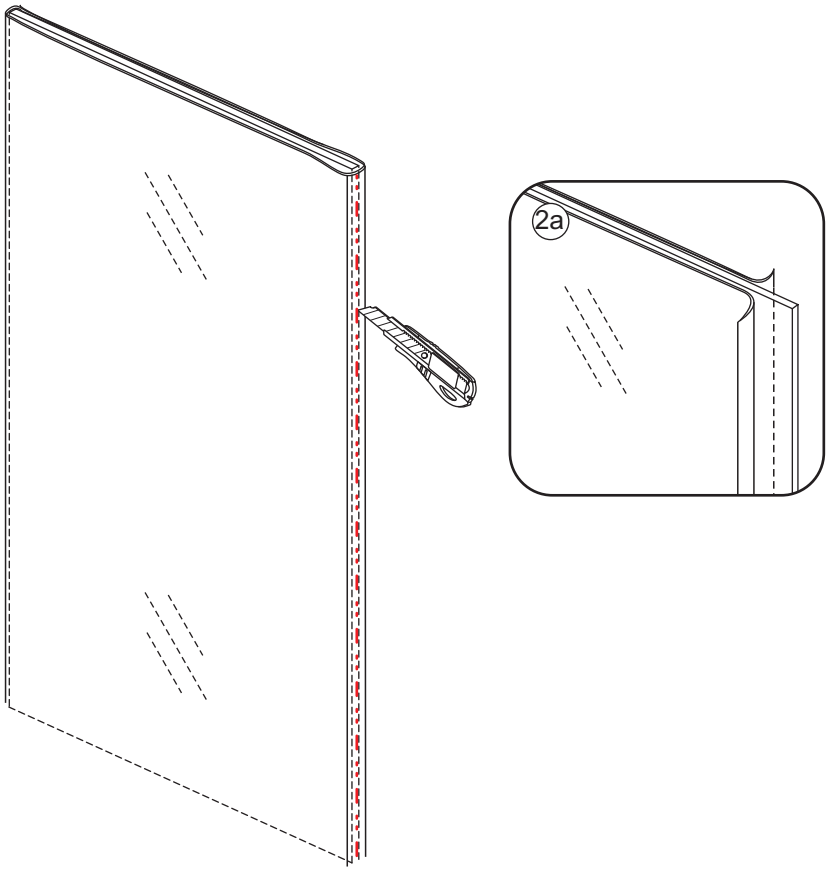
2a

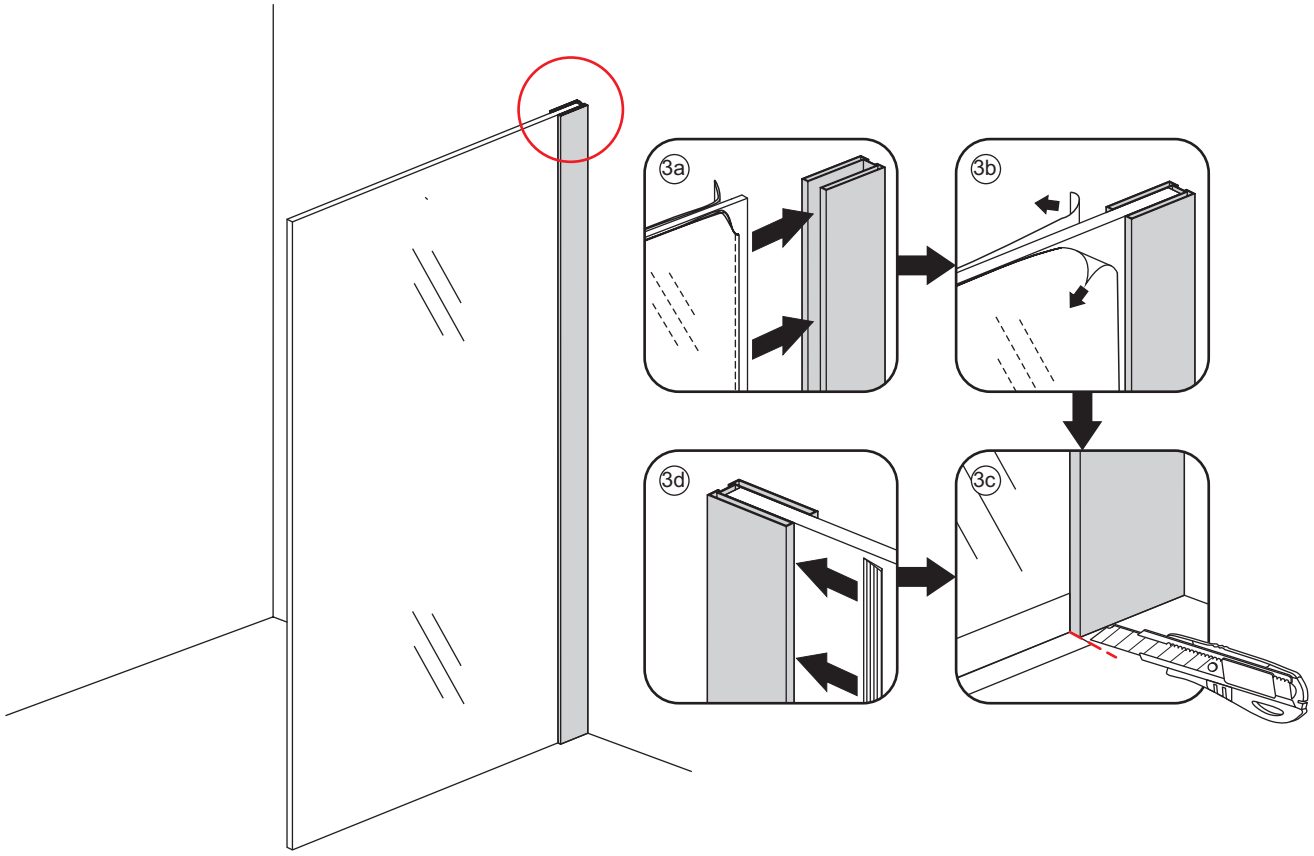
3a
3b
3d
3c


Kg

5

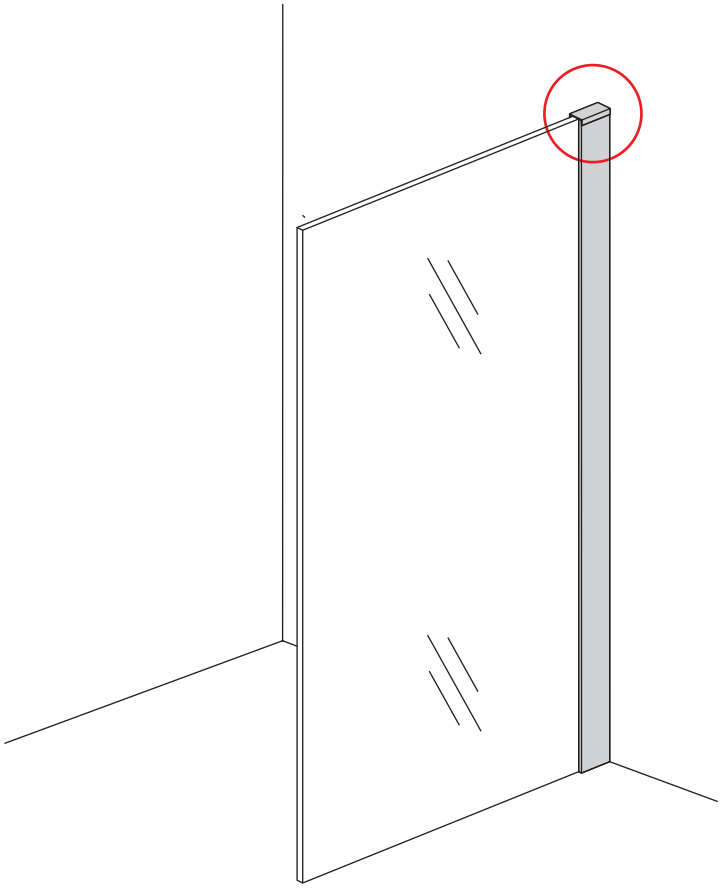

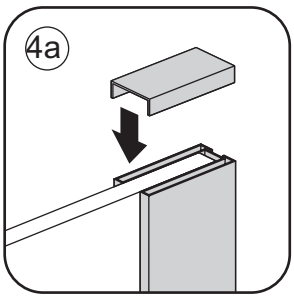

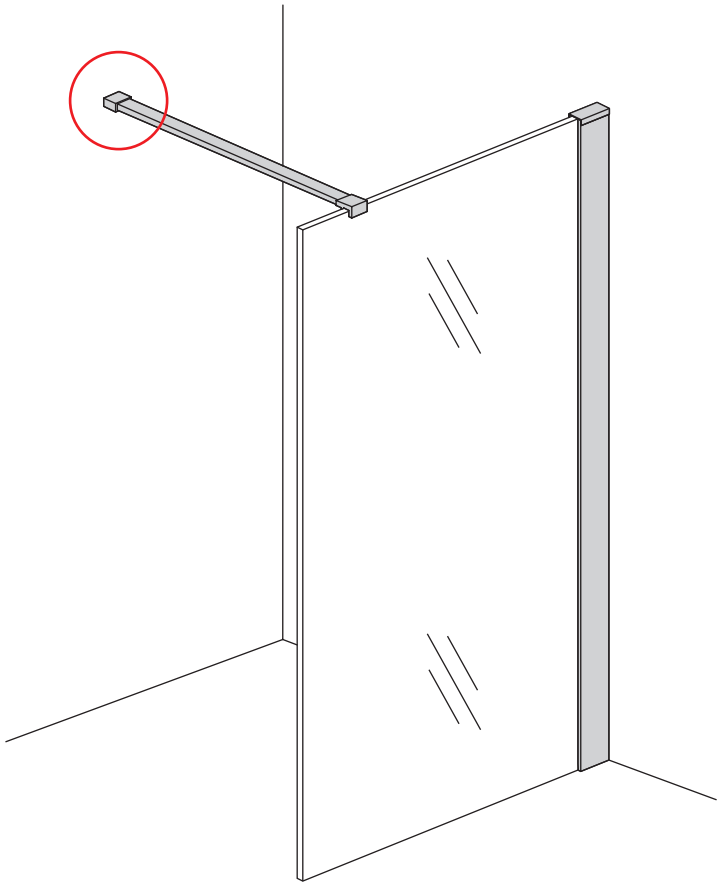

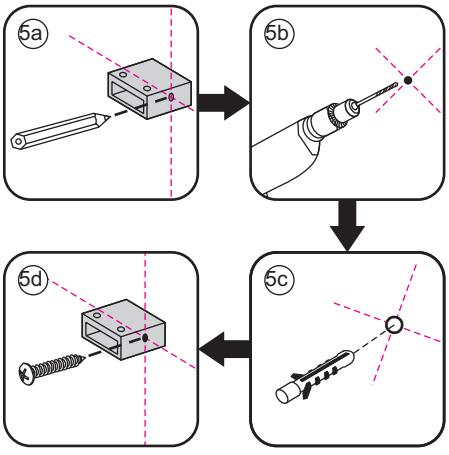

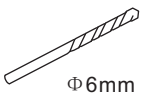



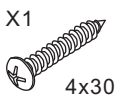







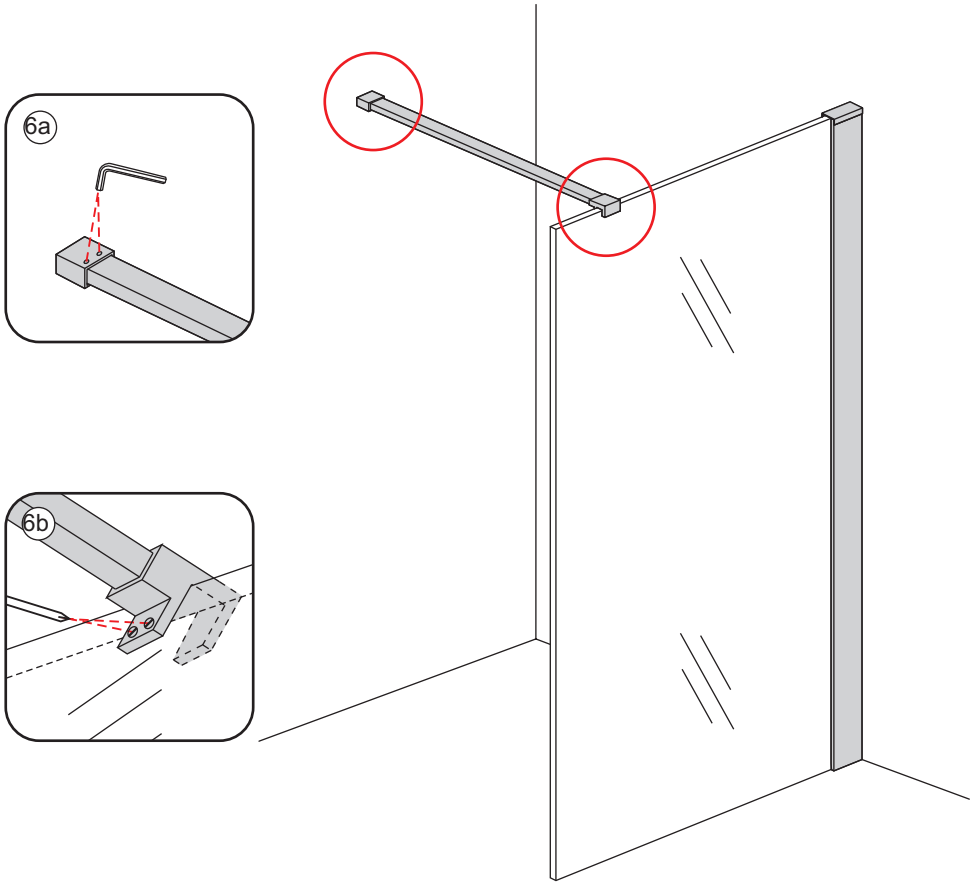

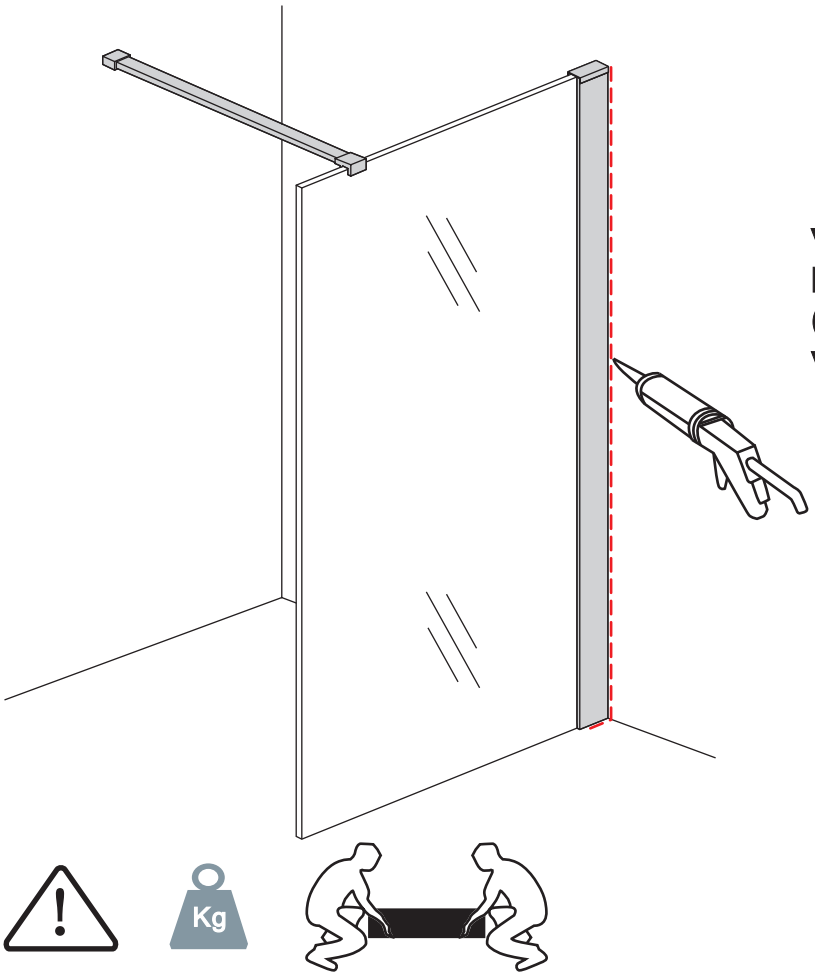

Voorzie beide kanten van het muurprofiel (binnen- en buitenkant) van siliconenkit.

Please use soft towel to clean glass, any sharp tools do not allowed to touch the glass!

