INSTALLATIE VOORSCHRIFT

ECO NISDEUR met profiel
+
ECO ZIJWAND voor eco nisdeur

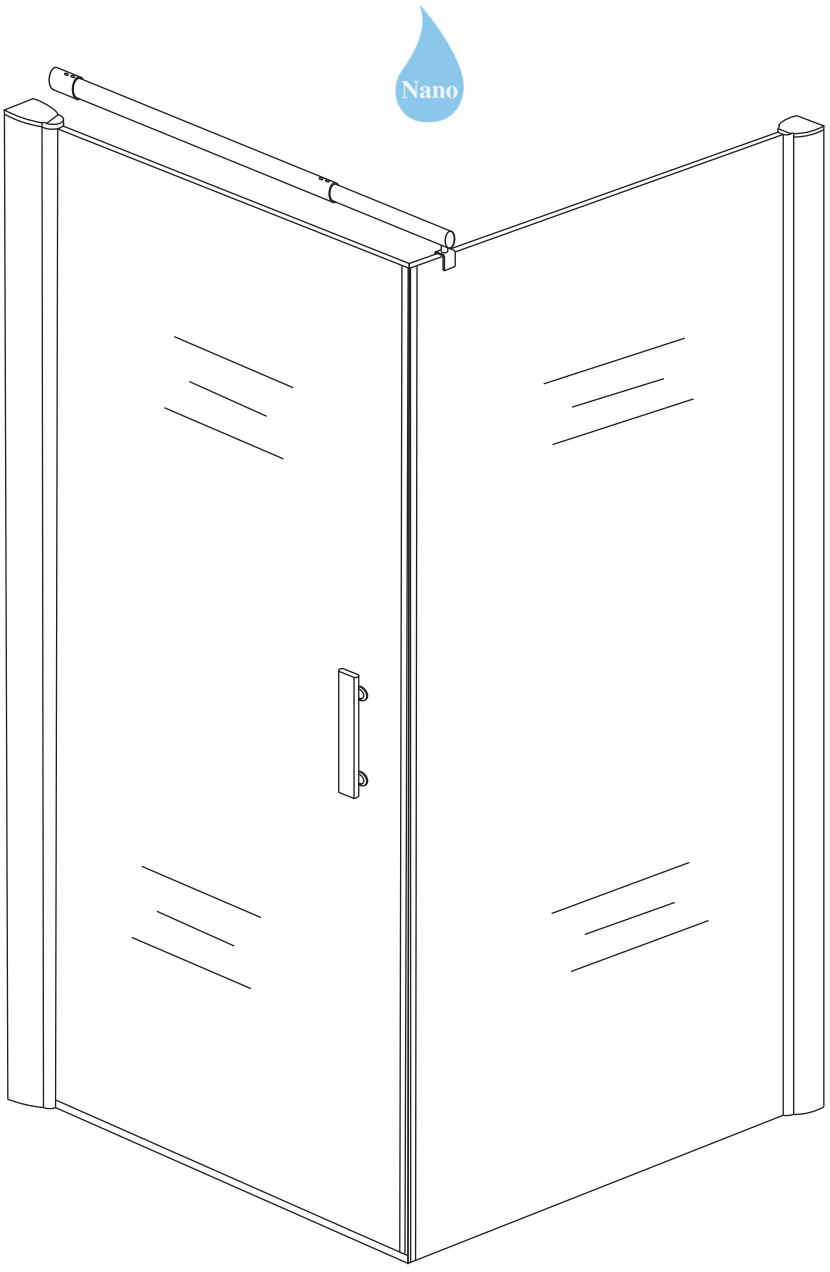

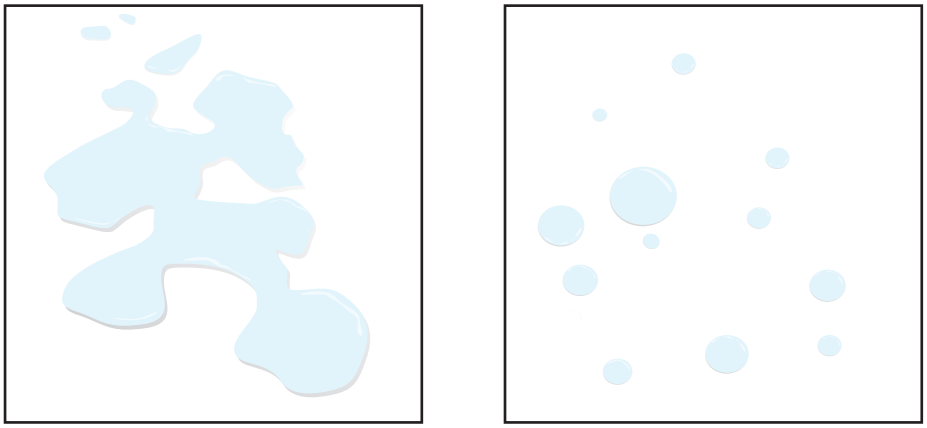

Zonder NANO NANO

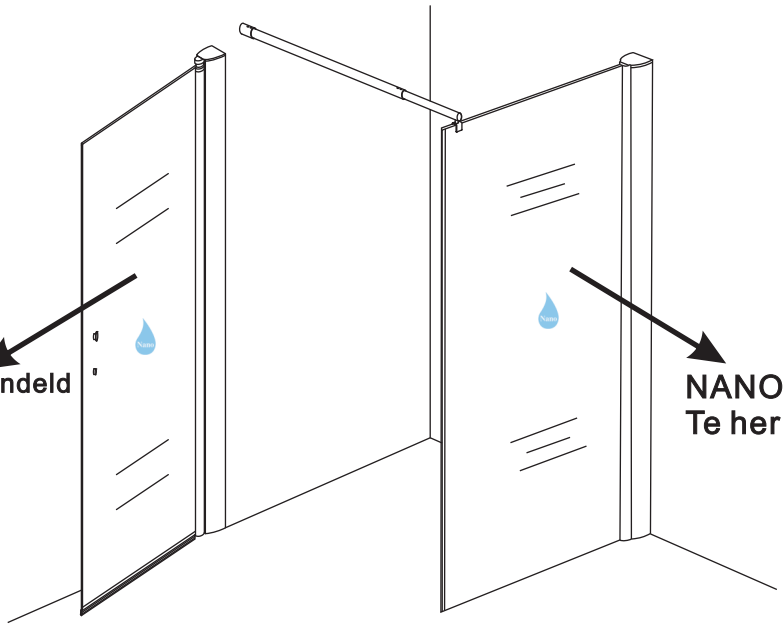

beide zijden NANO behandeld

NANO kant aan de binnenzijde
Te herkennen aan de sticker

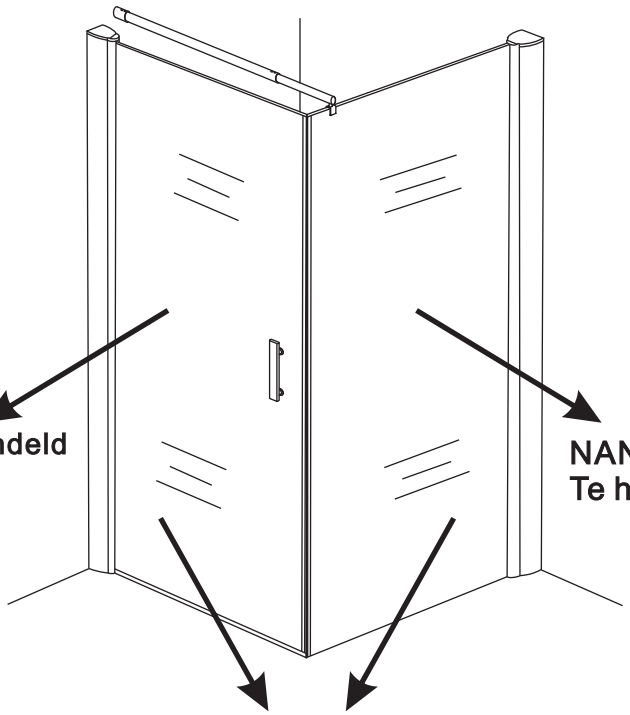

beide zijden NANO behandeld

NANO kant aan de binnenzijde
Te herkennen aan de sticker

NANO garantie: 5 jaar bij normaal gebruik
LET OP: gebruik geen grove scherpe voorwerpen, zoals schuursponsjes of staalwol om het glas schoon te maken.

1

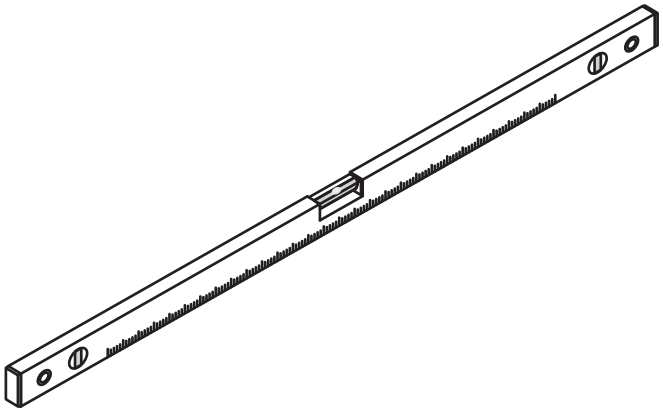

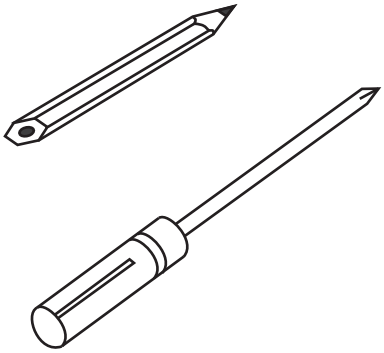

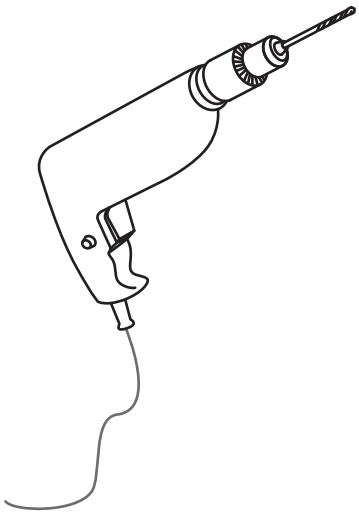

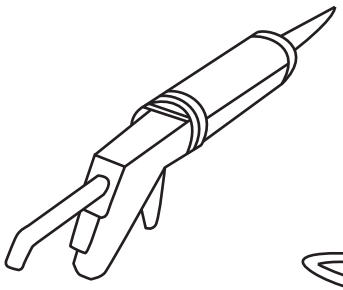

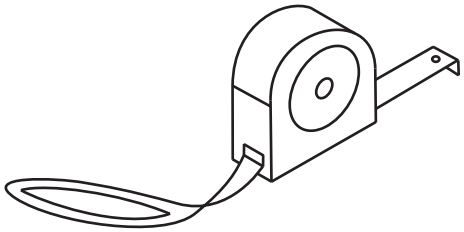

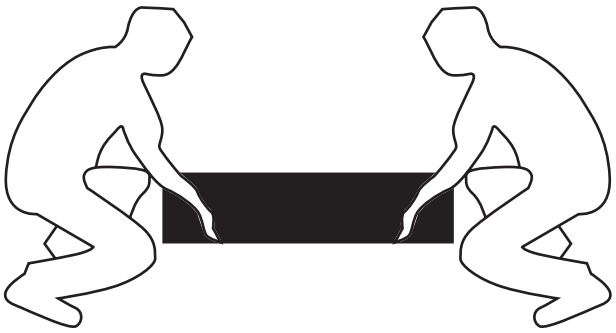



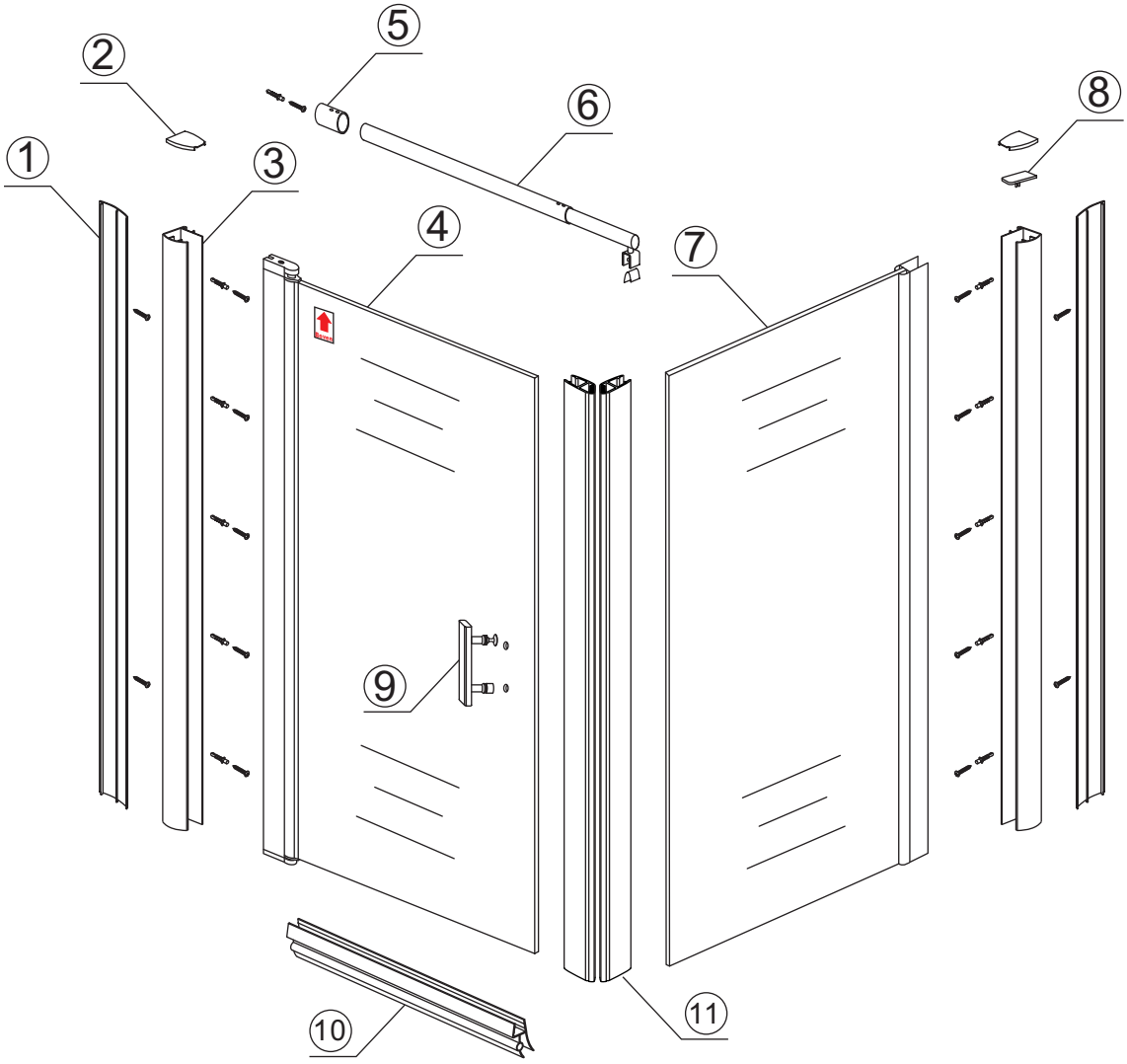

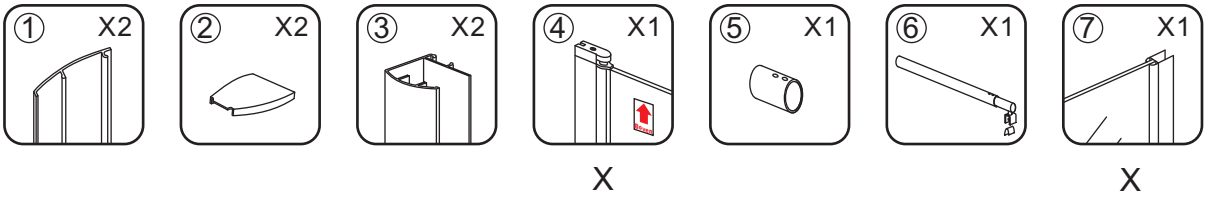

X X

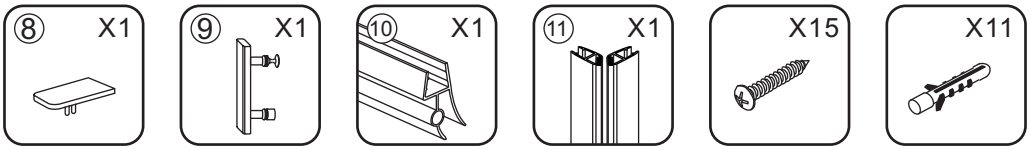

20.6019 20.6078 20.6078



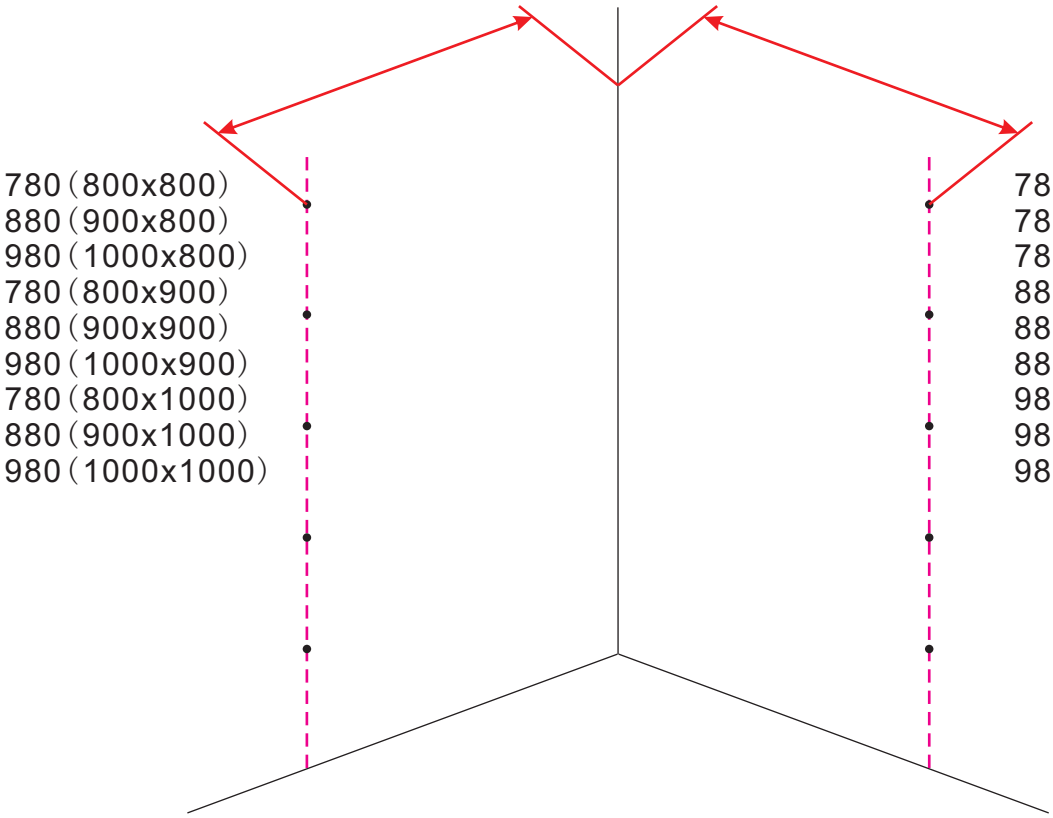
780（800x800）
880（900x800）
980（1000x800）
780（800x900）
880（900x900）
980（1000x900）
780（800x1000）
880（900x1000）
980（1000x1000）
780（800x800）
780（900x800）
780（1000x800）
880（800x900）
880（900x900）
880（1000x900）
980（800x1000）
980（900x1000）
980（1000x1000）

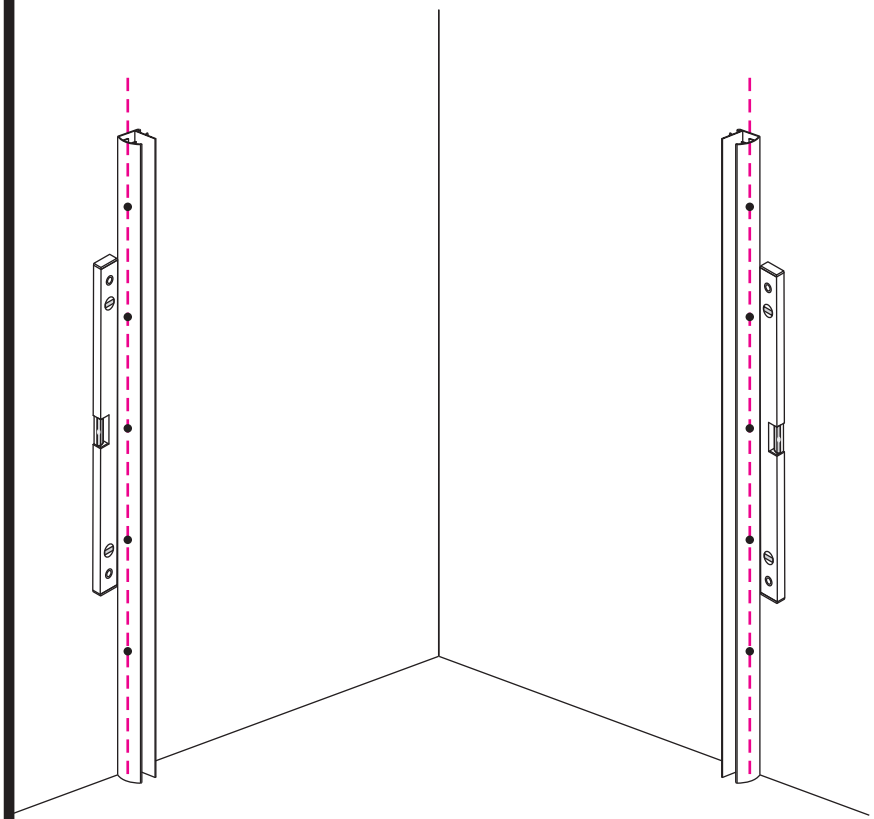

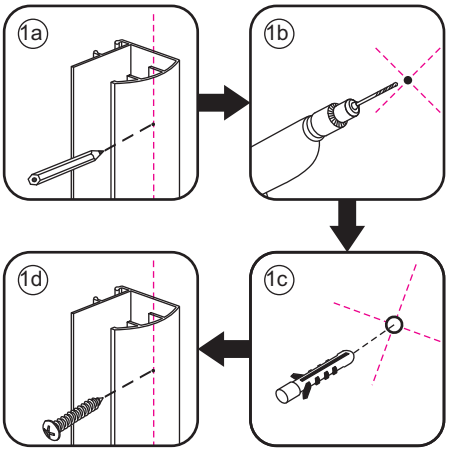
1a
1b
1c
1d

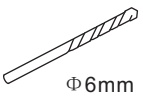
Φ6mm


X10
Φ6x30

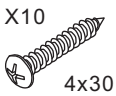
X10
4x30




Kg



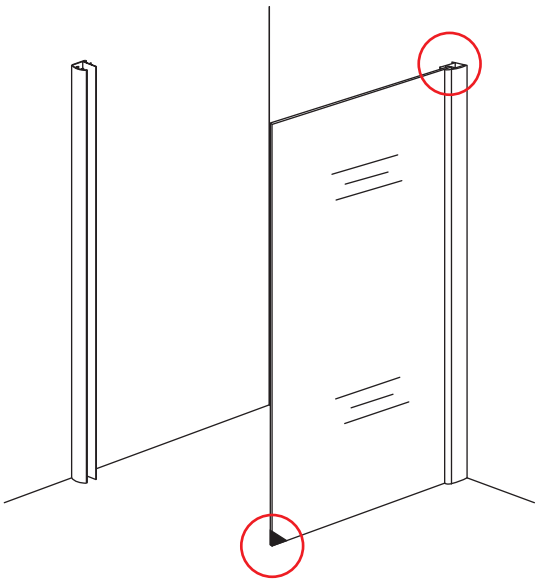

Deur links scharnierend

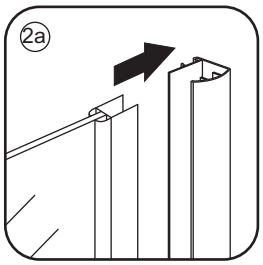

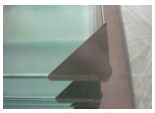

Verwijder de zwarte hoekbeschermers pas als de cabine helemaal is geïnstalleerd!

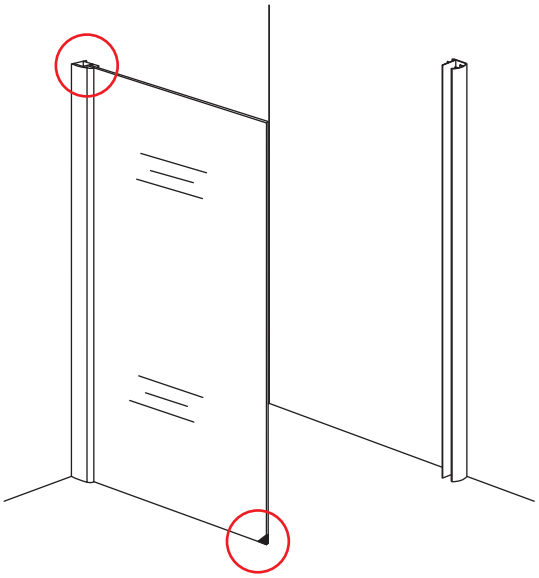

Deur rechts scharnierend

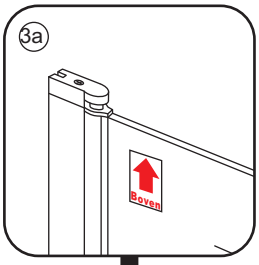

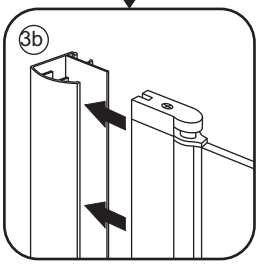

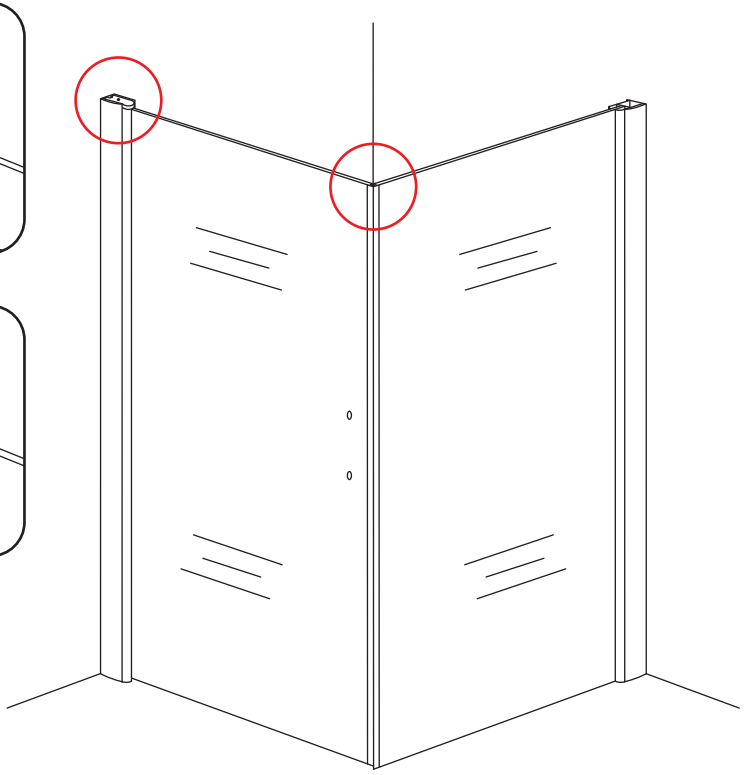

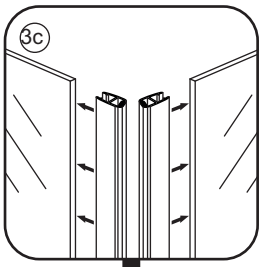

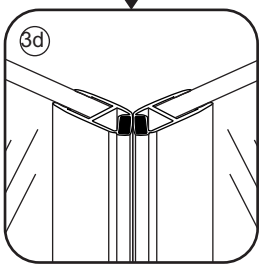







5

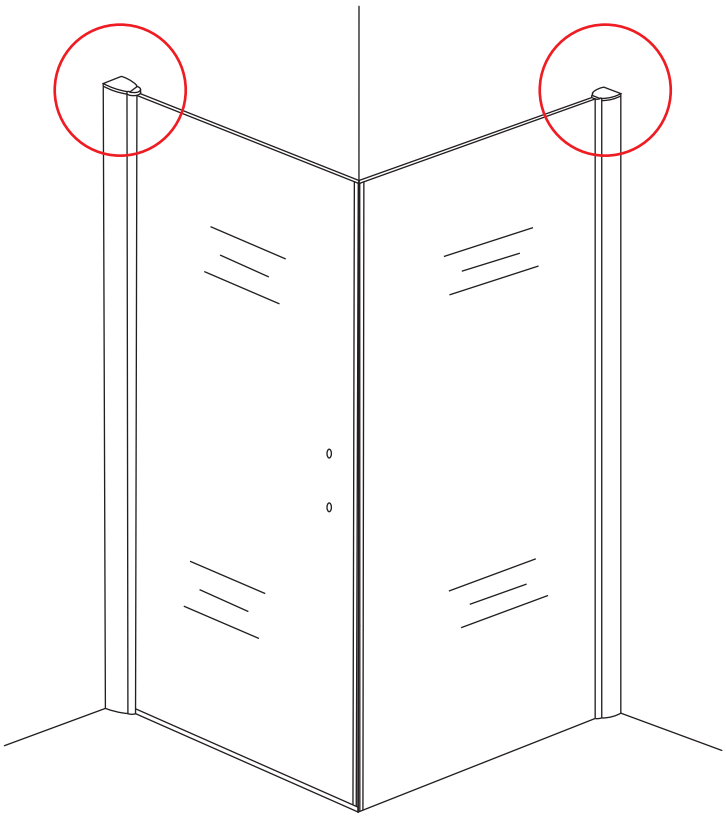

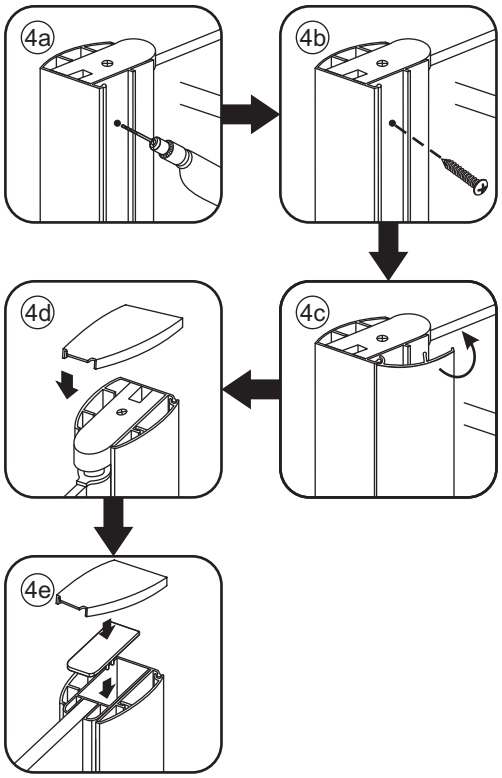

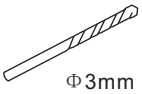

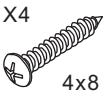

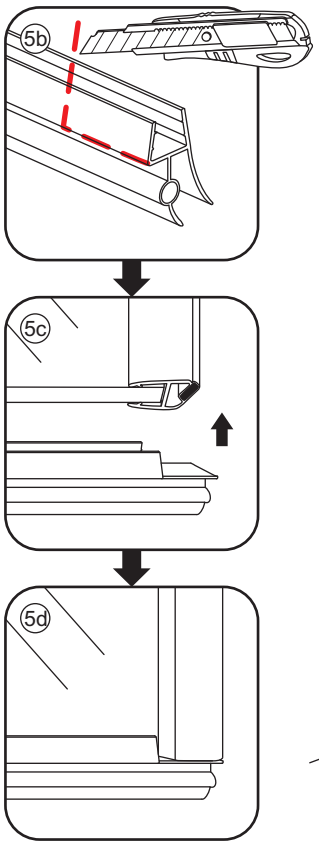

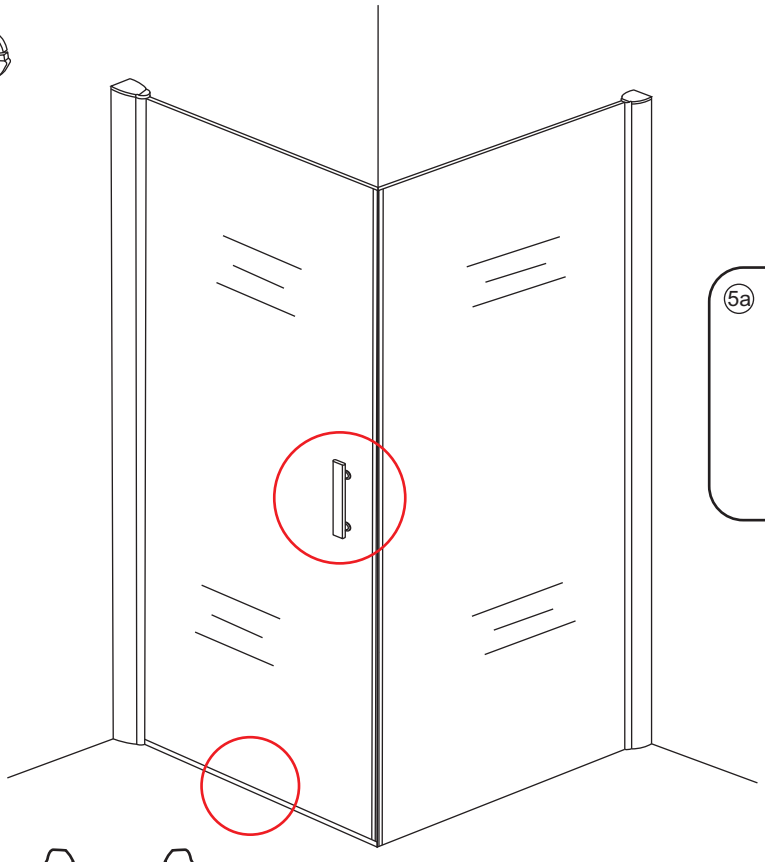

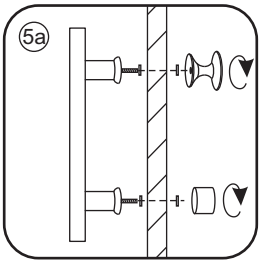





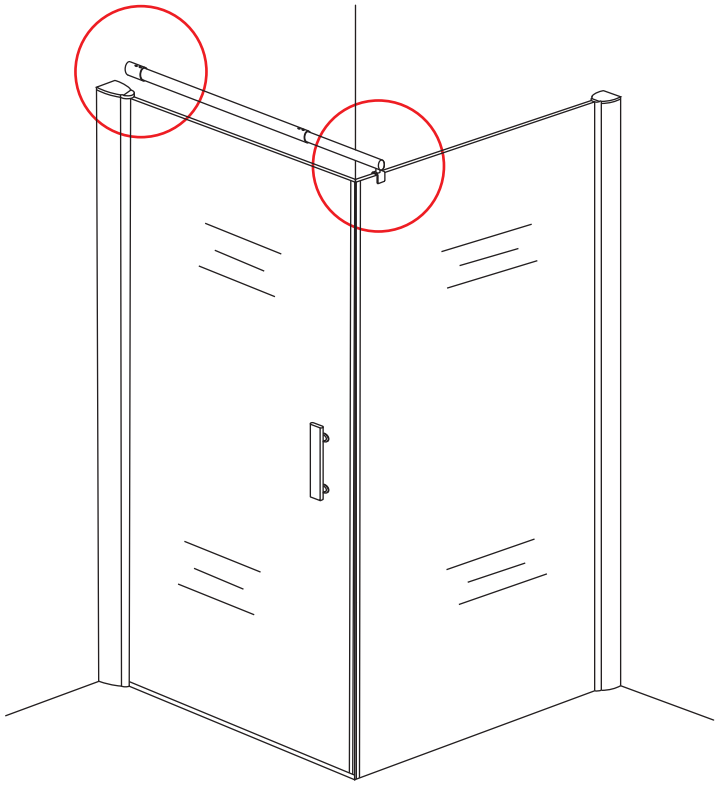

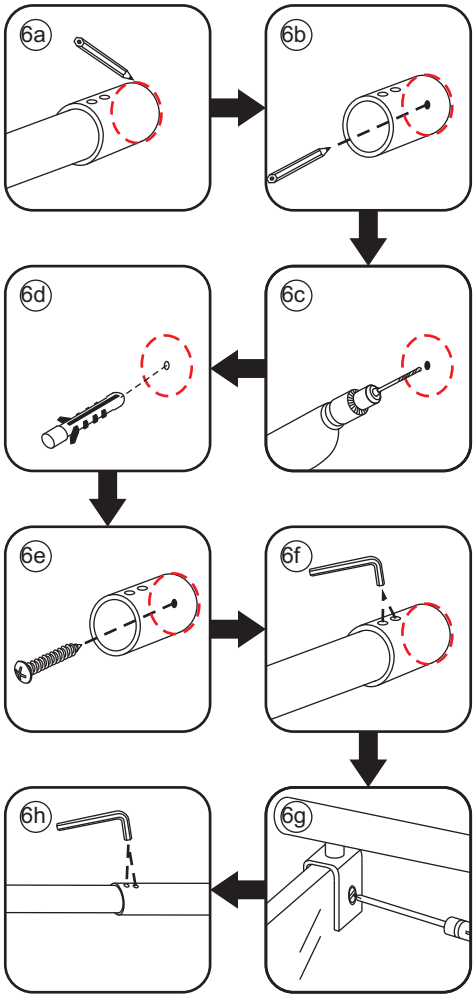



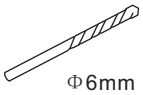

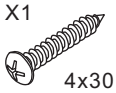

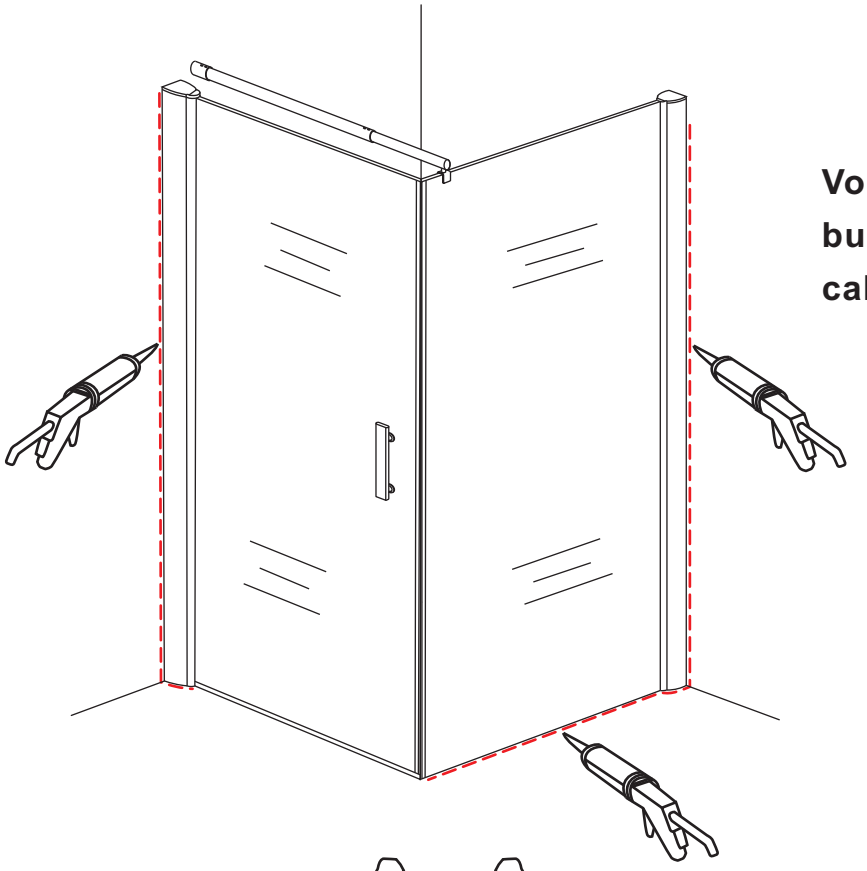

Voorzie alleen de buitenzijde van de cabine van siliconenkit.



