INSTALLATIE VOORSCHRIFT

Slide nis schuifdeur

1100 x 2000 x 8 mm nano helder glas

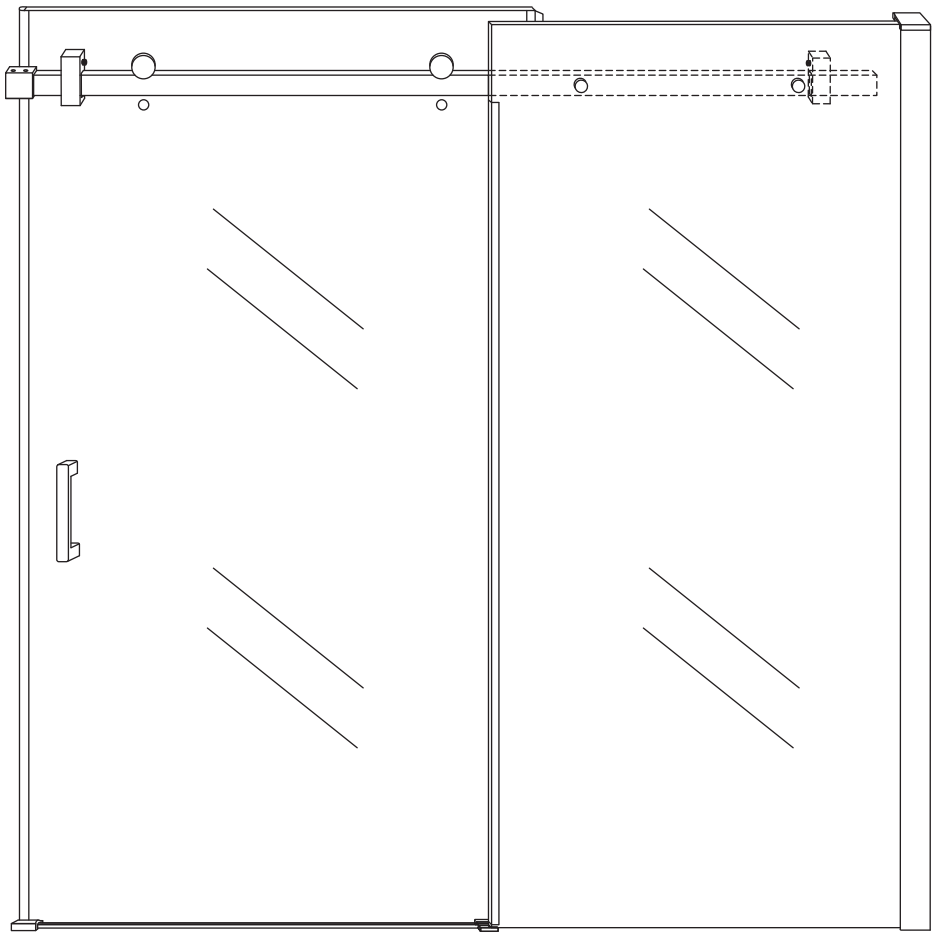



Zonder NANO

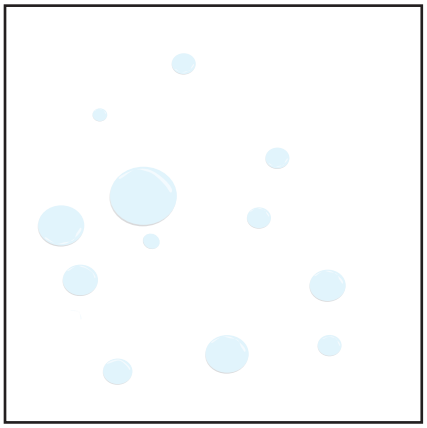

NANO

beide zijden NANO behandeld

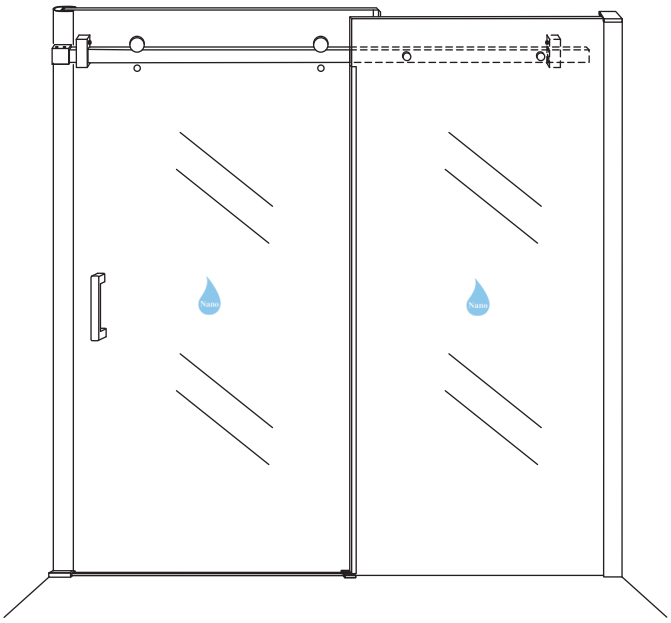

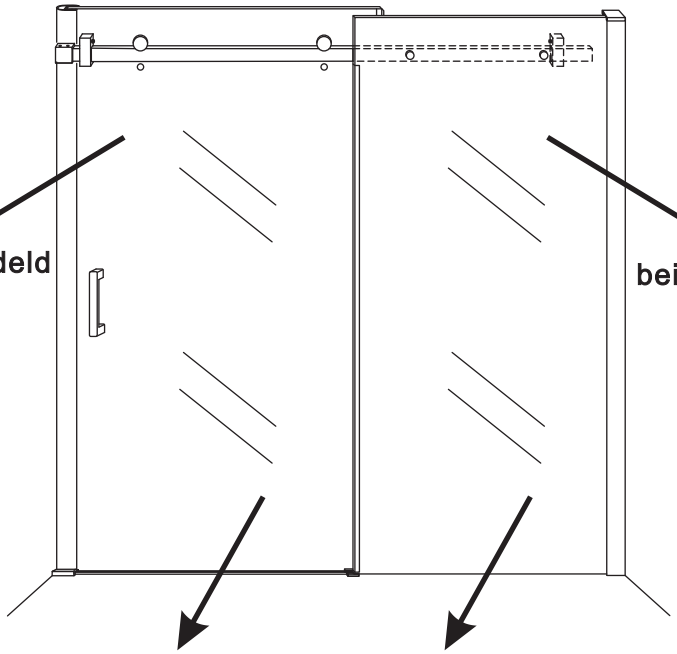

beide zijden NANO behandeld

beide zijden NANO behandeld

NANO garantie: 2 jaar bij normaal gebruik
LET OP: gebruik geen grove scherpe voorwerpen, zoals schuursponsjes of staalwol om het glas schoon te maken.

1

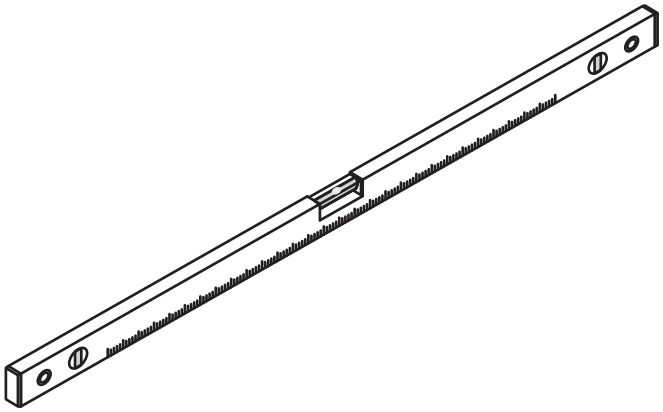

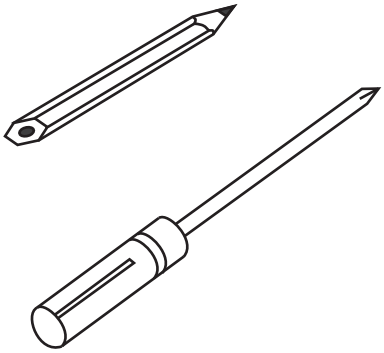

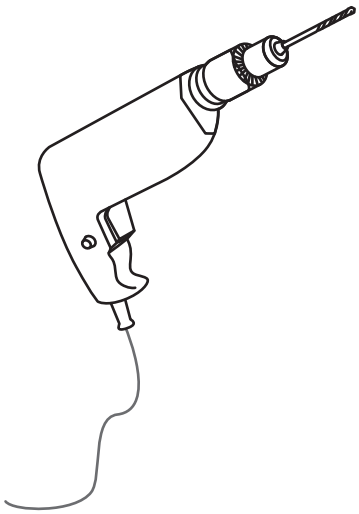

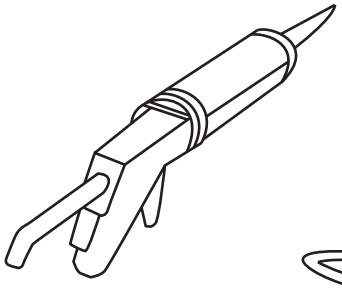

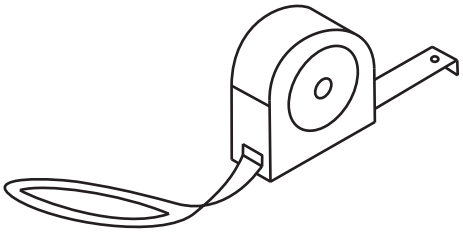

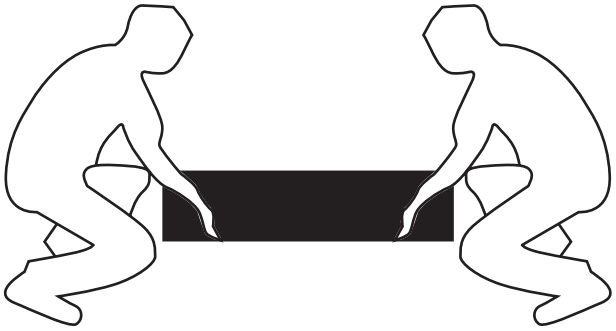







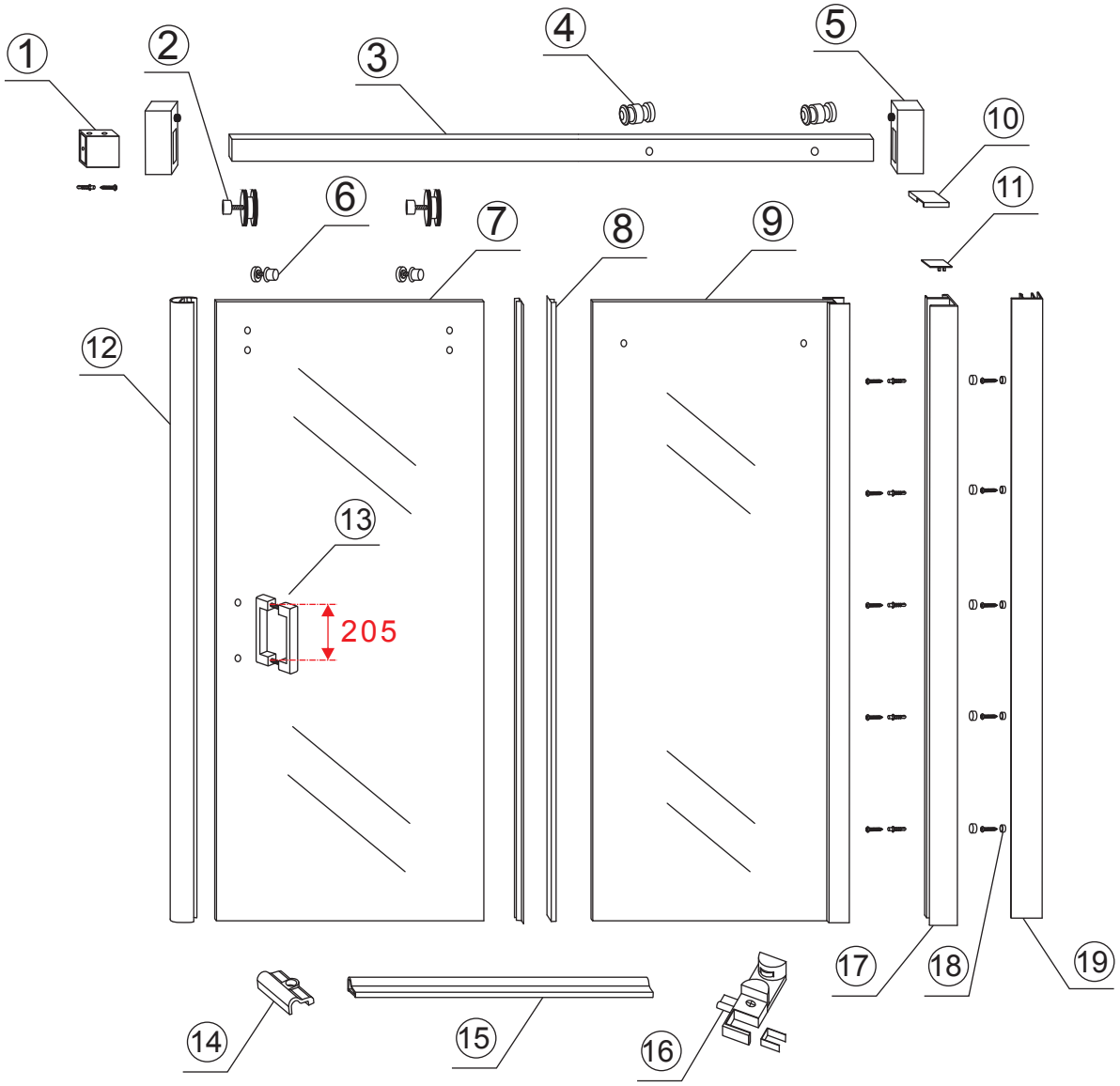

① X1	② X2	③ X1	④ X2	⑤ X2	⑥ X2	⑦ X1
20.4091	20.4090	20.6047	20.6048		20.4093	X
⑧ X2	⑨ X1	⑩ X1	⑪ X1	⑫ X1	⑬ X1	⑭ X1
20.6036	20.4091			20.6014	20.6099	
⑮ X1	⑯ X1	⑰ X1	⑱ X5	⑲ X1	X11	X6
20.6063	20.6064 20.6065	20.6051		20.6051	20.6078	20.6078



3

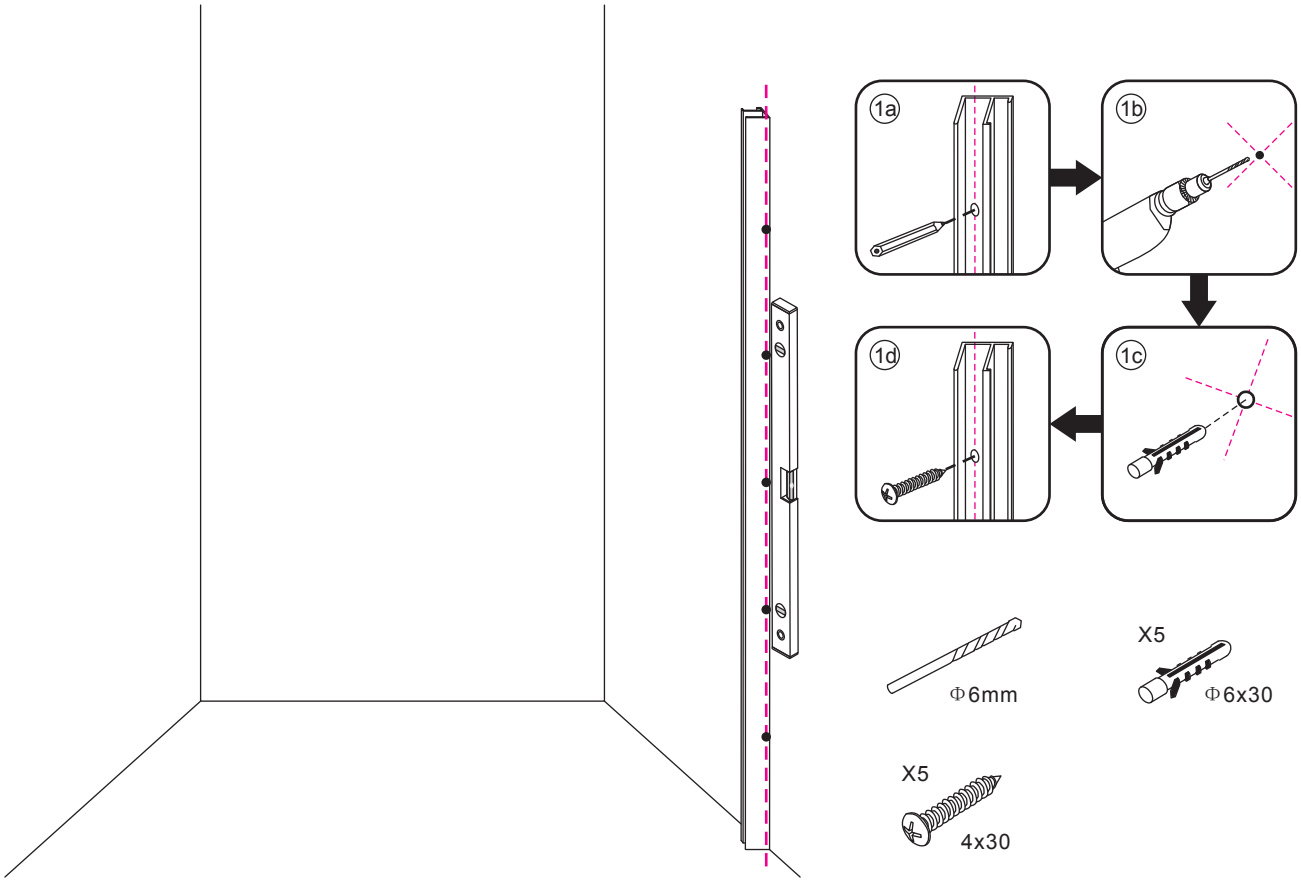
1a
1b
1c
1d
Φ6mm
X5
Φ6x30
X5
4x30

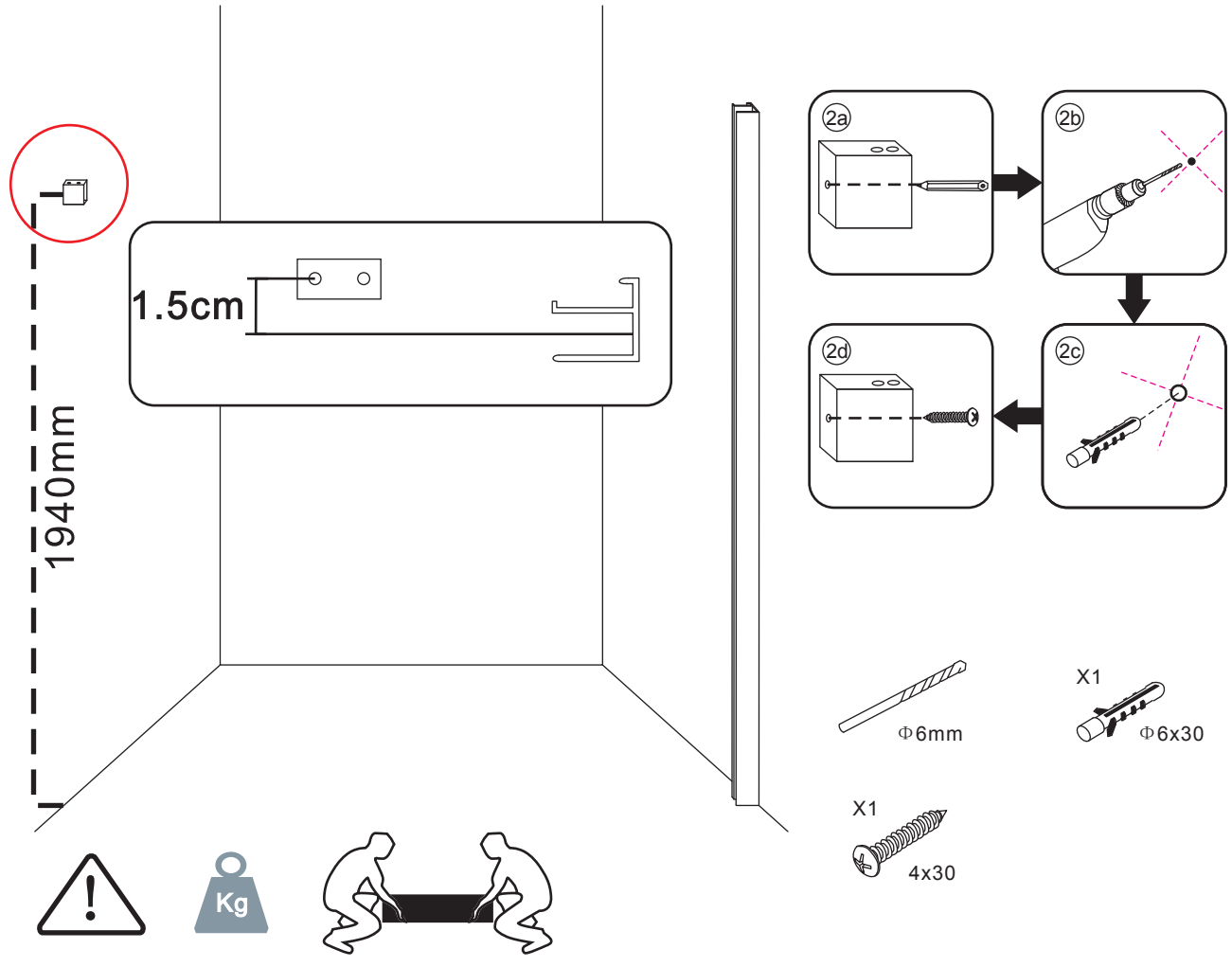
1.5cm
1940mm
2a
2b
2c
2d
Φ6mm
X1
Φ6x30
X1
4x30
Kg

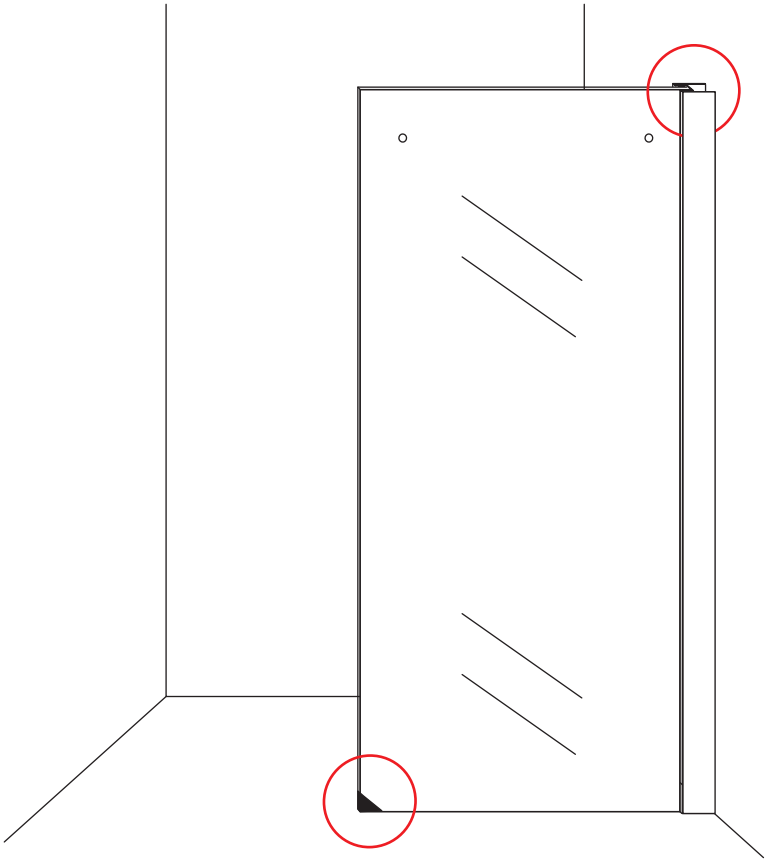

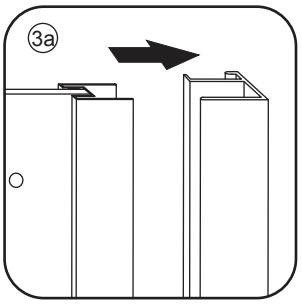

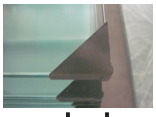

Verwijder de zwarte hoekbeschermers pas als de cabine helemaal is geïnstalleerd!

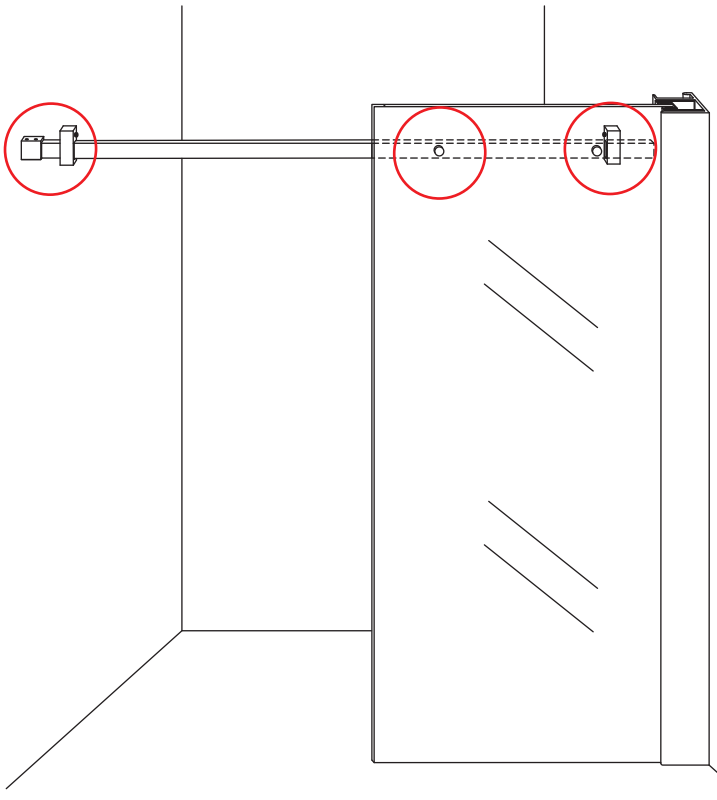

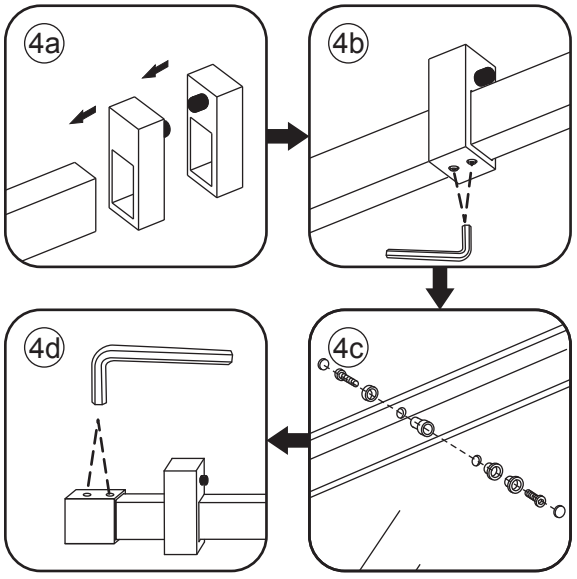



5

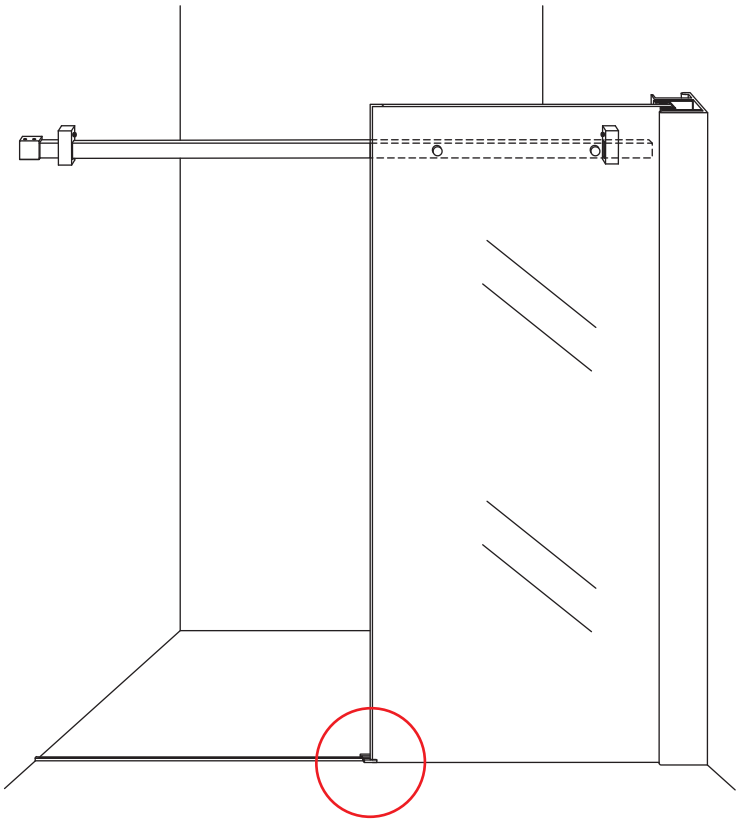

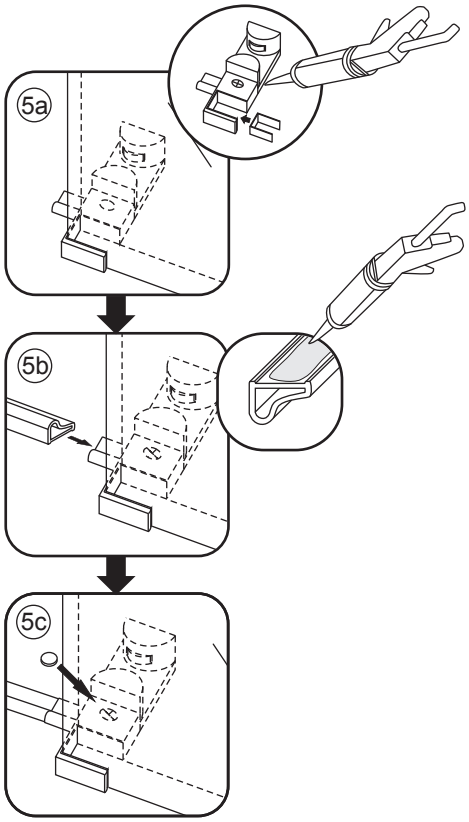

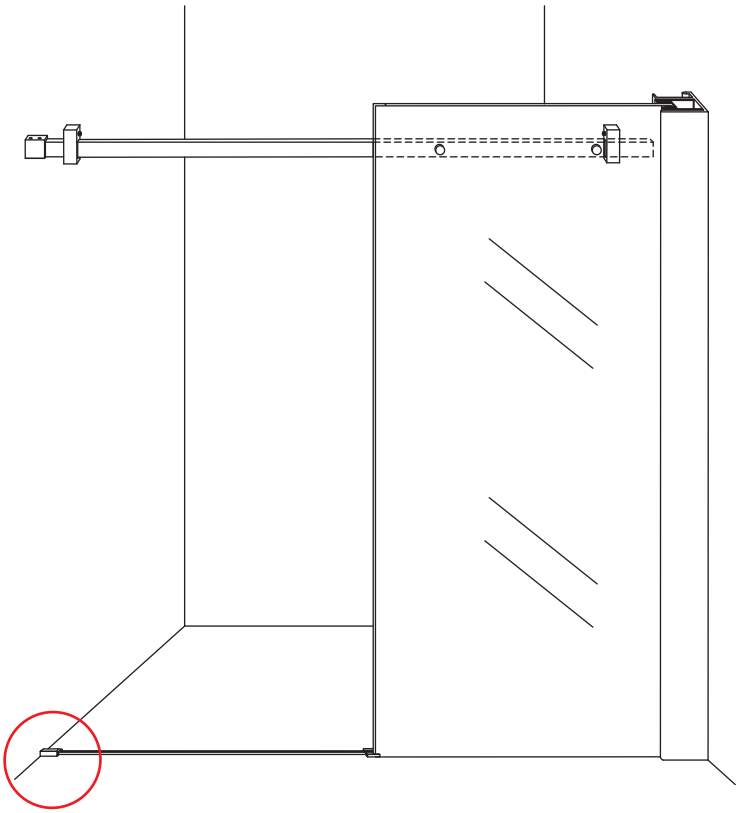

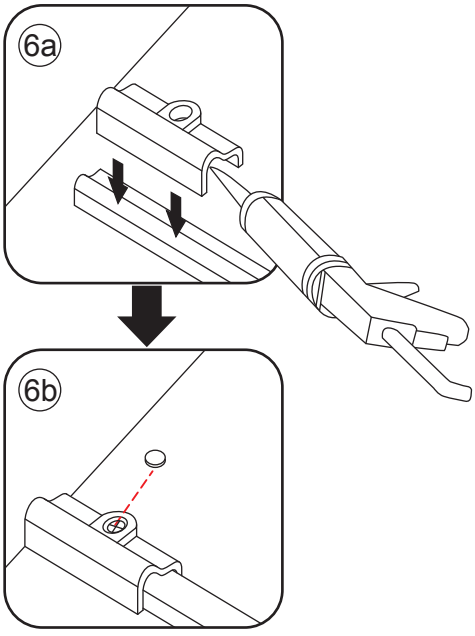



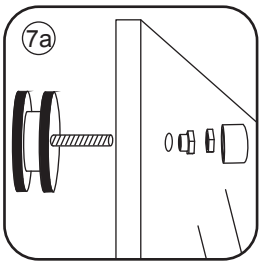
7a

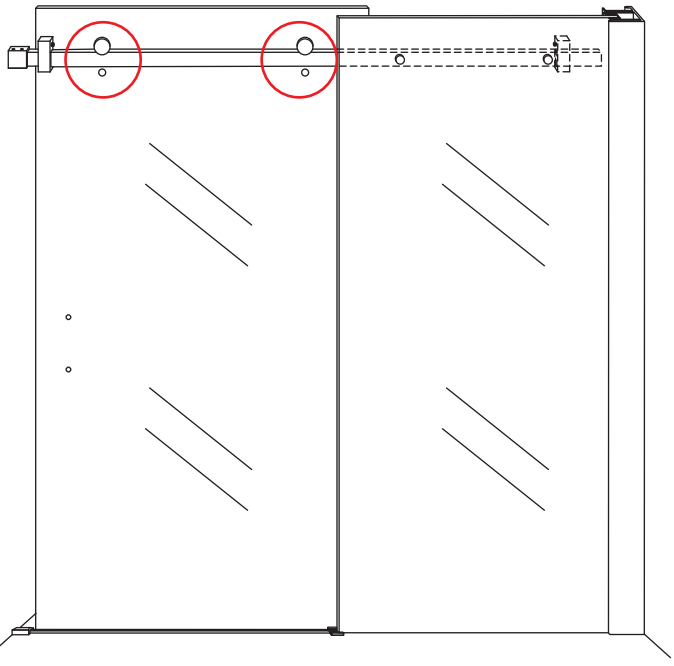

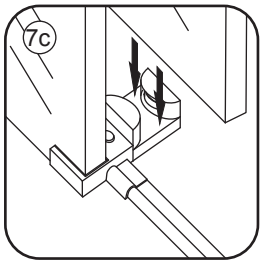
7c

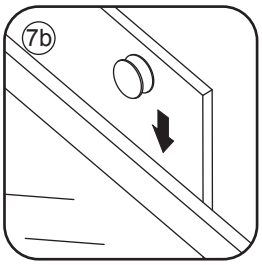
7b

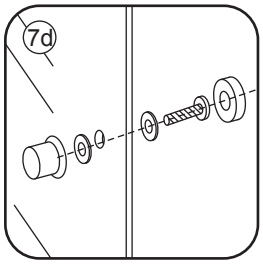
7d

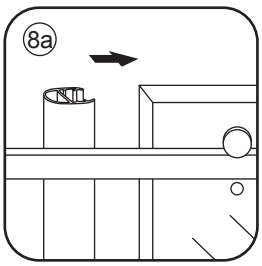
8a

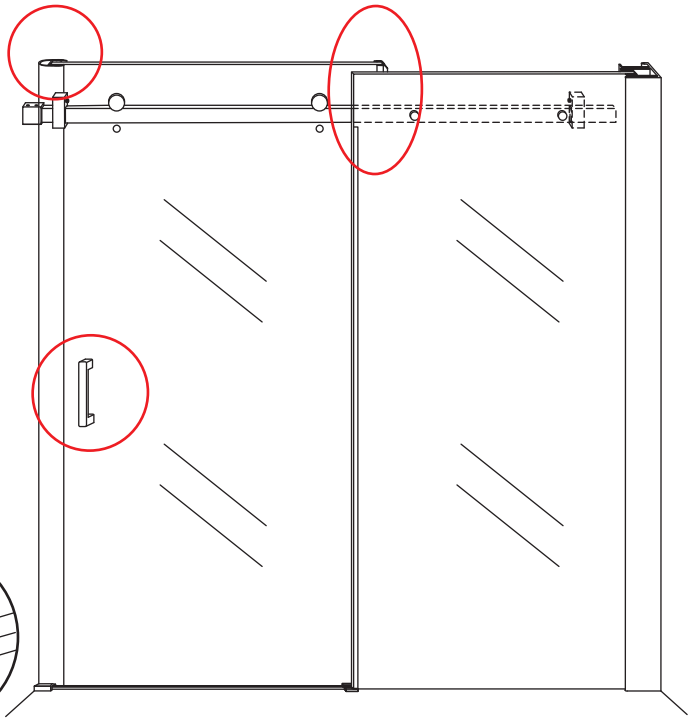

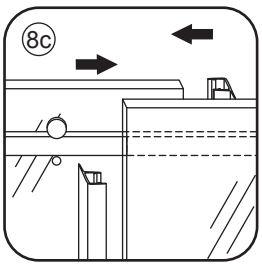
8c

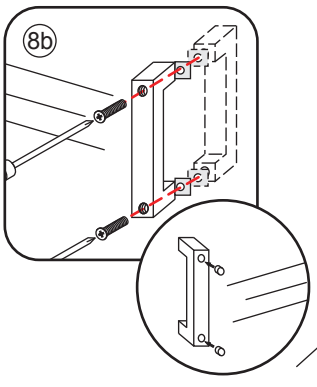
8b




Kg



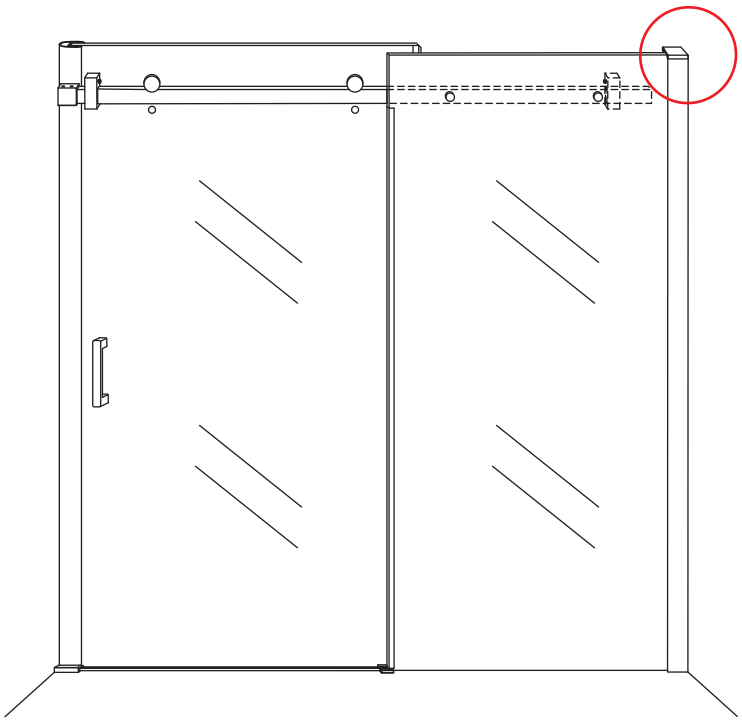

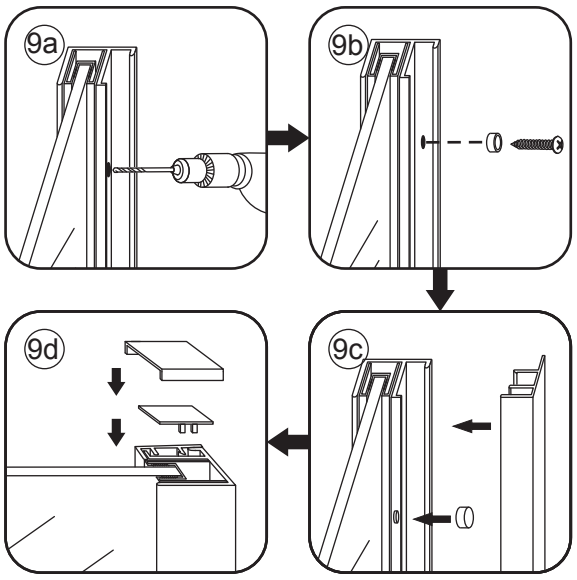

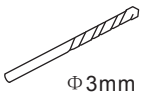

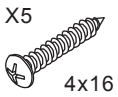

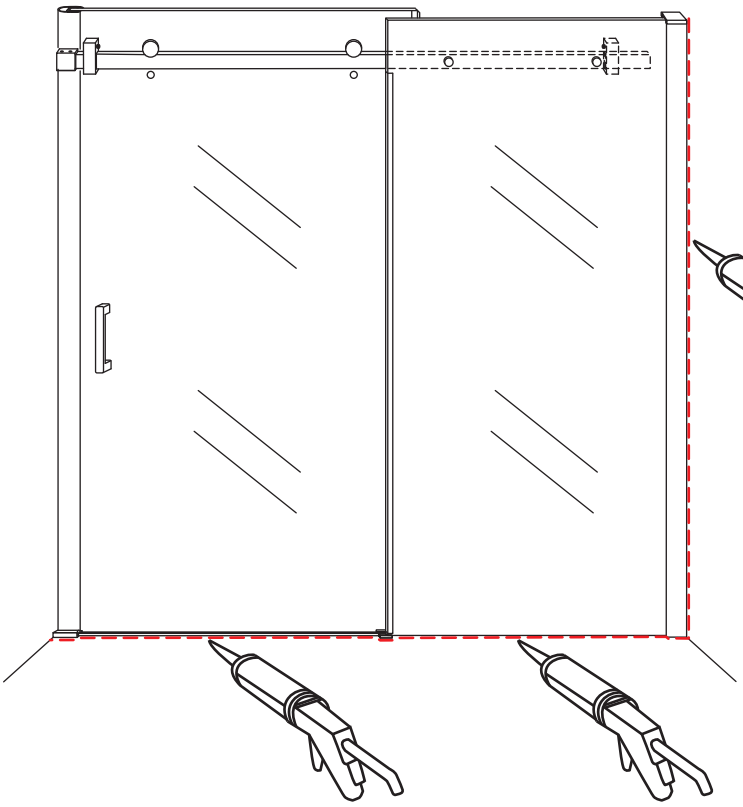

Voorzie alleen de buitenzijde van de cabine van siliconenkit.



