INSTALLATIE VOORSCHRIFT

Nisdeur met NANO behandeld glas

700x2020mm

(680-720) x2020mm

Nano

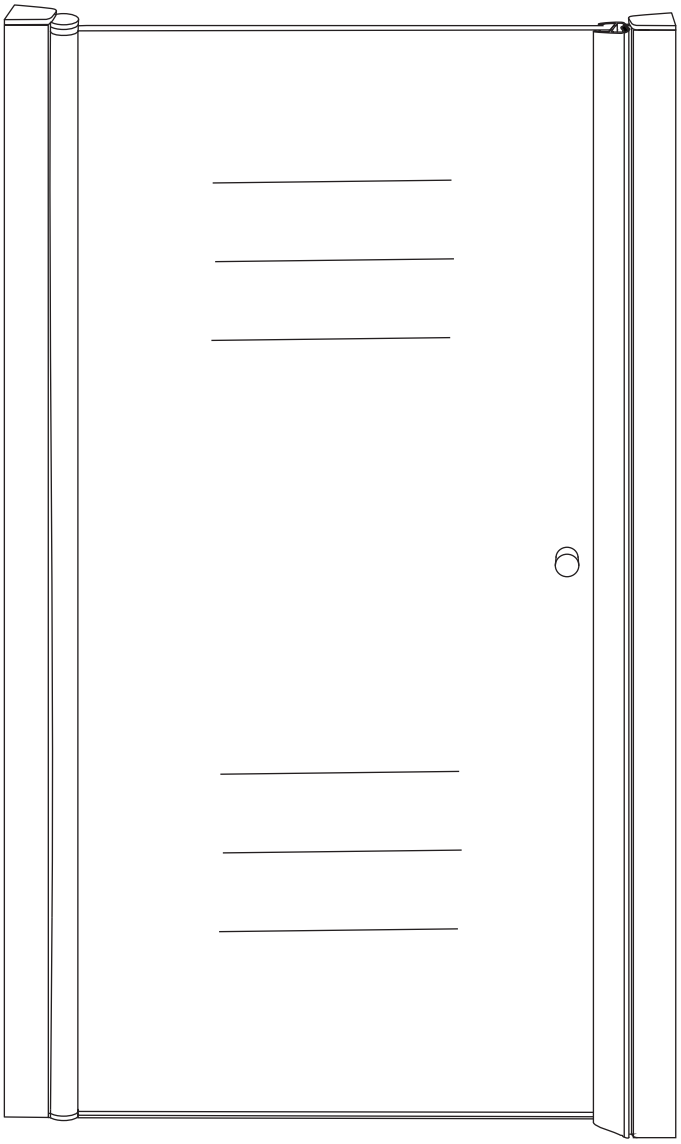

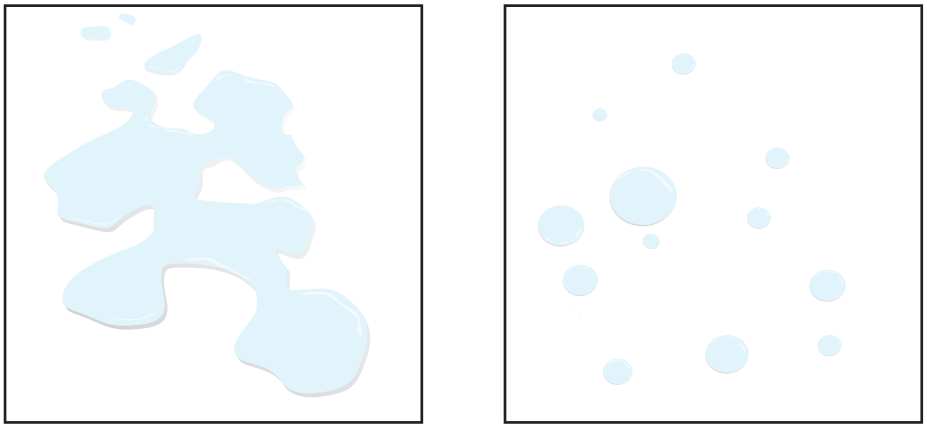

Zonder NANO NANO

beide zijden NANO behandeld

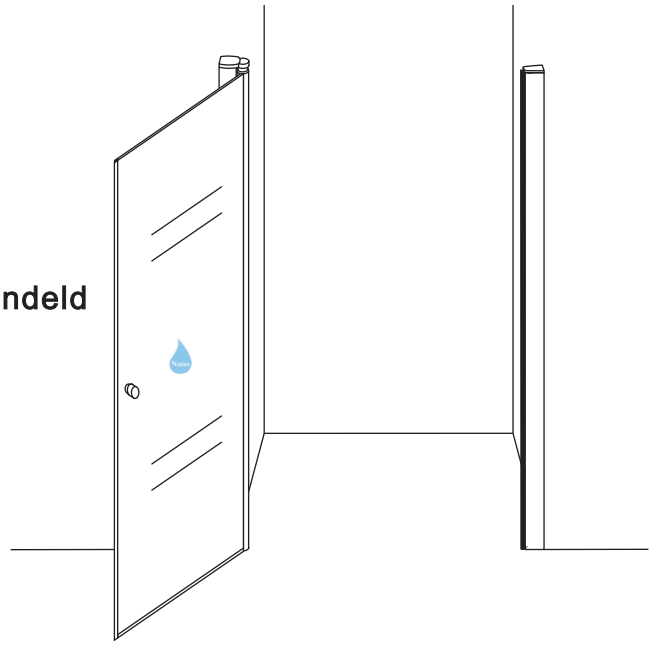

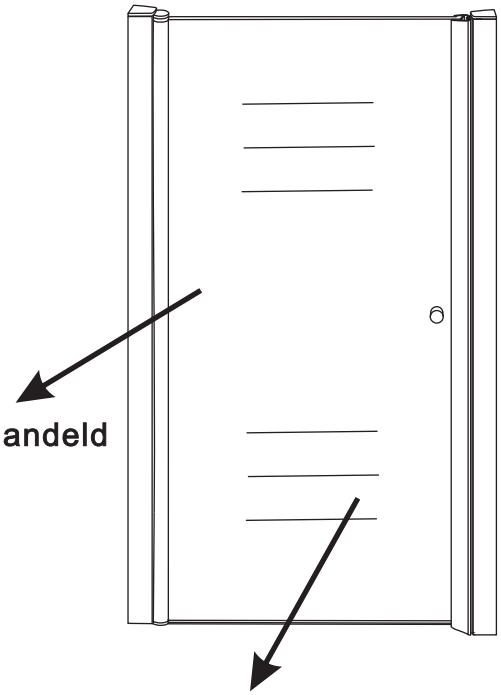

beide zijden NANO behandeld

NANO garantie: 5 jaar bij normaal gebruik
LET OP: gebruik geen grove scherpe voorwerpen, zoals schuursponsjes of staalwol om het glas schoon te maken.

1

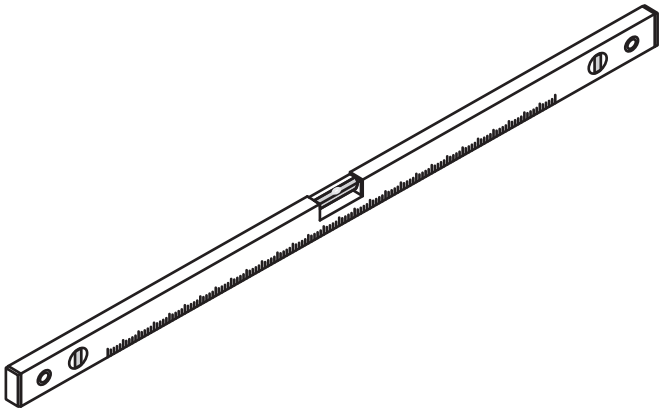

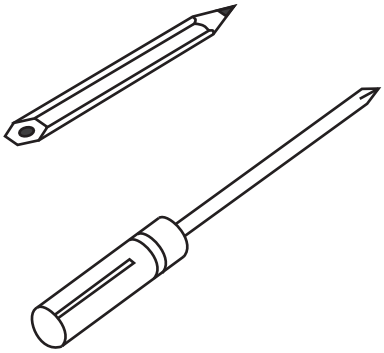

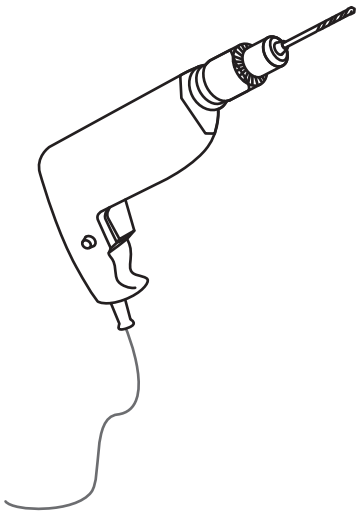

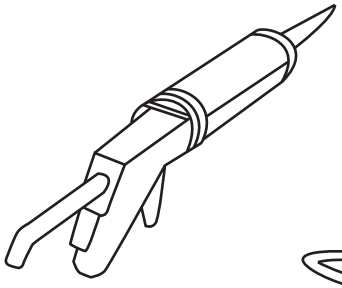

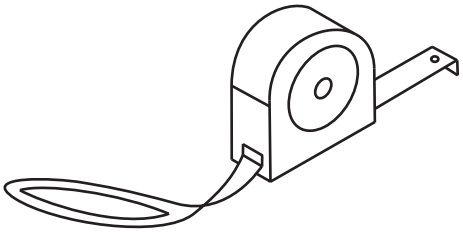

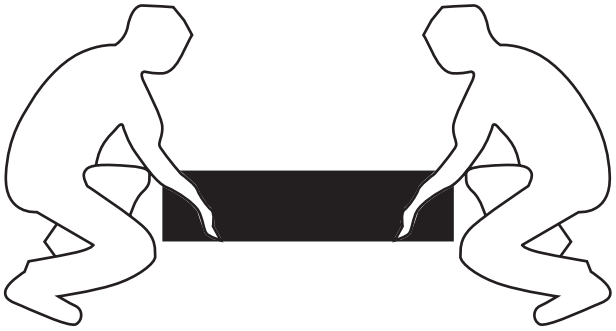







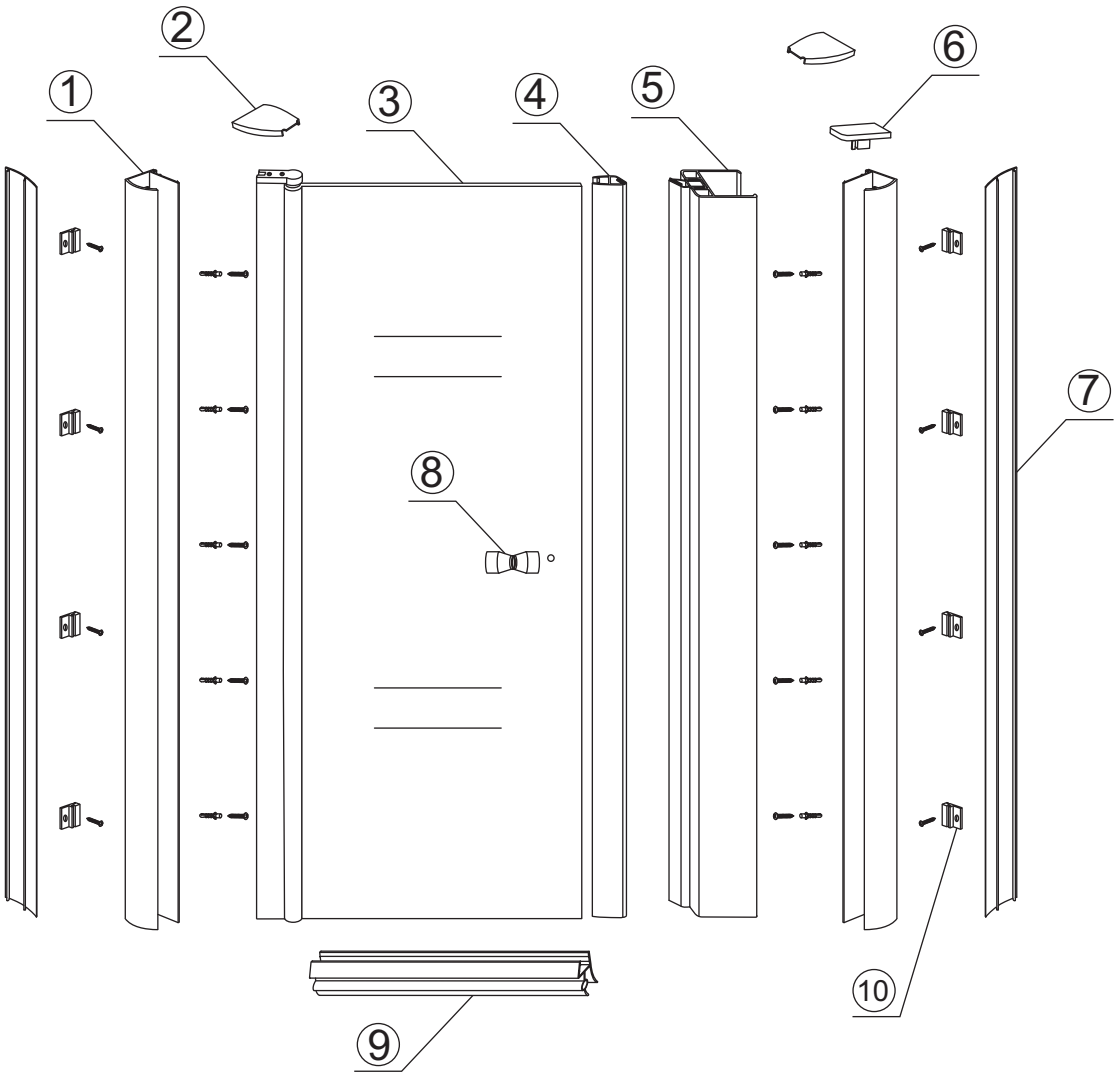

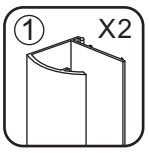

20.3835

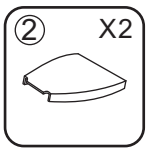

20.6004

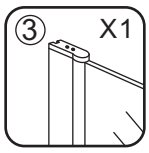

X

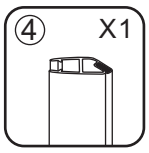

20.6043

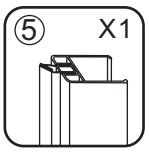

20.6043

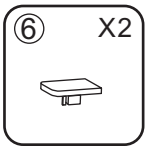

20.6004

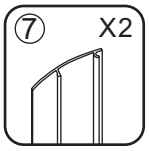

20.6076

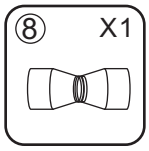

20.3838



20.6018

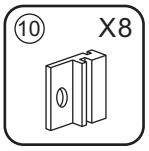

20.6123



20.6078

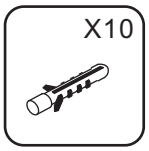

20.6078







3

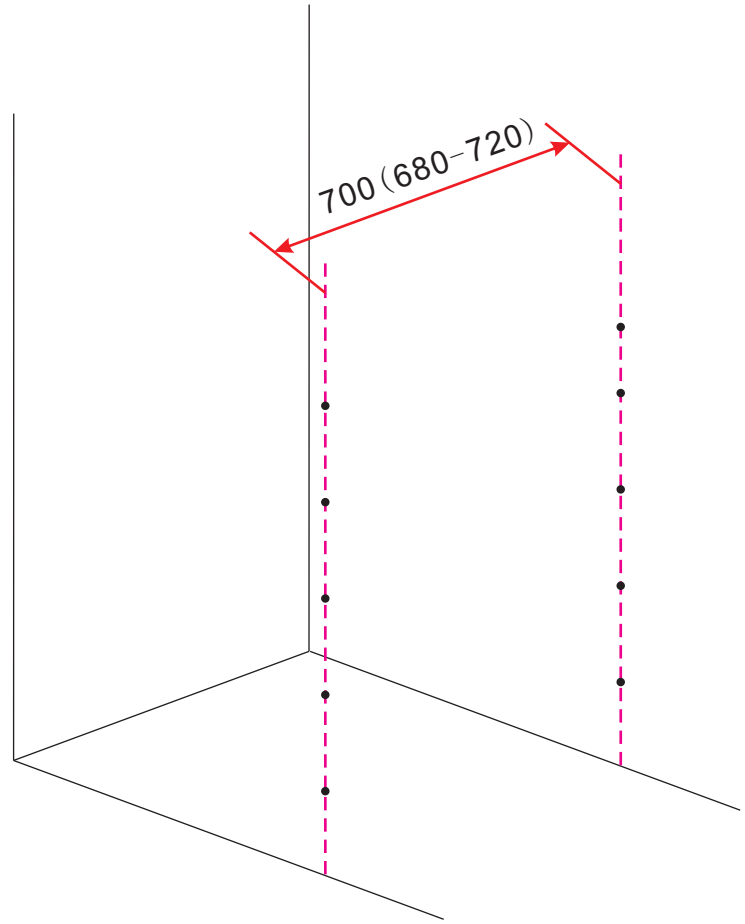

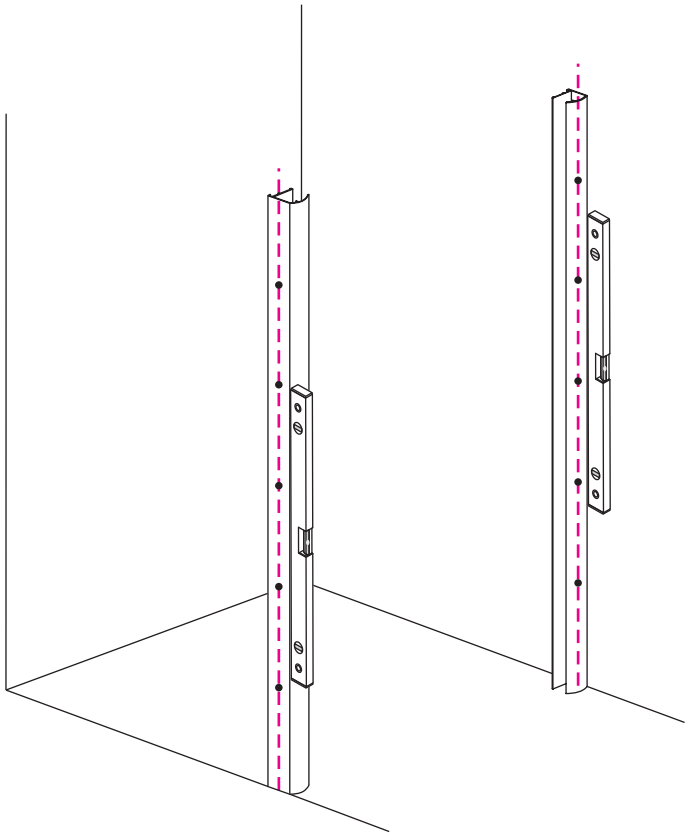

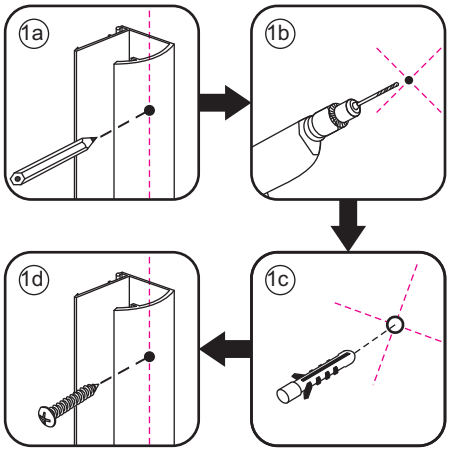

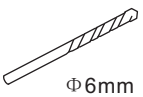



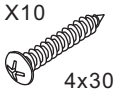







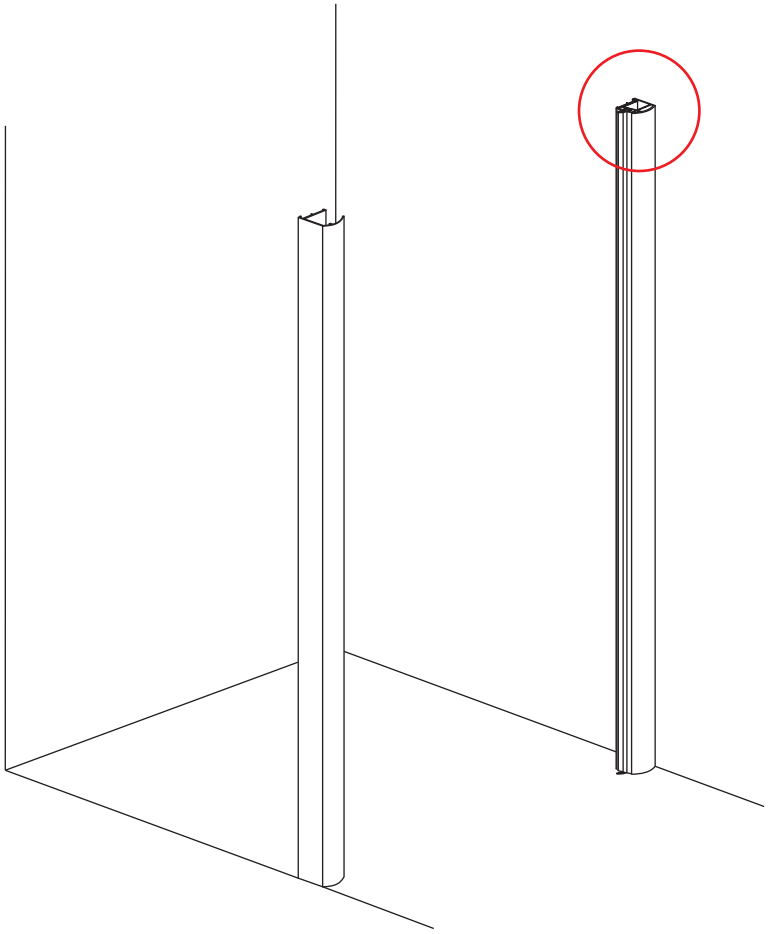

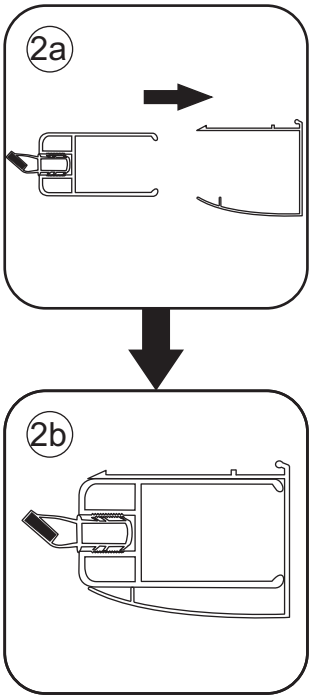
2a
2b

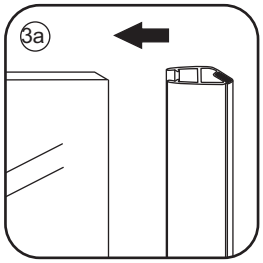
3a

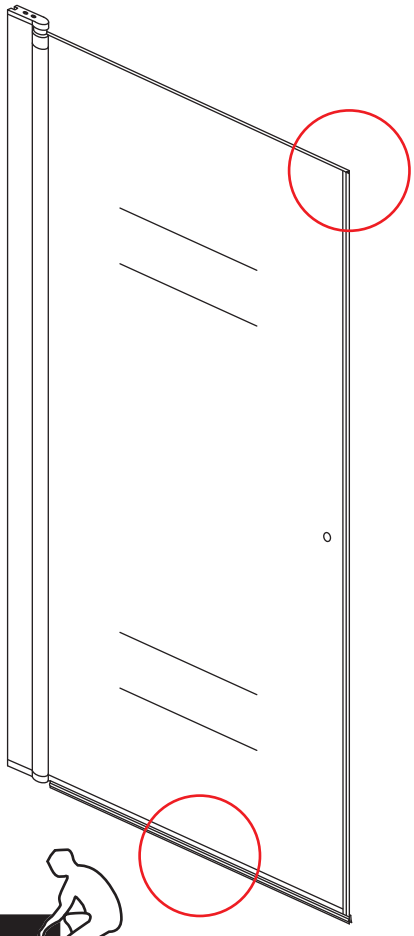

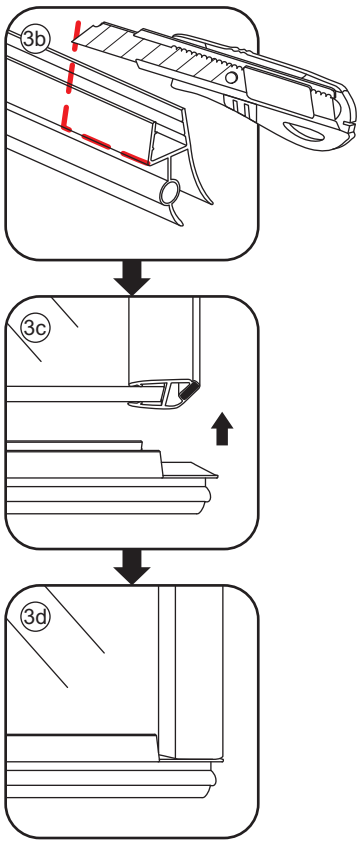
3b
3c
3d




Kg



5

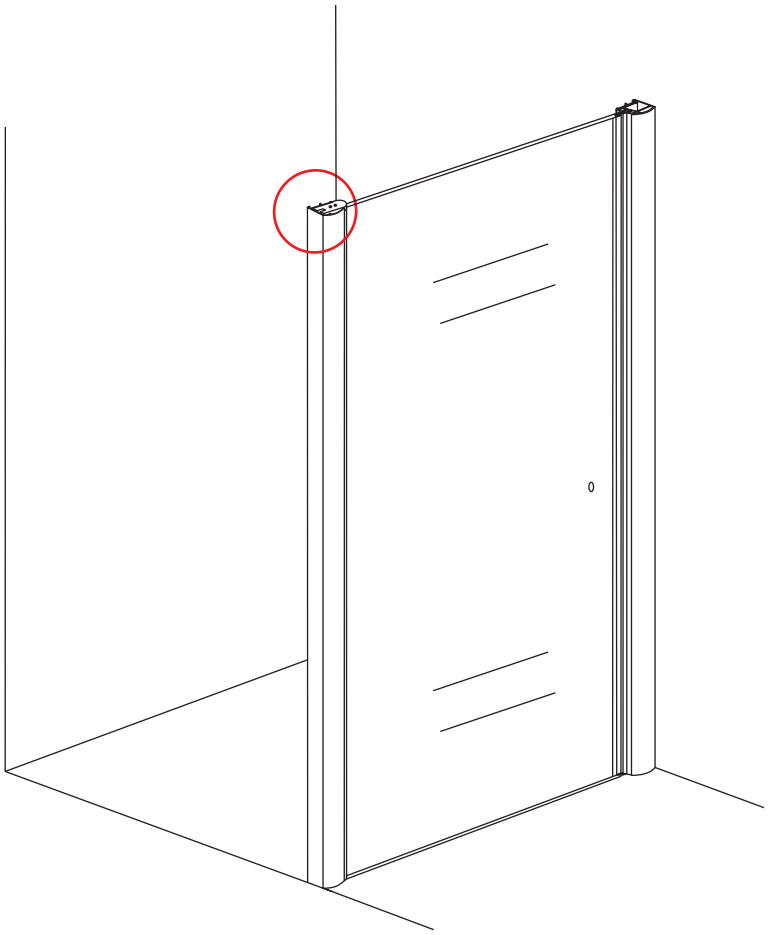

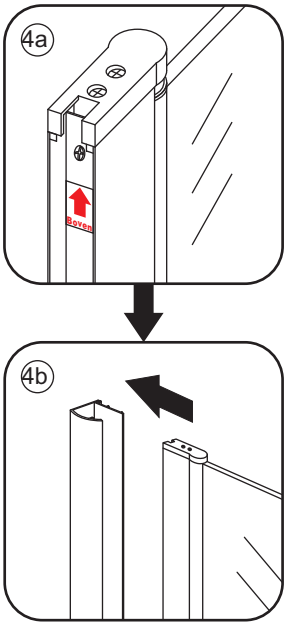



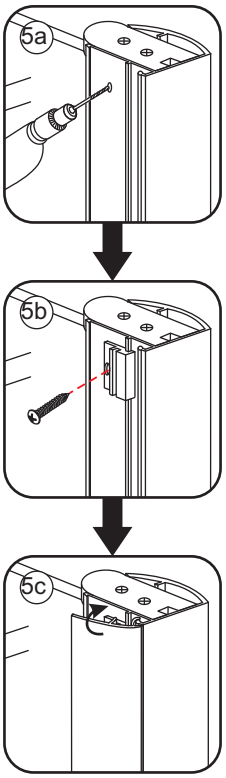



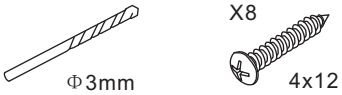

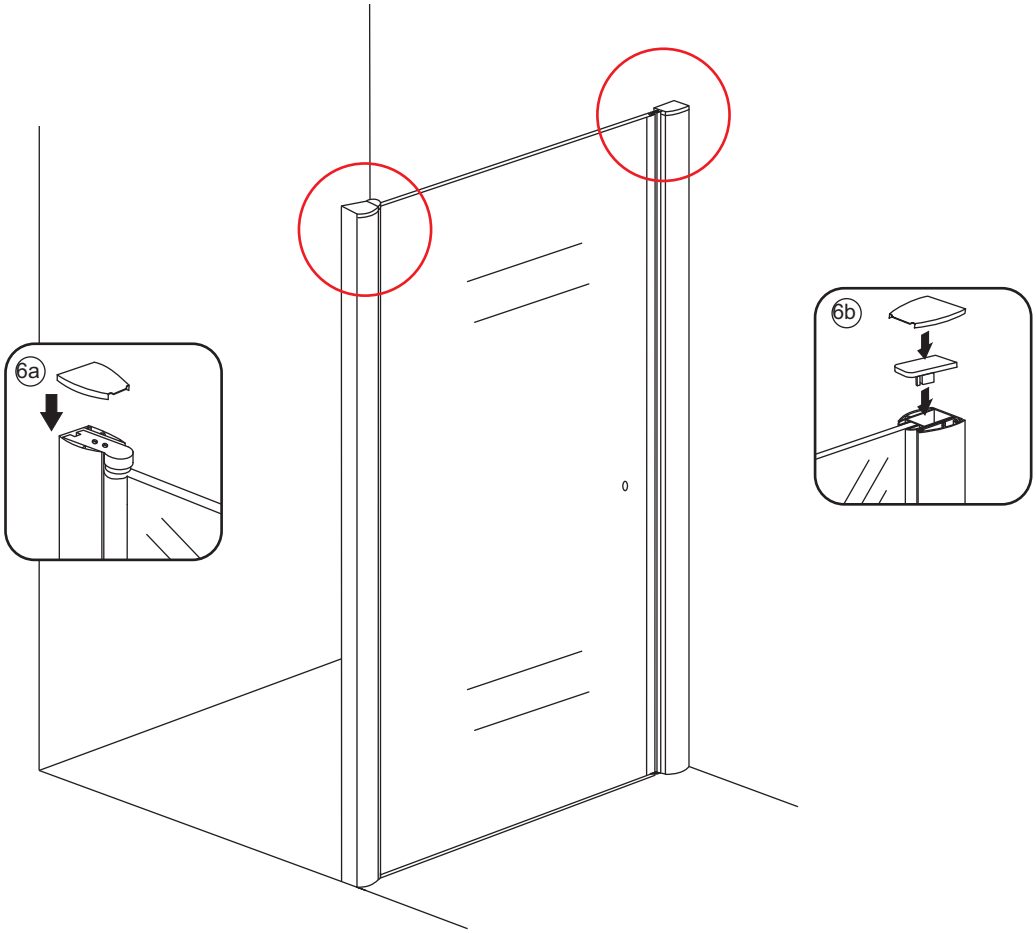

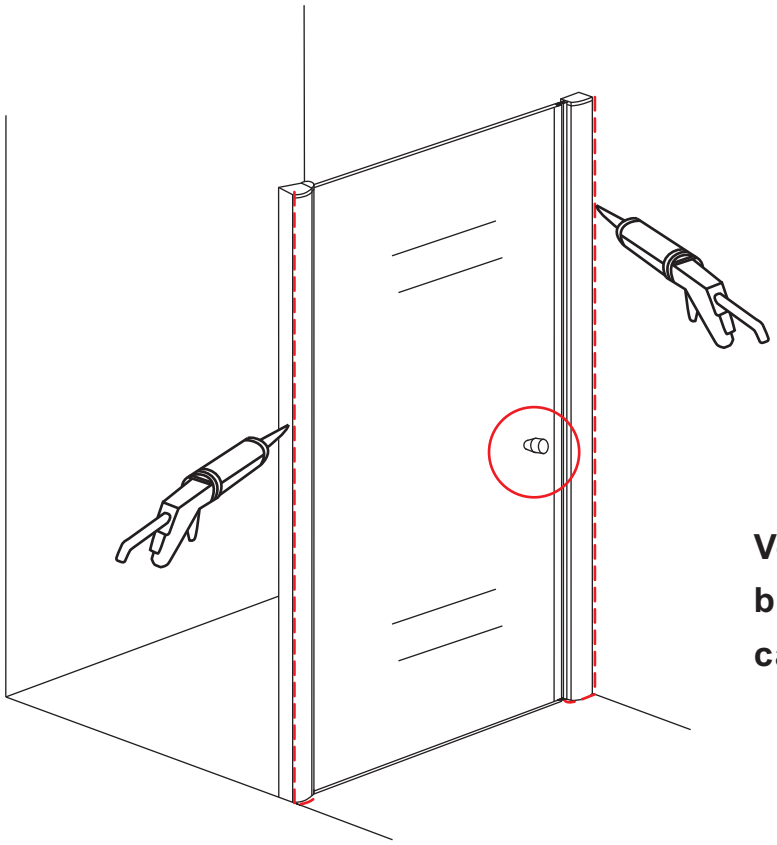

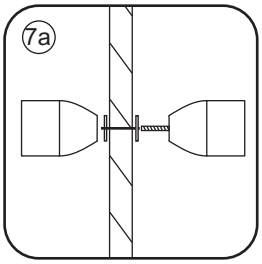

Voorzie alleen de buitenzijde van de cabine van siliconenkit.



