INSTALLATIE VOORSCHRIFT

PENDELDEUR IN NIS met NANO behandeld glas

800x2000mm

(780-820) x2000mm

Nano



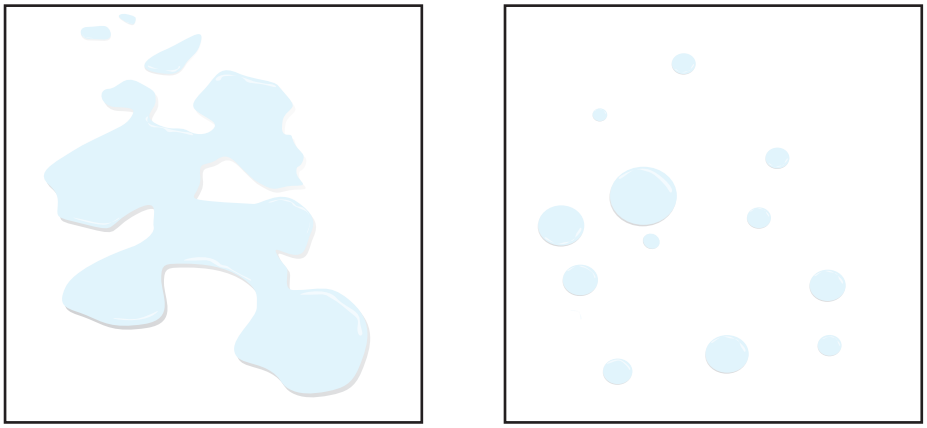

Zonder NANO NANO

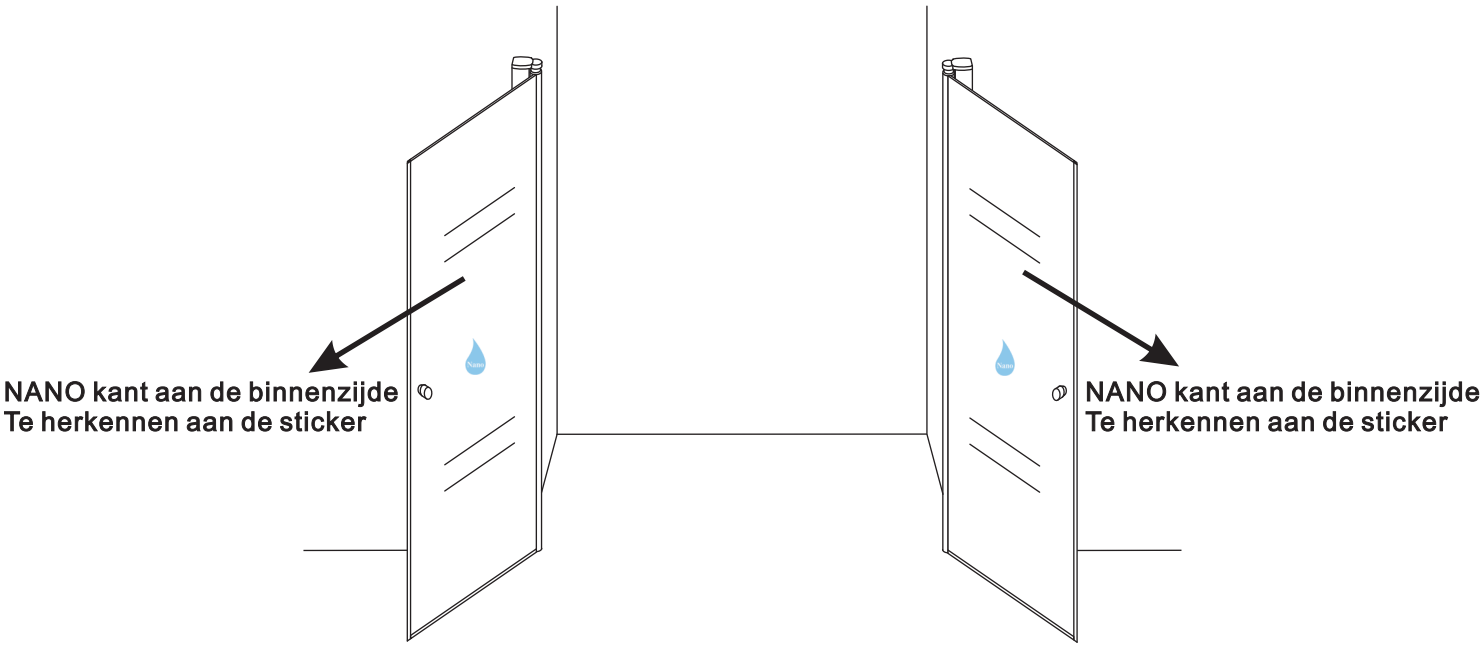

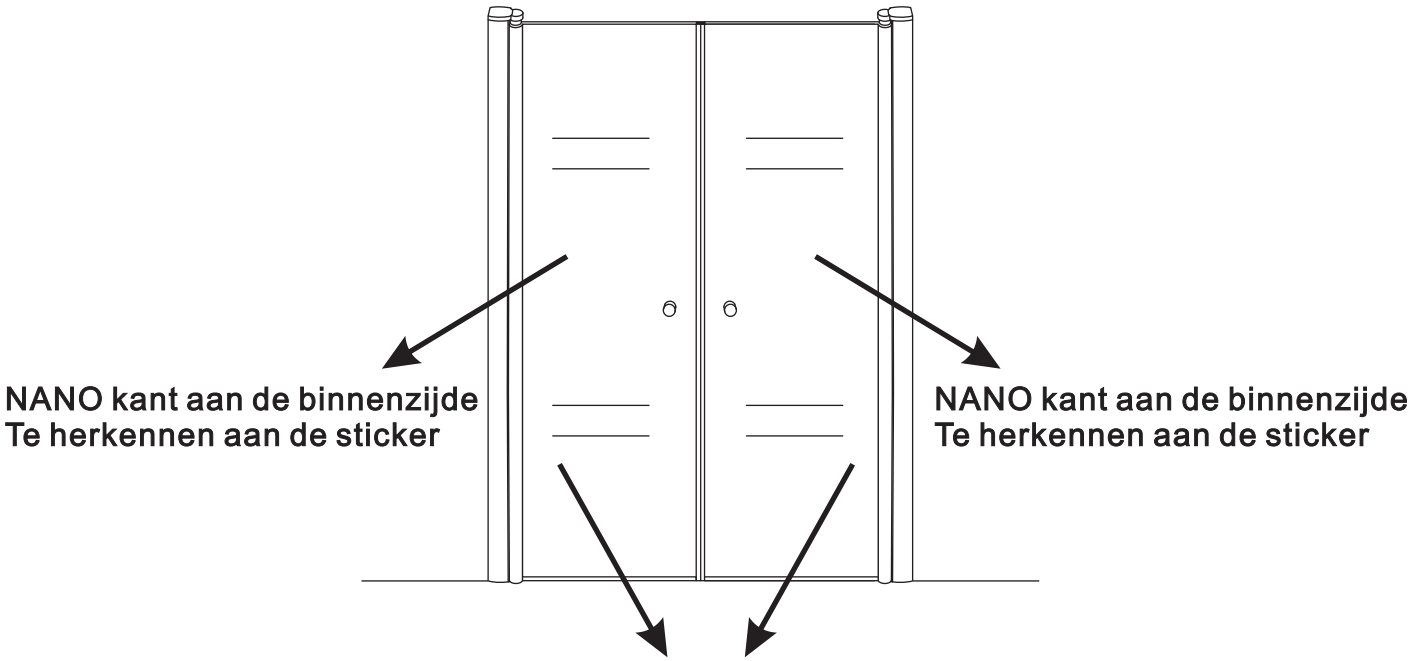

NANO garantie: 5 jaar bij normaal gebruik
LET OP: gebruik geen grove scherpe voorwerpen, zoals schuursponsjes of staalwol om het glas schoon te maken.

1

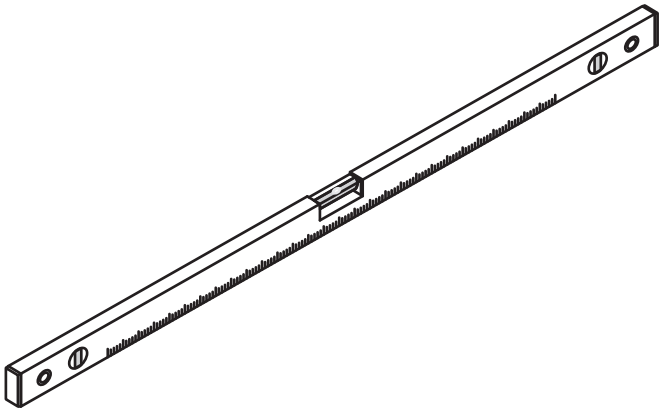

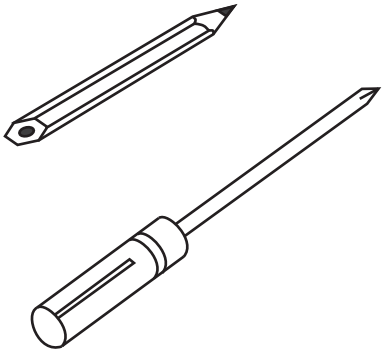

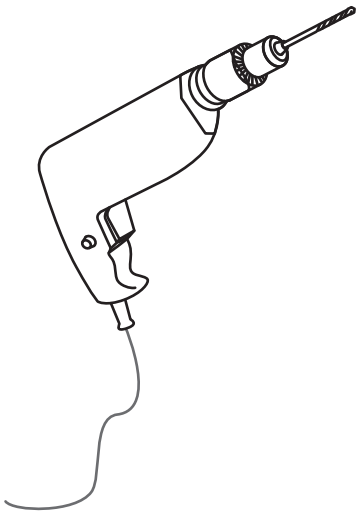

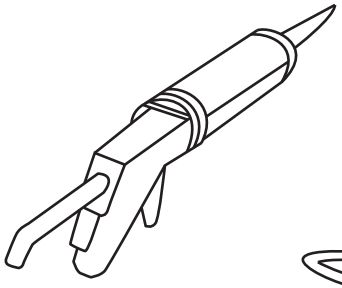

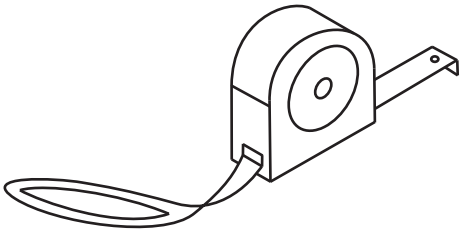

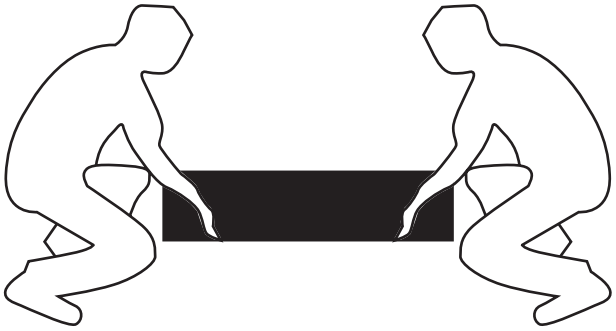







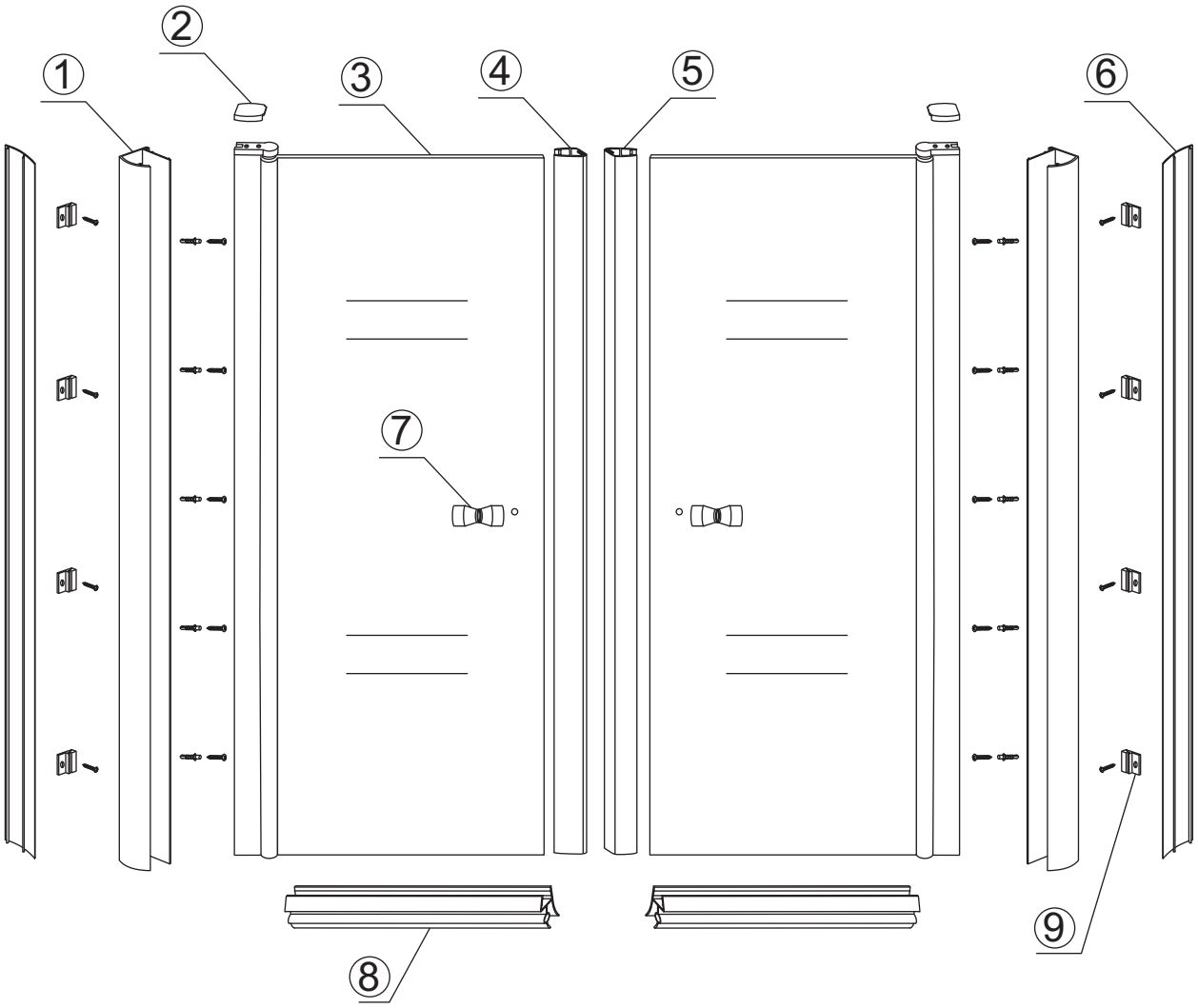



20.3835

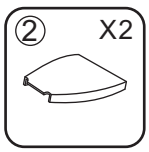

20.6004

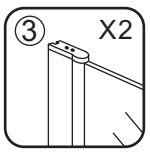

X



20.6077

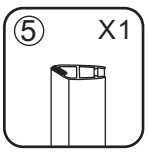

20.6077

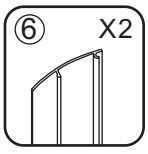

20.6076

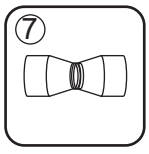

20.3838



20.6152

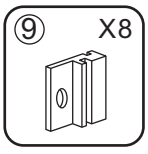

20.6123



20.6078

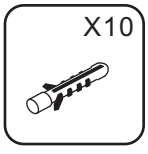

20.6078







2

3

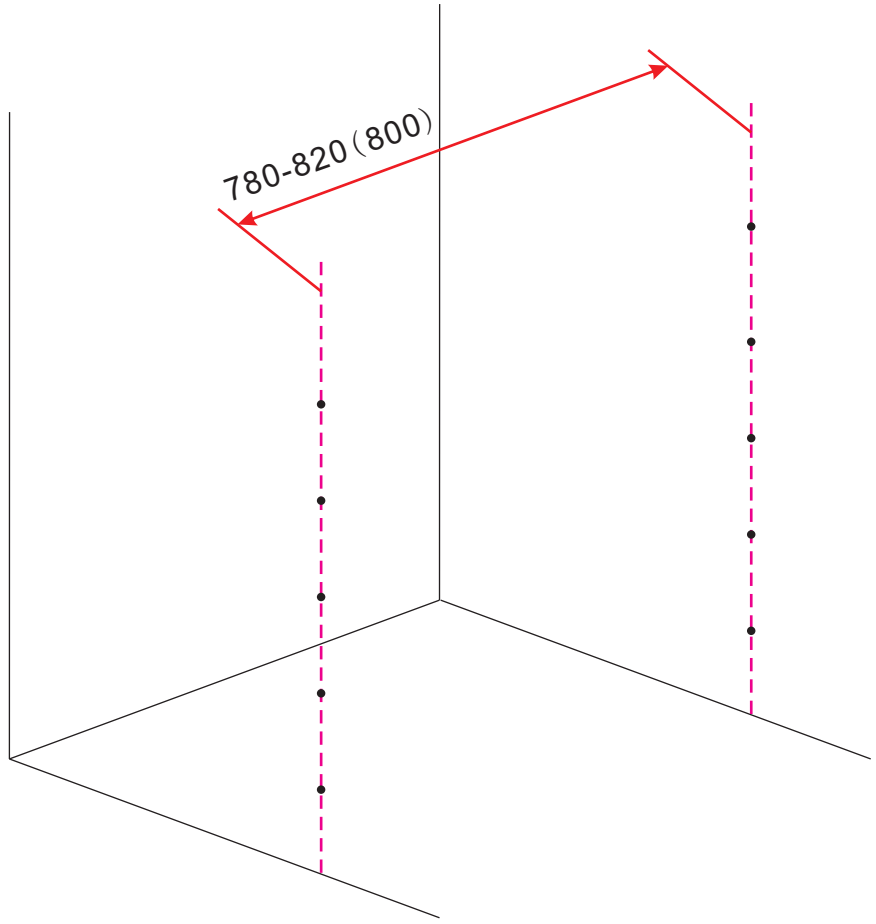

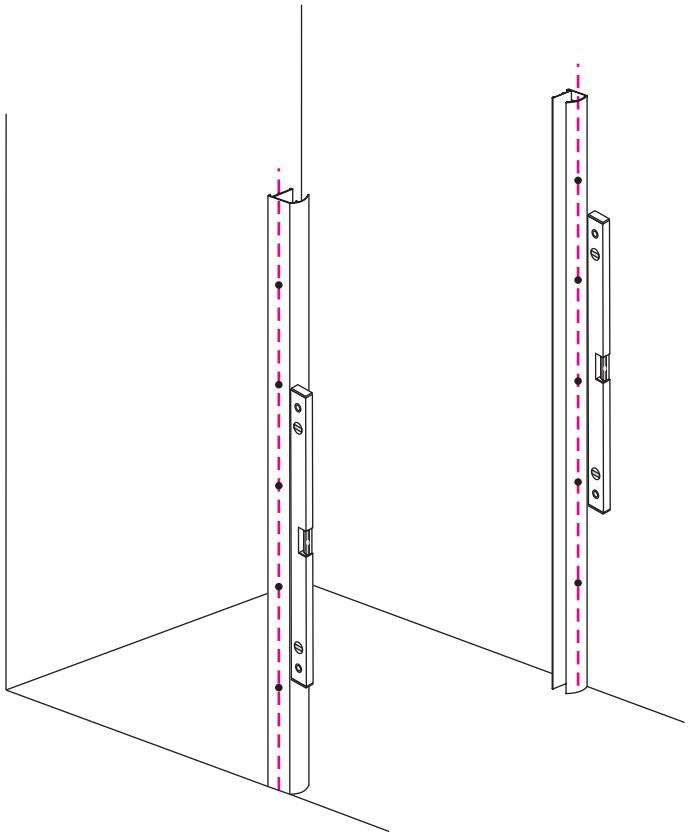

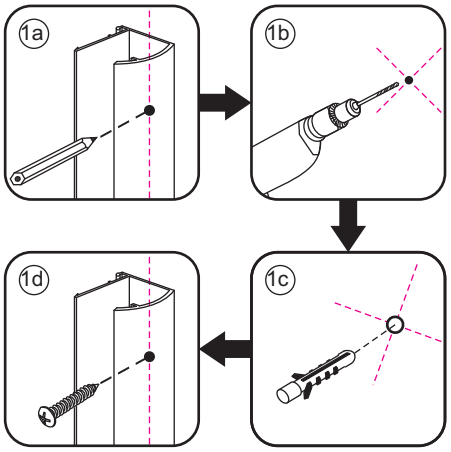

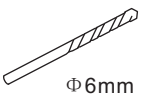



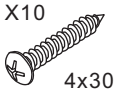







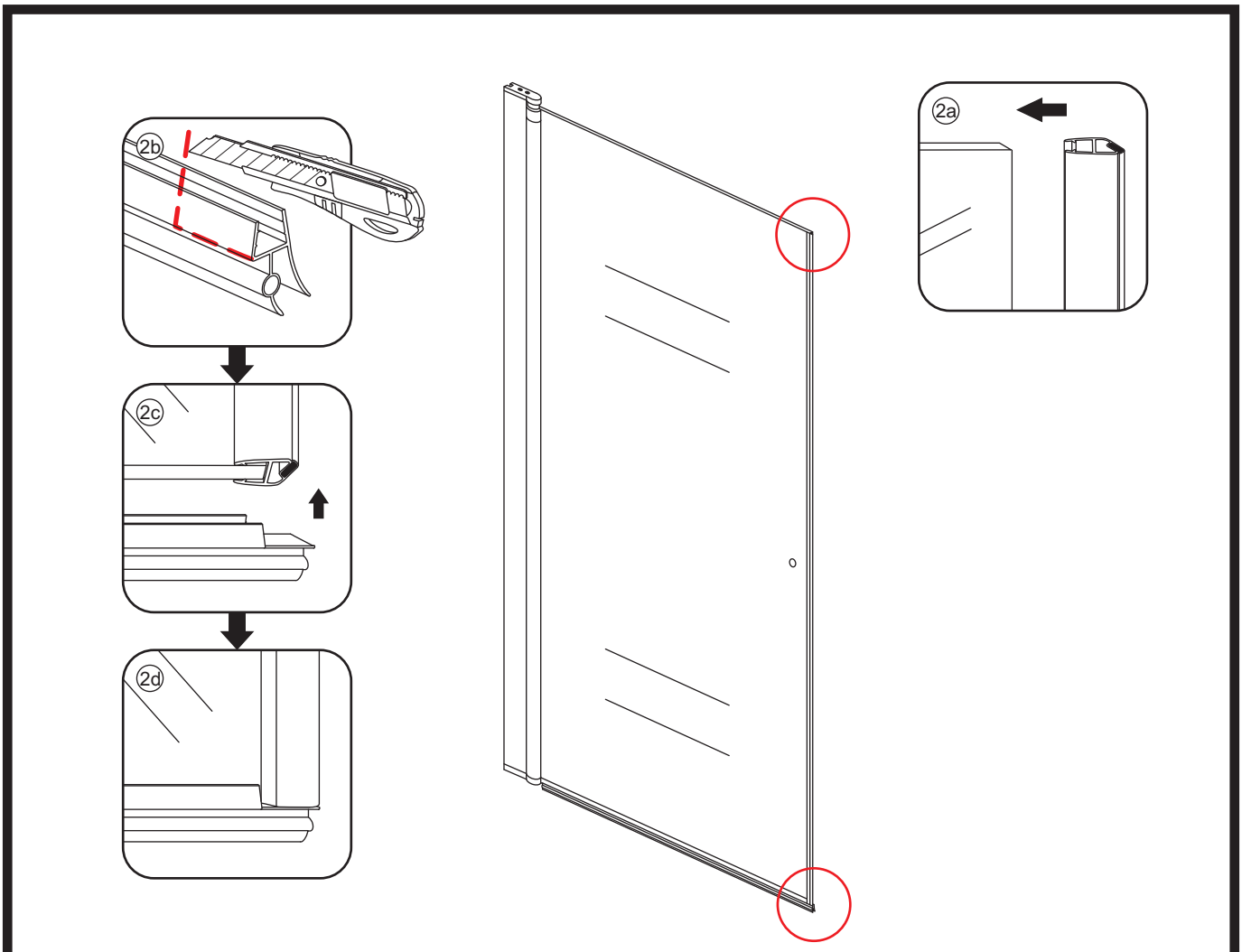
2b
2c
2d
2a

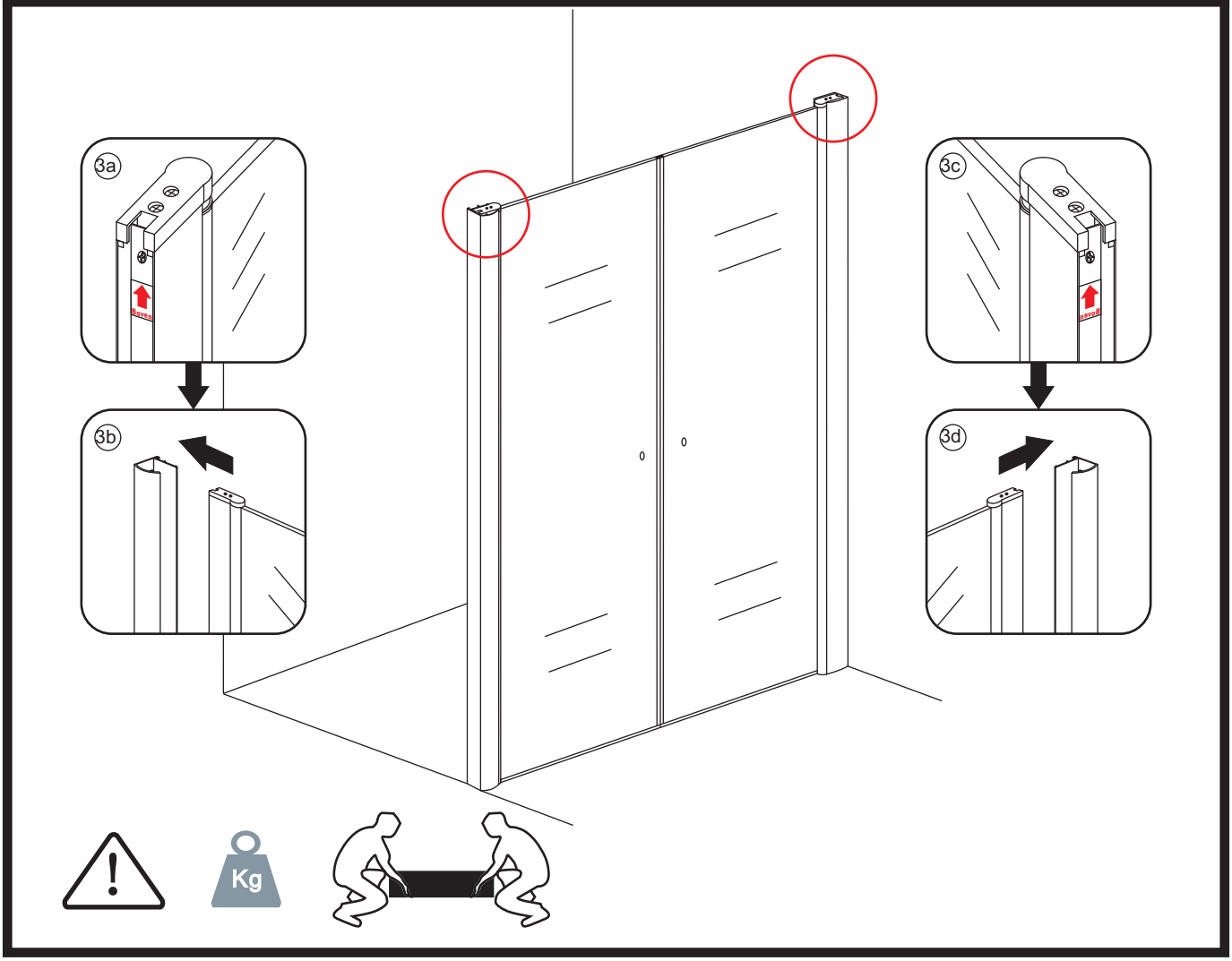
3a
3b
3c
3d
Kg

5

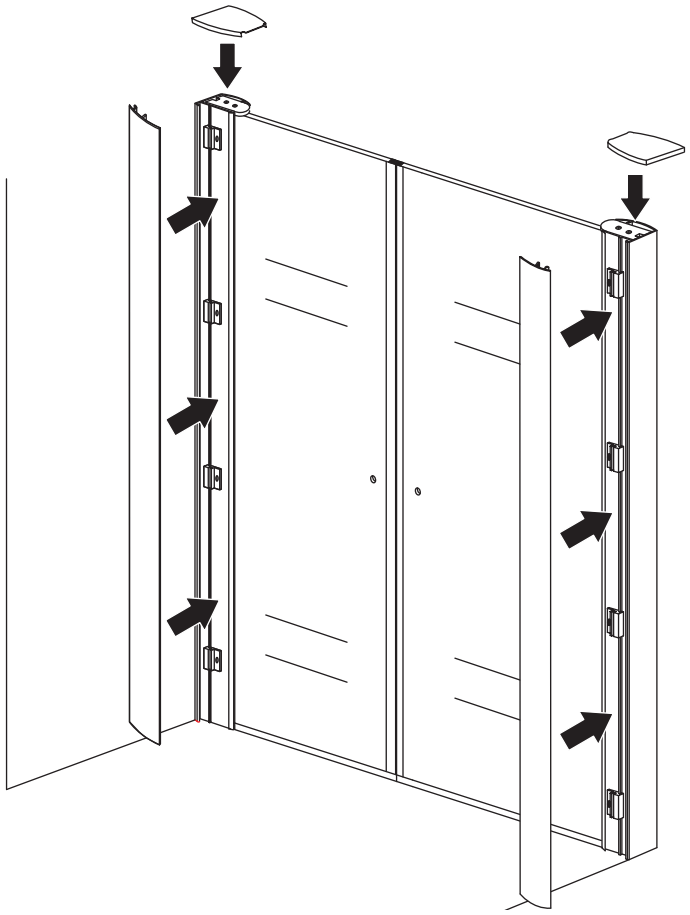

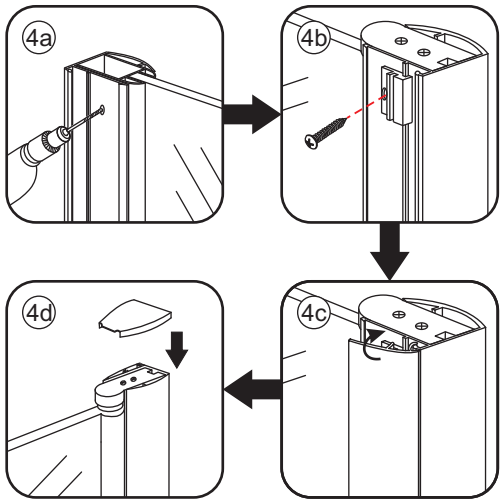

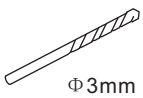

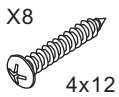

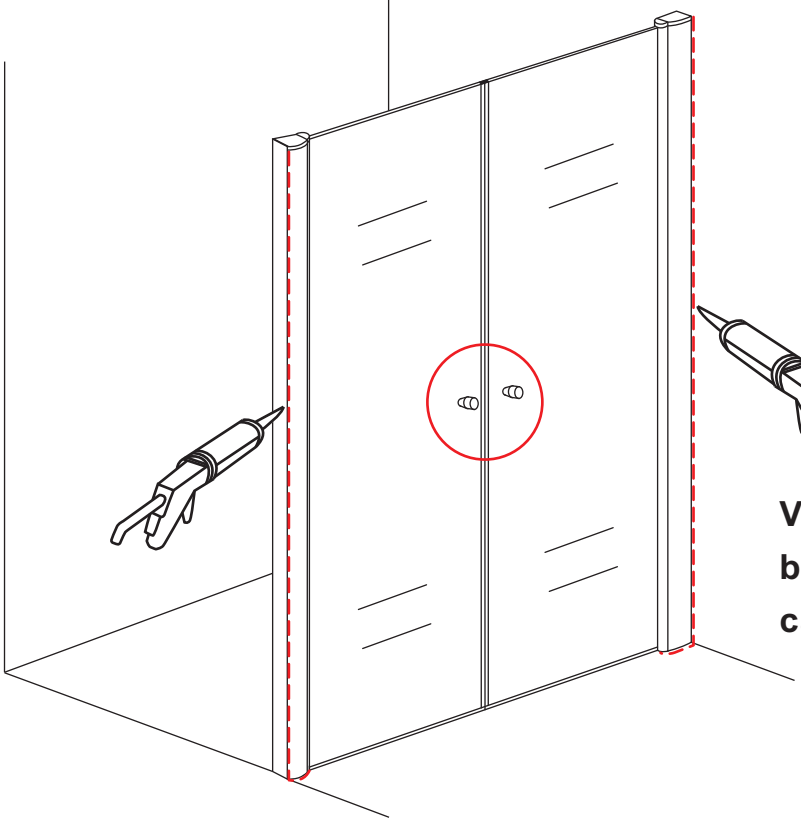

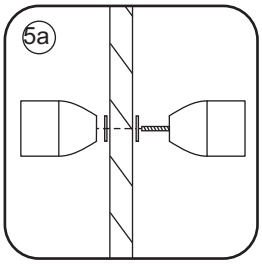

Voorzie alleen de buitenzijde van de cabine van siliconenkit.



