Idealrain A5686..

Baujahr: Februar 2011

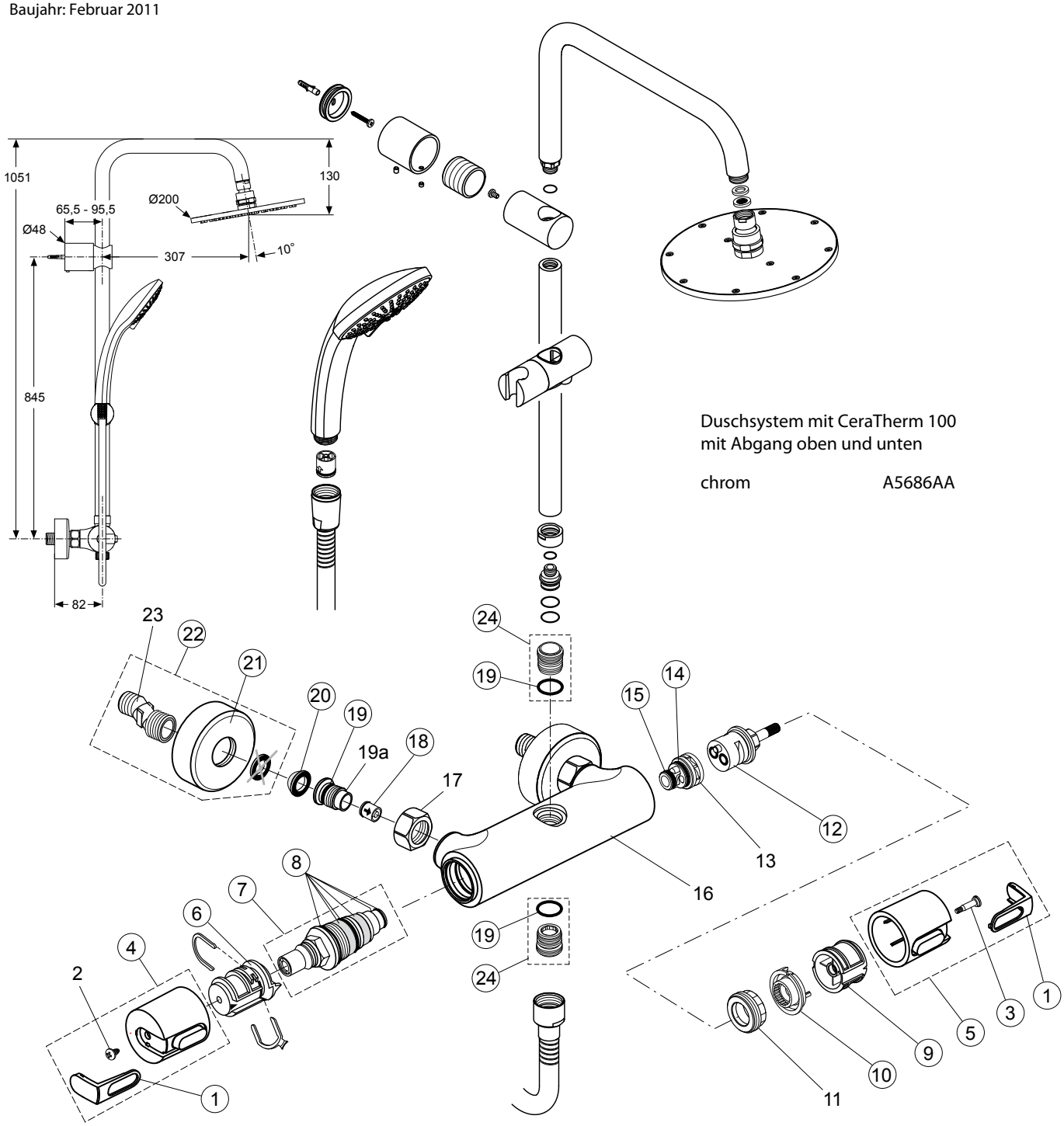

Pos.	Beschreibung	Ersatzteil-Bestellnr.	Liefer-menge	Pos.	Beschreibung	Ersatzteil-Bestellnr.	Liefer-menge
1	Griffkappe mit und ohne Logo	A 962 872 AA*	1 Set	15	O-Ring Ø12,42 x 1,78	A 961 332 NU	2 St.
2	Ejot-PT-Schraube KB50 x 10			16	Armaturenkörper		
3	Stützschraube M4 x 23,5	A 962 998 NU	2 St.	17	Überwurfmutter G3/4		
4	Temperaturgriff komplett	A 962 870 AA	1 St.	18	Rückschlagventil	A 962 594 NU	2 St.
5	Mengenregelgriff	A 962 871 AA	1 St.	19	O-Ring Ø17 x 2	A 961 810 NU	2 St.
6	Temperaturverstellung	A 963 427 NU*	1 Set	19a	Lagerung M20 x 1 linksgewinde		
7	Thermostat-Kartusche G1/2	A 962 229 NU	1 St.	20	Siebeinsatz	A 962 595 NU	2 St.
				21	Rosette	B 960 242 AA	1 St.
8	Wartungsset Kartusche	A 962 230 NU	1 Set	22	S-Anschluss komplett	A 961 073 AA	2 St.
9	Griff und Anschlagring	A 963 432 NU	1 Set	23	S-Anschluss geräuschgedämft		
10	Anschlagring für Mengenregelgriff	A 962 563 NU	1 St.	24	Anschlussnippel G1/2	A 963 651 NU	1 St.
11	Gewindering M34 x 1,5						
12	Stop- und Umschaltventil	A 962 568 NU	1 St.		* Universal-Set		
13	Einsatzstück Umschaltung						
14	O-Ring Ø18,77 x 1,78	A 962 529 NU	1 St.				