Axor Citterio

2-lids handdoekrek, Handdoekring / Porte-serviette / Toallero doble giratorio, Toallero de aro

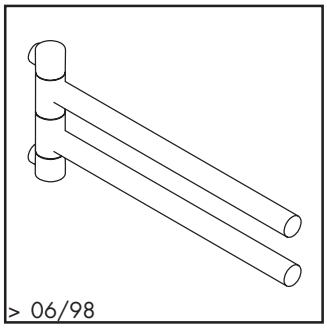

40820XXX

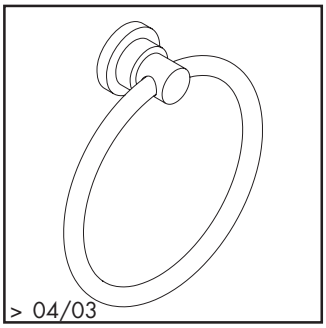

41721XXX

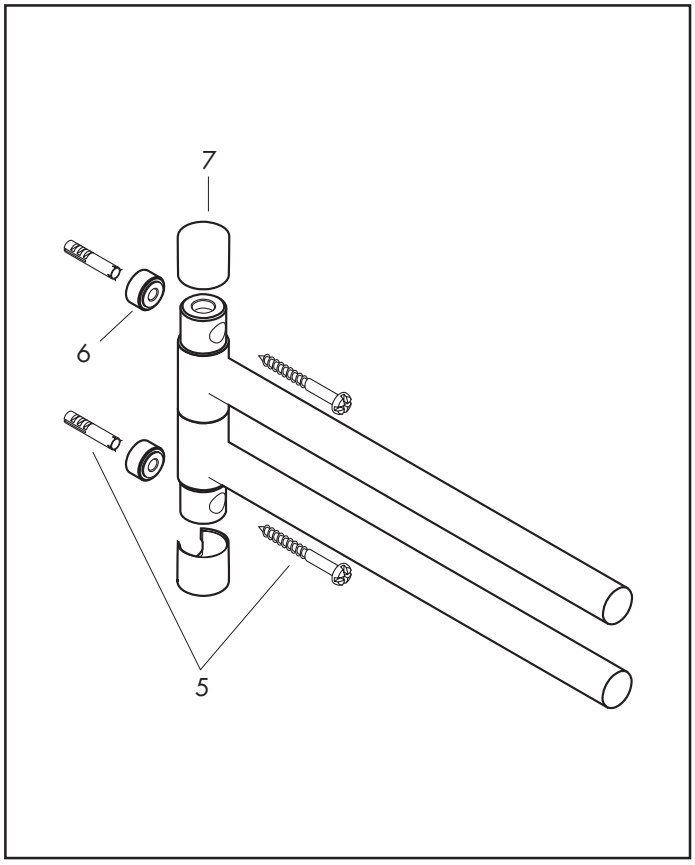

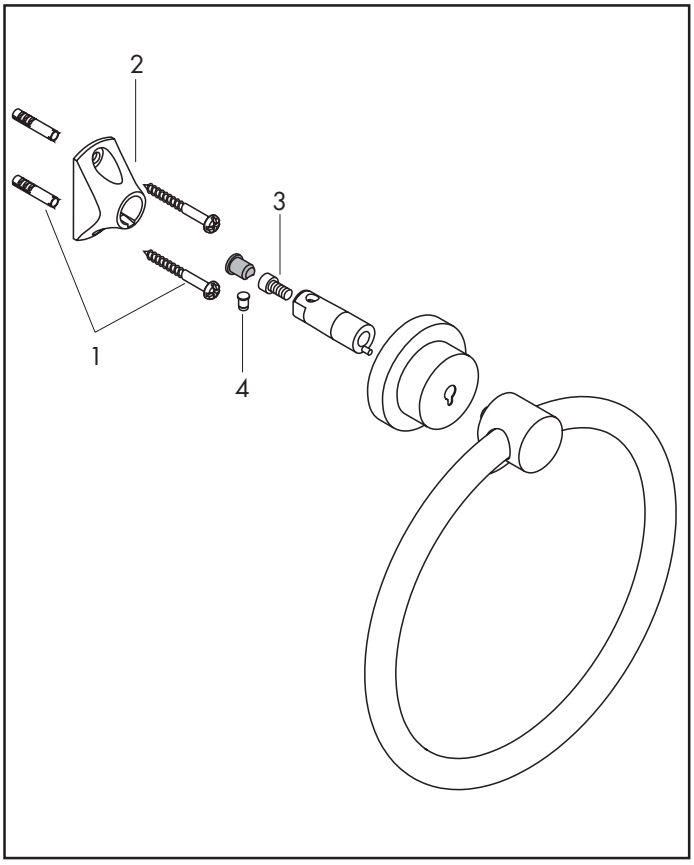

Pos.	Aanduiding	Description	Denominación	Nr./Nr./N°	VE
1	bevestigingsmateriaal	set de fixation	Set de fijación	40915000	1
2	wandhouder	support cpl.	Soporte	96341000	1
3	cilinderkopschroef M4x10	vis à tête cylindrique M4x10	Tornillo de cabeza cilíndrica ranurada M4x10	97661000	1
4	pen	goupille	Varilla	97546000	1
5	bevestigingsmateriaal	set de fixation	Set de fijación	40925000	1
6	afstandhouder	fourreau	Funda transparente	97740XXX	1
7	afdekkap	cache	Embellecedor	96313XXX	1

XXX = Een lijstmet de oppervlakken/kleuren vindt u op blz. 18.1
XXX = Description des codes couleur page 18.1
XXX = Para el código de acabados ver página 18.1