Axor Uno

Baduitloop / Bec déverseur / Caño

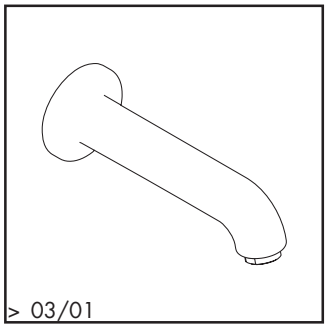

38410XXX

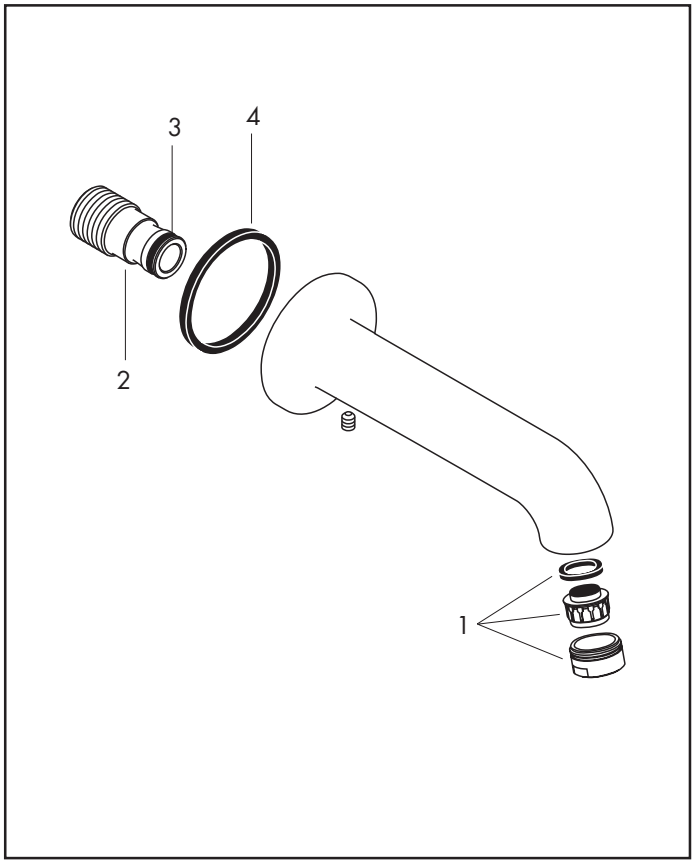

Pos.	Aanduiding	Description	Denominación	Nr./Nr./N°	VE
1	mousseur M24x1 B	mousseur M24x1 B	Aireador M24x1 B	13956XXX	1
2	aansluiting	raccord	Racor	96472000	1
3	O-ring 16x2,5	joint torique 16x2,5	Junta toroidal 16x2,5	98134000	1
4	dichting	joint	Junta	97530000	1

hansgrohe
AXOR | PHÂRO

XXX = Een lijstmet de oppervlakken/kleuren vindt u op blz. 18.1
XXX = Description des codes couleur page 18.1
XXX = Para el código de acabados ver página 18.1